HÄFELE

KATALOG TECHNICZNY

KAŻDA PRZESTRZEŃ PRACUJE LEPIEJ

HÄFELE

Na dobrze funkcjonującą całość składa się wiele idealnie działających części. Jesteśmy twórcami systemów, które podnoszą funkcjonalność mebli i czynią ich użytkowanie łatwiejszym. Wspomagamy stolarzy, projektantów i przemysł meblarski, tworząc wspólnie z nimi idealnie pracujące przestrzenie użytkowe.

Z nami każda przestrzeń pracuje lepiej.

ROZUMIEMY, JAK WAŻNE JEST UMIEJĘTNE ZAPROJEKTOWANIE PRZESTRZENI **I DOPASOWANIE JEJ DO RÓŻNYCH STREF ŻYCIA W DOMU**

WIEMY, ŻE **MEBLE CIĘŻKO PRACUJĄ,**
DLATEGO PRZYGOTOWUJEMY JE
DO CIĄGŁEGO RUCHU

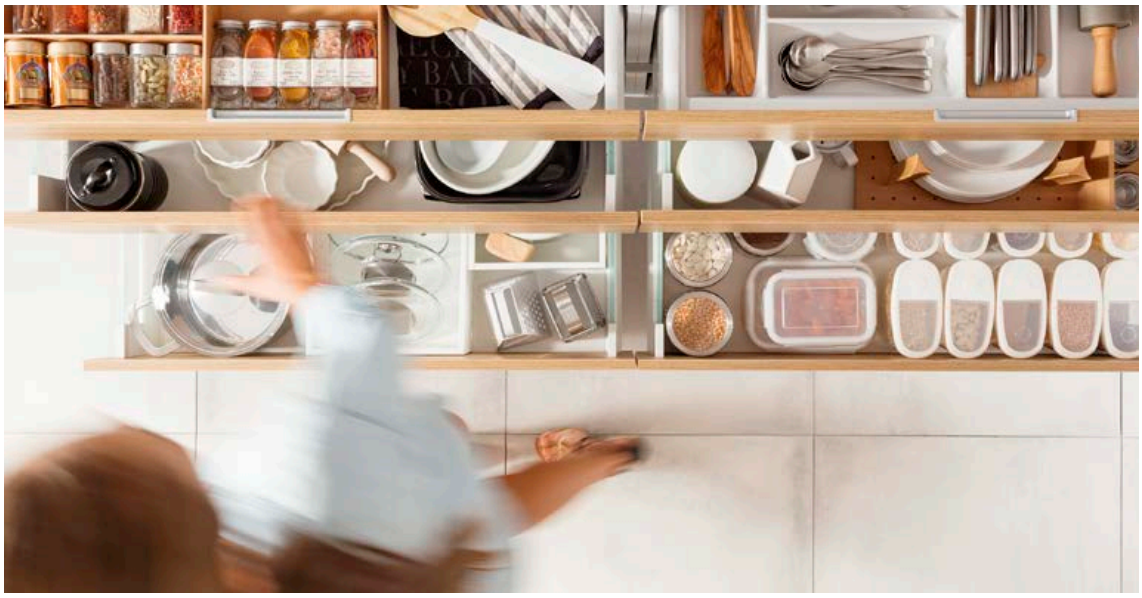

PROJEKTUJEMY TAK, BY NASZE SYSTEMY SPRAWDZAŁY SIĘ NAWET W **NAJBARDZIEJ WYMAGAJĄCYCH, NIETYPOWYCH REALIZACJACH**

WSPIERAMY RZEMIOSŁO,
PODNOSZĄC MOŻLIWOŚCI PROJEKTOWE,
BY W EFEKCIE **PRZESTRZEŃ**
PRACOWAŁA LEPIEJ

WARNING

HÄFELE

INDEKS

1.

SYSTEMY SZUFLAD

1 SPIS TREŚCI
1.2 MATRIX P
1.64 MATRIX S35
1.102 ALTO SLIM
1.122 ORGANIZACJA SZUFLAD
1.134 PROWADNICE

2.

OKUCIA DO KLAP, ZAWIASY

2 SPIS TREŚCI
2.2 PODNOŚNIKI
2.50 ROZWÓRKI BARKOWE
2.64 ZAWIASY

3.

WYPOSAŻENIE MEBLI KUCHENNYCH

3 SPIS TREŚCI
3.2 WYPOSAŻENIE SZAFEK NAROŻNYCH
3.16 CARGA WYSUWNE
3.26 SYSTEMY SEGREGACJI ODPADÓW
3.44 POZOSTAŁE SYSTEMY WYPOSAŻENIA

4.

UCHWYTY

4 SPIS TREŚCI
4.2 UCHWYTY TREND
4.30 UCHWYTY TIMELESS
4.49 HAKI GARDEROBIANE

5.

SYSTEMY PRZESUWNE

5 SPIS TREŚCI
5.2 SYSTEMY FRONTÓW ZLICOWANYCH
5.10 SYSTEMY VORFRONT
5.20 SYSTEMY INFRONT
5.37 SYSTEMY DRZWI SKŁADANO-PRZESUWNYCH
5.39 SYSTEMY DRZWI CHOWANYCH W KIESZEŃ
5.63 OKUCIE WYRÓWNUJĄCE PLANOFIT

6.

SYSTEMY DO GARDEROBY

6 SPIS TREŚCI
6.2 ALTO SLIM Q
6.11 PANTOGRAFY
6.16 DRĄŻKI GARDEROBIANE
6.20 SYSTEM HÄFELE VERSATILE
6.37 DESKI DO PRASOWANIA IRONFIX

7.

ZAMKI MEBLOWE

7 SPIS TREŚCI
7.6 ZAMKI MEBLOWE W SYSTEMIE SYMO
7.21 WKŁADKI DO ZAMKÓW MEBLOWYCH SYMO
7.28 ZAMKI MEBLOWE ZE STAŁYM CYLINDREM ECONO
7.36 AKCESORIA DO ZAMKÓW BASKWILOWYCH

8.

AKCESORIA MONTAŻOWE

8 SPIS TREŚCI
8.2 STOPKI MEBLOWE
8.10 ZAWIESZKI MEBLOWE
8.21 SYSTEMY ZŁĄCZY
8.46 SYSTEM KEKU
8.51 PODPÓRKI DO PÓŁEK

SYSTEMY SZUFLAD

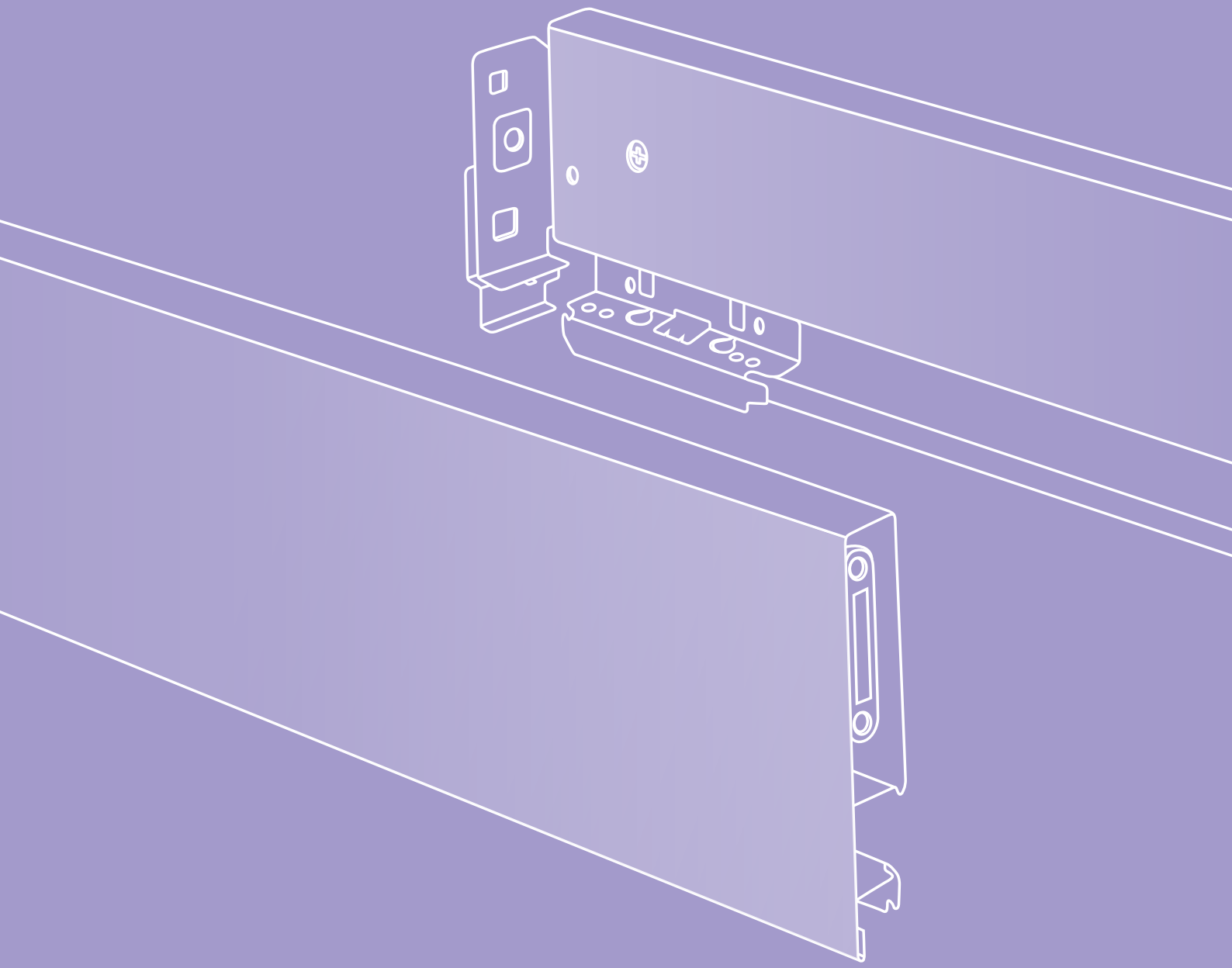

1.

HÄFELE

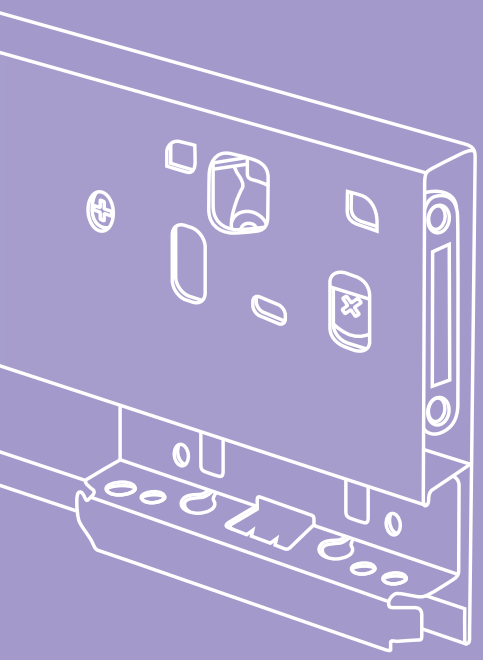

1.2 Matrix P

1.64 Matrix S35

1.102 Alto Slim

1.122 Organizacja szuflad

1.134 Prowadnice

MATRIX P

SPIS TREŚCI

1.4 Matrix P informacje

1.10 Matrix P H60

1.12 Matrix P H92

1.15 Matrix P H115

1.18 Matrix P H92 z relingiem prostokątnym

1.20 Matrix P H92 z relingiem okrągłym

1.22 Matrix P H92 z metalowym podwyższeniem

1.24 Matrix P H92 z panelem szklanym

1.26 Matrix P H115 z relingiem prostokątnym

1.28 Matrix P H115 z relingiem okrągłym

1.30 Matrix P H115 z metalowym podwyższeniem

1.32 Matrix P H115 z panelem szklanym

1.34 Matrix P VIS H92 wewnętrzna

1.36 Matrix P VIS H92 z frontem wewnętrznym i relingiem prostokątnym

1.38 Matrix P VIS H92 z frontem wewnętrznym szklanym i relingiem prostokątnym

1.40 Matrix P VIS H92 z frontem wewnętrznym i relingiem prostokątnym i panelem bocznym szklanym

1.42 Matrix P VIS H92 z frontem wewnętrznym szklanym i relingiem prostokątnym i panelem bocznym szklanym

1.44 Matrix P VIS H115 z frontem wewnętrznym i relingiem prostokątnym

1.46 Matrix P VIS H115 z frontem wewnętrznym szklanym i relingiem prostokątnym

1.48 Matrix P szuflada pod zlewozmywak H92 lub H115

1.51 Matrix P szuflada z ponadwysuwem H92 lub H115

1.52 Matrix P zamek centralny informacje

1.54 Matrix P zamek centralny

1.56 Matrix P elementy pojedyncze

1.63 Matrix P pomoce montażowe

MATRIX P

Häfele Matrix P

Szuflada

Szuflada wewnętrzna

Matrix P, modułowy system szuflad, otwiera zupełnie nowe możliwości aranżacji kuchni, pokoi gościnnych, biur, łazienek, laboratoriów i wyposażenia sklepów. Stabilny, nowoczesny i łatwy w montażu.

> ciekawe, modne kolory
> prostoliniowe wzornictwo
> pionowa ścianka wewnętrzna 90°
> precyzyjna regulacja od góry

> materiał: stal
> powierzchnia: prowadnice: ocynkowana, boki szuflad: w 5 kolorach
> rodzaj wysuwu: wysuw pełny z hamulcem lub Push-to-Open Soft-Close

5 kolorów boków szufladowych do wyboru

biały

antracyt metalizowany

szary

brązowy metalizowany

srebrny metalizowany

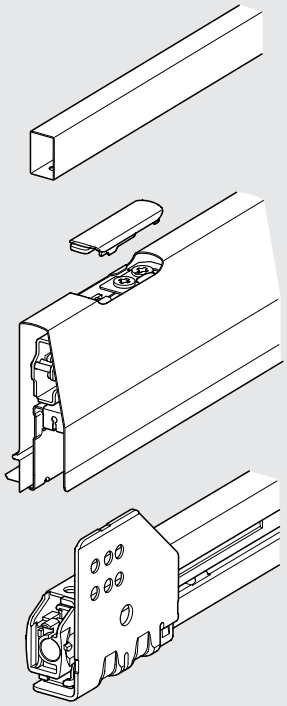

Rodzaje wysuwu

Wysuw pełny z hamulcem:
Szufladę otwiera się ręcznie poprzez wysunięcie. Natomiast podczas zamykania szuflada jest spowalniana przez hamulec olejowy wbudowany w prowadnicę, a następnie automatycznie do końca cicho zamykana.
Wysuw pełny Push-to-Open Soft-Close:
Lekkie naciśnięcie bezuchwytowego frontu w dowolnym miejscu wystarczy, aby szuflada samoczynnie otworzyła się mechanicznie. Funkcję tę można również bez problemu stosować w szerokich szufladach z użyciem synchronizacji.
Lekki ruch wystarczy, aby wbudowany mechanizm Soft-Close samoczynnie i łagodnie zamknął szufladę.
Łagodne przesuwanie:
Oba warianty oparte są na wysuwie pełnym z synchronizacją, który zapewnia łagodne przesuwanie również wypełnionych szuflad.

Cechy produktu

Uniwersalne zastosowanie

Matrix P jest nowoczesnym, modułowym systemem prowadnic uniwersalnego zastosowania, który pod hasłem „LET LIFE COME TO YOU" zmienia każdy obszar zastosowań – w kuchni, łazience, salonie, laboratorium, biurze lub w sklepie – w otoczenie, w którym klient od razu poczuje się dobrze i będzie mieć wrażenie, że znajdzie tutaj wszystko, co potrzebne.

Funkcjonalny montaż

System Matrix P dzięki przemyślanej konstrukcji pozwala na łatwy oraz funkcjonalny montaż i regulację. Z uwagi na identyczną szerokość dna i ścianki tylnej produkcja przebiega efektywnie i funkcjonalnie. Dzięki zintegrowanemu z bokiem mocowaniu ścianki tylnej składanie szuflady Matrix P jest łatwe i trwa niezwykle krótko. Możliwość montażu i demontażu frontu bez użycia narzędzi oraz regulacja frontu od góry znacznie skraca czas i poprawia efektywność związaną z montażem szuflady.

Indywidualne projektowanie

System Matrix P z uwagi na swoją modułowość oferuje niezliczone możliwości aranżacji i tworzenia indywidualnych rozwiązań. Już sama nowa koncepcja kolorów i wykończenia z 3 nowymi, modnymi kolorami wprawia w autentyczny zachwyt z chwilą otwarcia frontu. Tutaj w oko wpada nowoczesne i proste wzornictwo. Nowoczesny i szlachetnie wyglądający prostokątny reling potęguje to wrażenie. Wszystkie boki szuflad można modyfikować zgodnie z indywidualną potrzebą klienta i dostosować je nawet do najbardziej ekstrawaganckich życzeń. Następnie należy dobrać odpowiednie szuflady wewnętrzne, które przez cały czas gwarantują optymalną widoczność zawartości przez szklane wypełnienie z przodu lub po bokach.
Końcowym akcentem aranżacji są opcjonalne uzupełnienia i rozszerzenia, takie jak podwyższenie boków, reling poprzeczny, zamknięcie centralne, ponadwysuw czy też szuflada pod zlewozmywak. W ten sposób nasz mebel staje się kompletnym rozwiązaniem spełniającym wszelkie życzenia i wymagania.

Objaśnienie elementów szuflady

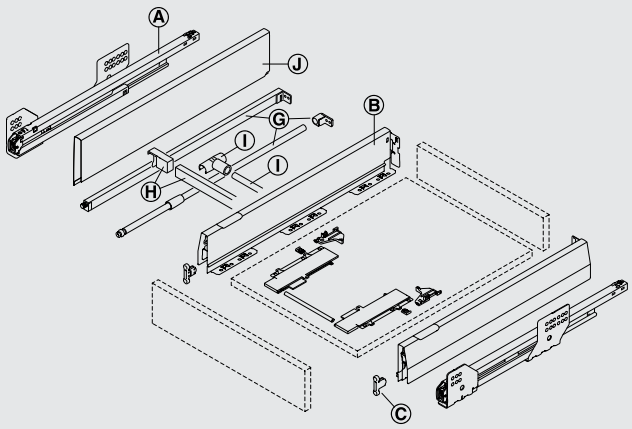

- Ⓐ prowadnica, opcjonalnie Push-to-Open Soft-Close
- Ⓑ bok szuflady z zaślepkami
- Ⓒ mocowanie frontu
- Ⓖ zestaw relingów wzdłużnych okrągłych/prostokątnych
- Ⓗ reling poprzeczny prostokątny i mocowania
- Ⓘ reling poprzeczny okrągły i mocowania
- Ⓙ podwyższenie boku
- Ⓚ mocowanie panelu i boczny panel szklany (bez rysunku)
- Ⓛ łącznik do stabilizacji frontu wewnętrznego (bez rysunku)

Wysokości boków

wys. boków 60 mm

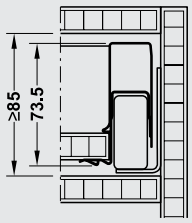

wys. boków 92 mm

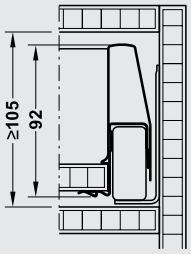

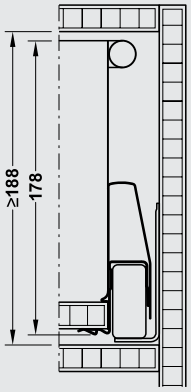

z relingiem okrągłym lub prostokątnym

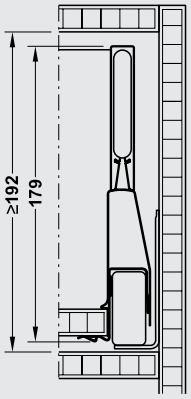

z podwyższeniem boku

wys. boków 115 mm

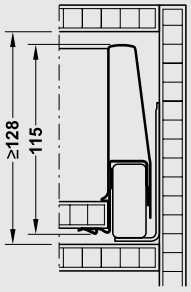

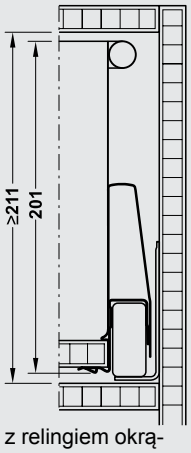

z relingiem okrągłym lub prostokątnym

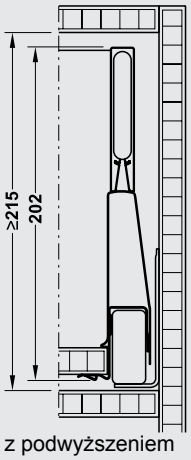

z podwyższeniem boku

Wymiary wypełnienia podwyższonego boku

wysuwka frontowa

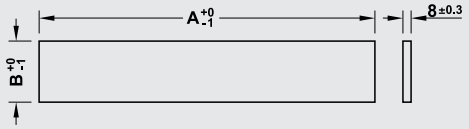

dł. A = dł. znamionowa prowadnicy – 45 mm
wys. B = 82 mm

Objaśnienie elementów szuflady wewnętrznej

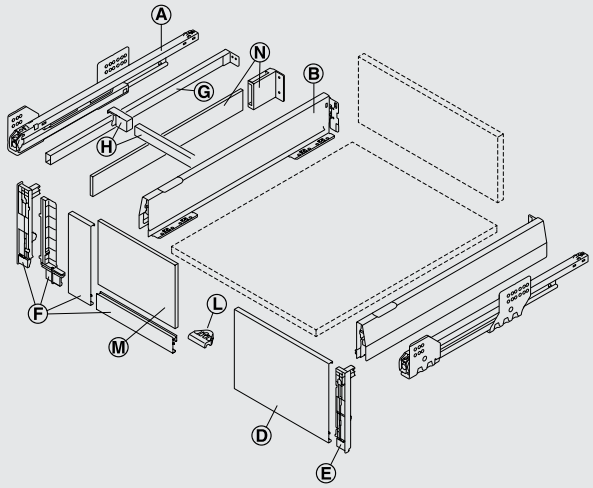

Ⓐ prowadnica
Ⓑ bok szuflady z zaślepkami
Ⓓ front szuflady wewnętrznej
Ⓔ mocowanie frontu szuflady wewnętrznej
Ⓕ zestaw mocowań frontu szuflady wewnętrznej
Ⓖ zestaw relingów wzdłużnych prostokątnych
Ⓗ reling poprzeczny prostokątny i mocowania
Ⓛ łącznik do stabilizacji frontu wewnętrznego
Ⓜ przedni panel szklany
Ⓝ mocowanie ścianki tylnej i mocowanie bocznego panelu

Wysokość boków szuflady wewnętrznej

wys. boków 92 mm

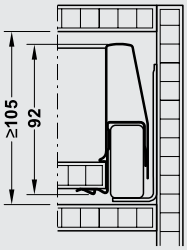

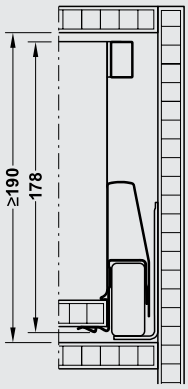

z relingiem prostokątnym

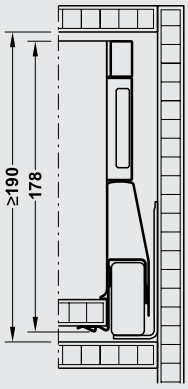

z relingiem prostokątnym i podwyższeniem boku

wys. boków 115 mm

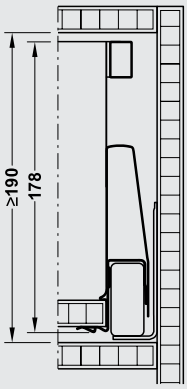

z relingiem prostokątnym

Wymiary frontu wewnętrznego

szuflada wewnętrzna i wysuwka wewnętrzna

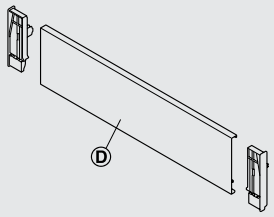

Ⓓ
front wewnętrzny:
szer. korpusu w świetle – 9 mm

Wymiary wkładu frontu wewnętrznego

wysuwka wewnętrzna

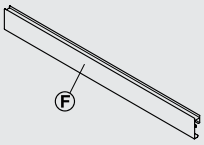

Ⓕ
wkład frontu wewnętrznego:
szer. korpusu w świetle – 133 mm

Wymiary wypełnienia frontu wewnętrznego

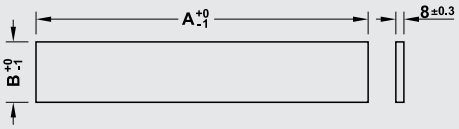

Ⓜ
dł. A = szer. korpusu w świetle – 94 mm
wys. B = 151 mm

Wymiary wypełnienia bocznego

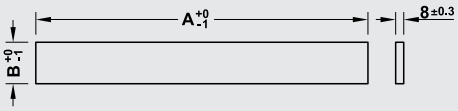

Ⓝ
dł. A = dł. znamionowa prowadnicy – 25 mm
wys. B = 48 mm

Wymiary dna i ścianki tylnej (grubość 16 mm)

dno

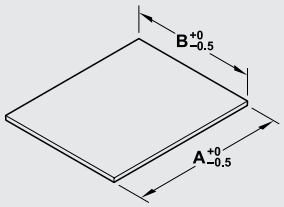

ścianka tylna

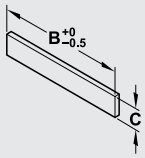

A = dł. znamionowa prowadnicy – 3 mm
B = szerokość korpusu w świetle – 62 mm
C = wys.

wysokość boków	udźwig	wys. ścianki tylnej C
60 mm	35 kg	53 mm
92 mm	35/50/70 kg	69 mm
115 mm	35/50/70 kg	92 mm
reling/ podwyższenie boku 92 mm	35/50/70 kg	157 mm
reling/ podwyższenie boku 115 mm	35/50/70 kg	180 mm

Schemat wierceń w korpusie

do wysokości boków 60 mm

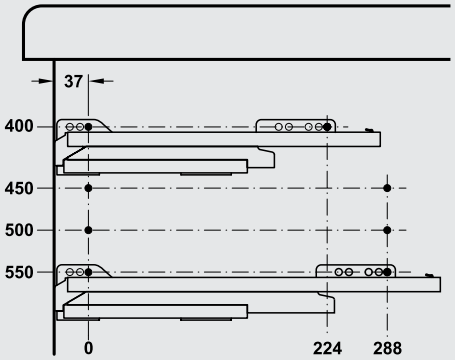

przy montażu szuflady zewnętrznej wykorzystać:
3. otwór pod wkręt na przednim kątowniku montażowym prowadnicy

szuflada wewnętrzna:
z frontem wewnętrznym drewnianym ≤ 19 mm:
1. otwór na wkręt

szczelina 1 mm (pomiędzy frontem szuflady a bokiem korpusu)

VARIANTA

do wys. boków 92 mm i 115 mm

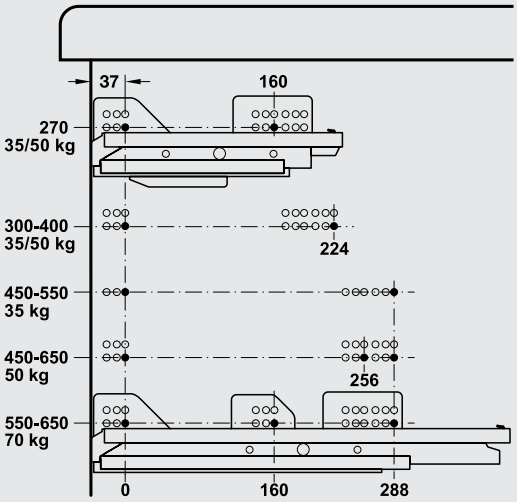

przy montażu szuflady zewnętrznej wykorzystać:
3. otwór pod wkręt na przednim kątowniku montażowym prowadnicy

szuflada wewnętrzna:
z frontem wewnętrznym drewnianym ≤ 19 mm:
1. otwór na wkręt
z frontem wewnętrznym aluminiowym:
2. otwór na wkręt
szczelina 1 mm (pomiędzy frontem szuflady a bokiem korpusu)

Uwaga:
Prowadnice 35 kg posiadają tylko jeden rząd otworów. Dolny rząd otworów prowadnic (50/70 kg) jest zgodny z górnym rzędem.

VARIANTA

Obliczanie wymiarów wewnętrznych szuflady

szer. wewn. szuflady w świetle, np.:

szer. zewn. korpusu 600 mm
– (2 x grub. ścianki bocznej) – (2 x 18 mm = 36 mm)
– (2 x wymiar montażowy) – (2 x 31 mm = 62 mm)
= szer. szuflady w świetle = 502 mm

szer. zewn. korpusu mm	300	400	500	600	800
grub. ścianki bocznej mm	szer. szuflady w świetle mm				
16	206	306	406	506	706
18	202	302	402	502	702

głęb. szuflady w świetle, np.:

dł. znamionowa prowadnicy 500 mm
– wymiar montażowy – 3 mm
– grub. ścianki tylnej – 16 mm
= głęb. szuflady w świetle = 481 mm

Głębokość korpusu w świetle

min. głęb. korpusu w świetle = dł. znam. NL + 3 mm

Możliwości regulacji frontu dla boków 60 mm

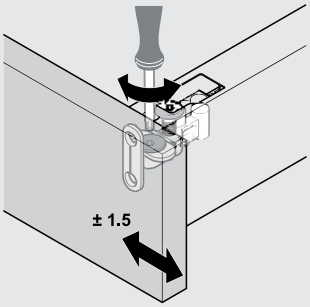

regulacja boczna

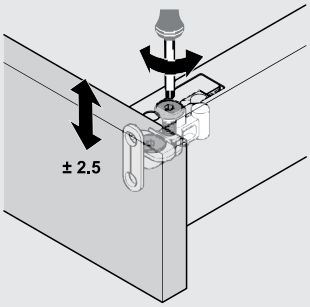

regulacja wysokości

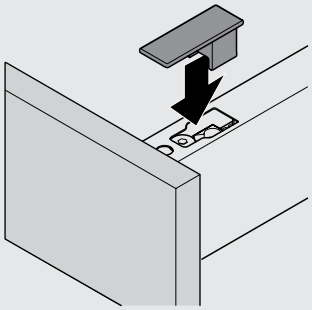

zaślepka

Możliwości regulacji frontu dla boków 90 mm i 115 mm

wygodna regulacja w pionie i w poziomie od góry po zamontowaniu

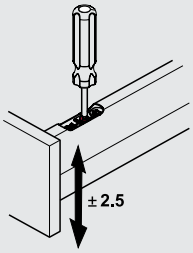

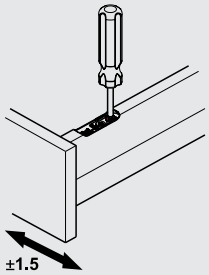

montaż i demontaż frontu bez użycia narzędzi

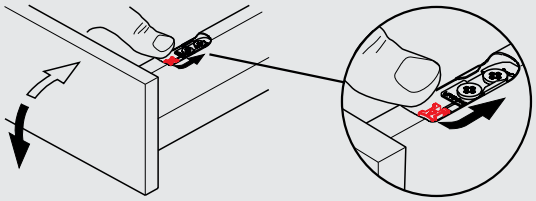

Uwaga: regulacja boczna dla boków 60/92 mm: jednostronna z prawej strony
regulacja boczna dla boków 115 mm: obustronna

Wkładanie i wyjmowanie szuflady

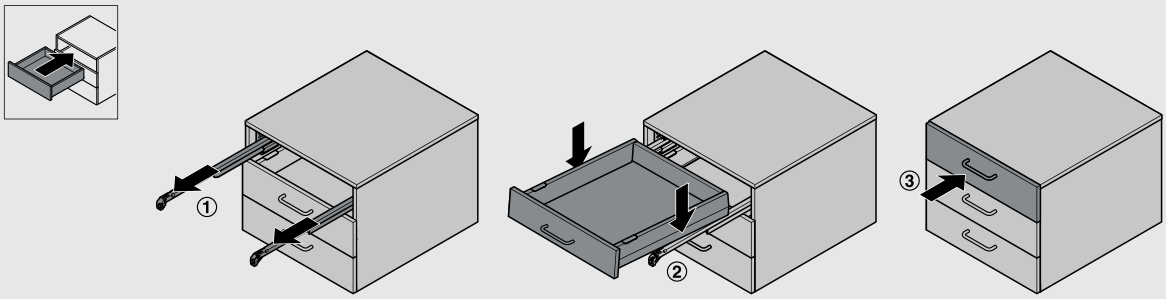

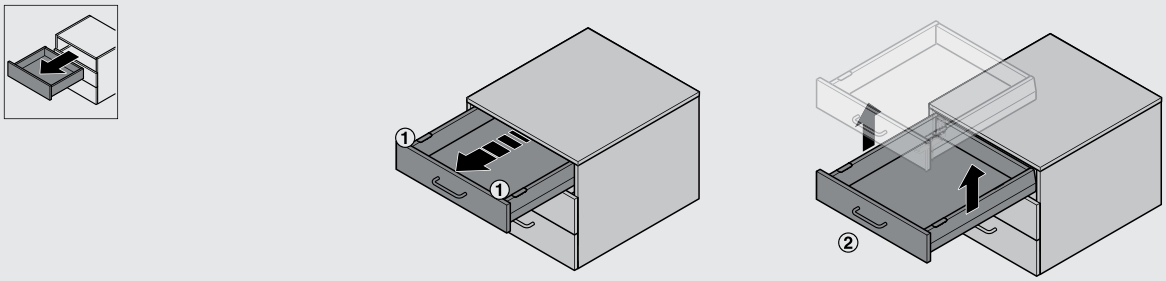

MATRIX P

Szuflada Häfele Matrix P H60

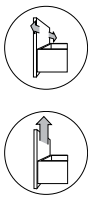

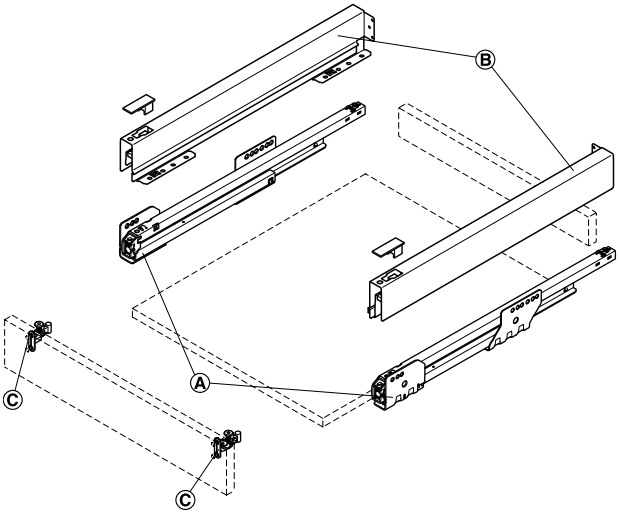

z hamulcem

Ⓐ prowadnice
Ⓑ boki szuflady z zaślepkami
Ⓒ mocowanie frontu

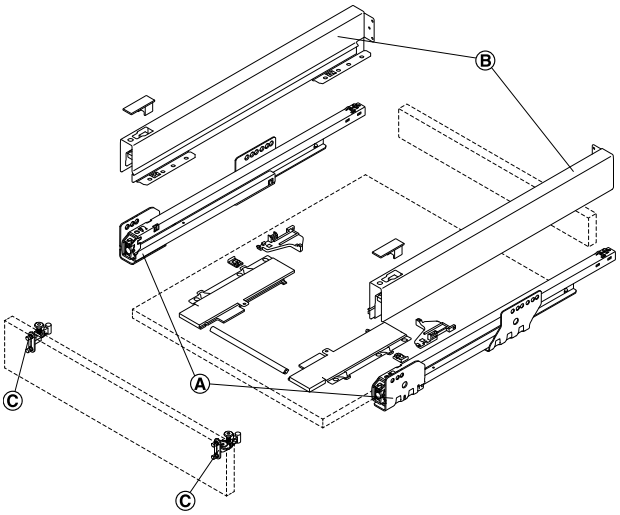

Push-to-Open Soft-Close

Ⓐ prowadnice Push-to-Open Soft-Close
Ⓑ boki szuflady z zaślepkami
Ⓒ mocowanie frontu

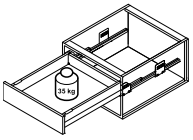

wys. zabudowy w świetle

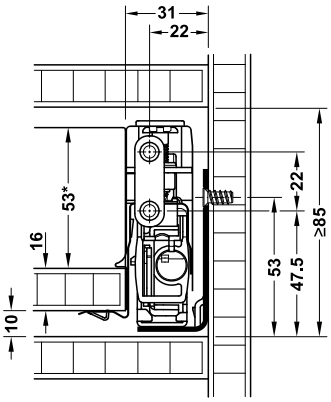

z hamulcem

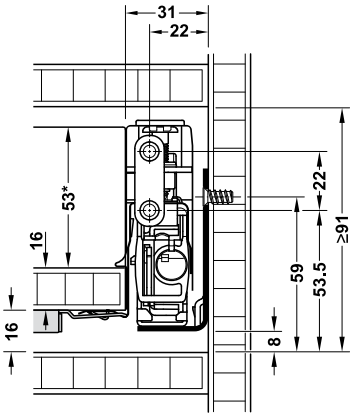

Push-to-Open Soft-Close

wym. montażowe ścianki tylnej

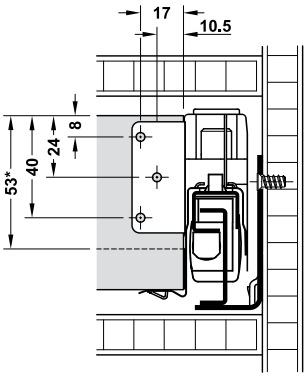

* wys. ścianki tylnej

> materiał:	stal
> powierzchnia:	boki szuflady: lakierowane proszkowo, prowadnice: ocynkowane

Uwaga
Mocowanie frontu dołączone w komplecie jest przeznaczone wyłącznie do przykręcania.

→ Wysuw pełny z hamulcem

> rodzaj wysuwu: wysuw pełny z hamulcem, ze zintegrowanym mocowaniem ścianki tylnej

Zakres dostawy
1 lewy i 1 prawy bok szuflady ze zintegrowanym mocowaniem ścianki tylnej
1 lewa i 1 prawa prowadnica
1 lewe i 1 prawe mocowanie frontu do przykręcenia
1 lewa i 1 prawa zaślepka regulacji frontu

dł. znamion. mm	biały	szary	srebrny metalizowany	antracytowy metalizowany	brązowy metalizowany
udźwig 35 kg, szuflada niska Häfele Matrix P35, wysokość boków 60 mm					
400	551.53.773	551.53.573	551.53.973	551.53.373	551.53.173
450	551.53.774	551.53.574	551.53.974	551.53.374	551.53.174
500	551.53.775	551.53.575	551.53.975	551.53.375	551.53.175
550	551.53.776	551.53.576	551.53.976	551.53.376	551.53.176

opakowanie: 1 zestaw

Wskazówka dotycząca zamówienia
Do zamocowania frontu należy dodatkowo zamówić wkręty mocujące, nr art. 013.20.949.

→ Wysuw pełny Push-to-Open Soft-Close

> rodzaj wysuwu: wysuw pełny, Push-to-Open Soft-Close ze zintegrowanym mocowaniem ścianki tylnej

Zakres dostawy
1 lewy i 1 prawy bok szuflady z mocowaniem ścianki tylnej
1 lewa i 1 prawa prowadnica Push-to-Open Soft-Close
1 lewe i 1 prawe mocowanie frontu do przykręcenia
1 lewa i 1 prawa zaślepka regulacji frontu
1 element Push-to-Open Soft-Close
1 drążek synchronizacyjny (do szerokości szuflady 600 lub 1200 mm)

dł. znamion. mm	biały	szary	srebrny metalizowany	antracytowy metalizowany	brązowy metalizowany
udźwig 35 kg, szuflada niska Häfele Matrix P35, wysokość boków 60 mm, do szer. korpusu maks. 600 mm					
400	513.29.703	513.29.503	513.29.903	513.29.303	513.29.103
450	513.29.704	513.29.504	513.29.904	513.29.304	513.29.104
500	513.29.705	513.29.505	513.29.905	513.29.305	513.29.105
550	513.29.706	513.29.506	513.29.906	513.29.306	513.29.106
udźwig 35 kg, szuflada niska Häfele Matrix P35, wysokość boków 60 mm, do szer. korpusu maks. 1200 mm					
400	513.29.713	513.29.513	513.29.913	513.29.313	513.29.113
450	513.29.714	513.29.514	513.29.914	513.29.314	513.29.114
500	513.29.715	513.29.515	513.29.915	513.29.315	513.29.115
550	513.29.716	513.29.516	513.29.916	513.29.316	513.29.116

opakowanie: 1 zestaw

Wskazówka dotycząca zamówienia
Do zamocowania frontu należy dodatkowo zamówić wkręty mocujące, nr art. 013.20.949.
Możliwość uzupełnienia o reling, podwyższenie boku oraz mocowanie panelu. Części pojedyncze należy zamówić dodatkowo.
Od szerokości korpusu > 800 mm zalecane jest dodatkowe podparcie drążka synchronizacyjnego (nr art. 551.80.005), które należy zamówić dodatkowo.

Szuflada Häfele Matrix P H92

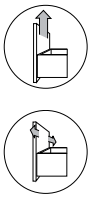

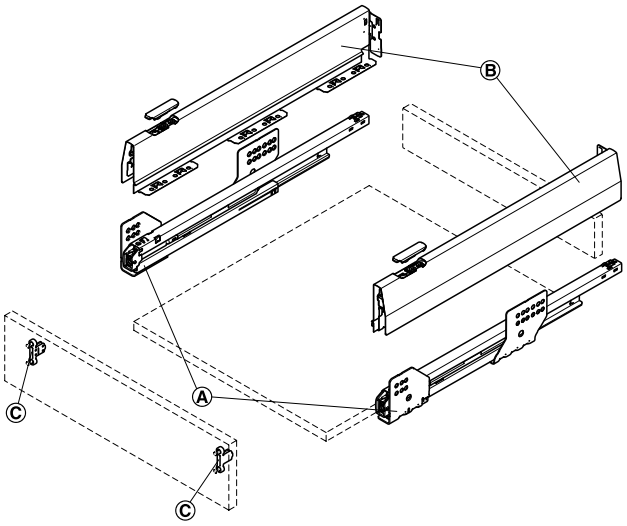

z wbudowanym hamulcem

Ⓐ prowadnice
Ⓑ boki szuflady z zaślepkami
Ⓒ mocowanie frontu

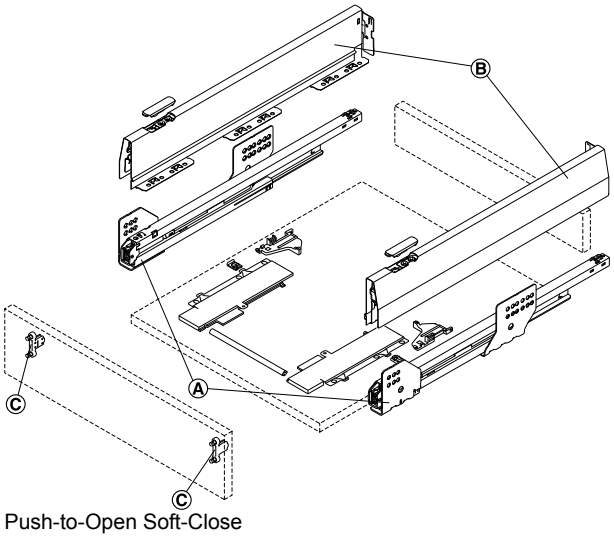

Push-to-Open Soft-Close

Ⓐ prowadnice Push-to-Open Soft-Close
Ⓑ boki szuflady z zaślepkami
Ⓒ mocowanie frontu

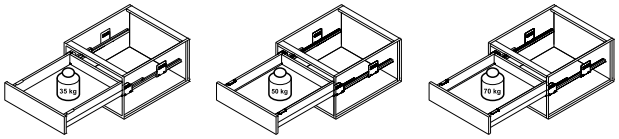

wys. zabudowy w świetle

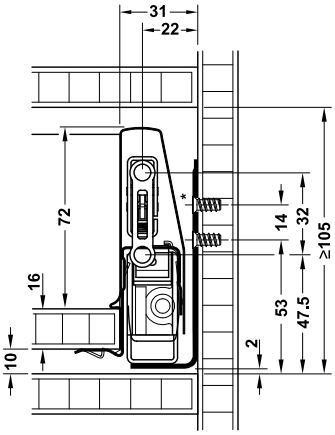

z wbudowanym hamulcem

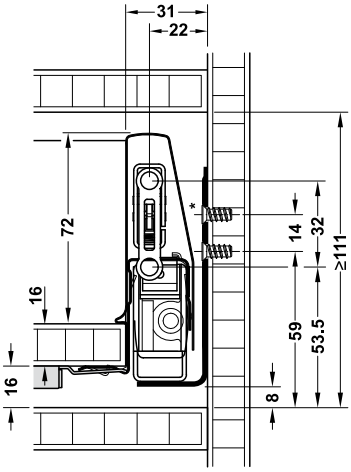

Push-to-Open Soft-Close

* W zestawach szuflad o udźwigu 35 kg górny wkręt mocujący nie jest stosowany.

wym. montażowe ścianki tylnej

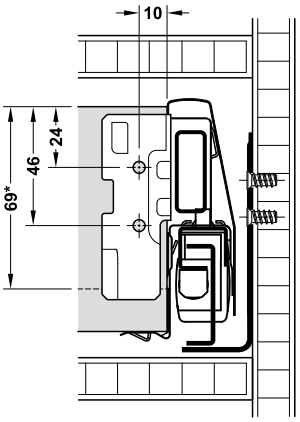

*wys. ścianki tylnej

> materiał:	stal
> powierzchnia:	boki szuflady: lakierowane proszkowo, prowadnice: ocynkowane

→ Wysuw pełny z wbudowanym hamulcem

> rodzaj wysuwu: wysuw pełny, z wbudowanym hamulcem ze zintegrowanym mocowaniem ścianki tylnej

Zakres dostawy
1 lewy i 1 prawy bok szuflady ze zintegrowanym mocowaniem ścianki tylnej
1 lewa i 1 prawa prowadnica
1 lewa i 1 prawa zaślepka z wytłoczonym logo Häfele

dł. znamion. mm	biały	szary	srebrny metalizowany	antracytowy metalizowany	brązowy metalizowany
udźwig 35 kg, prowadnica szuflady Häfele Matrix P35, wysokość boków 92 mm					
270	513.04.700	513.04.500	513.04.900	513.04.300	513.04.100
300	513.04.701	513.04.501	513.04.901	513.04.301	513.04.101
350	513.04.702	513.04.502	513.04.902	513.04.302	513.04.102
400	513.04.703	513.04.503	513.04.903	513.04.303	513.04.103
450	513.04.704	513.04.504	513.04.904	513.04.304	513.04.104
500	513.04.705	513.04.505	513.04.905	513.04.305	513.04.105
550	513.04.706	513.04.506	513.04.906	513.04.306	513.04.106
udźwig 50 kg, prowadnica szuflady Häfele Matrix P50, wysokość boków 92 mm					
400	551.54.723	551.54.523	551.54.923	551.54.323	551.54.123
450	551.54.724	551.54.524	551.54.924	551.54.324	551.54.124
500	551.54.725	551.54.525	551.54.925	551.54.325	551.54.125
550	551.54.726	551.54.526	551.54.926	551.54.326	551.54.126
600	551.54.727	551.54.527	551.54.927	551.54.327	551.54.127
650	551.54.728	551.54.528	551.54.928	551.54.328	551.54.128
udźwig 70 kg, prowadnica szuflady Häfele Matrix P70, wysokość boków 92 mm					
550	551.54.746	551.54.546	551.54.946	551.54.346	551.54.146
600	551.54.747	551.54.547	551.54.947	551.54.347	551.54.147
650	551.54.748	551.54.548	551.54.948	551.54.348	551.54.148

opakowanie: 1 zestaw

Wskazówka dotycząca zamówienia
Mocowanie frontu © do szuflady nie wchodzi w zakres dostawy, dlatego należy zamówić je dodatkowo.

MATRIX P

→ Wysuw pełny Push-to-Open Soft-Close

> rodzaj wysuwu: wysuw pełny, Push-to-Open Soft-Close i ze zintegrowanym mocowaniem ścianki tylnej

Zakres dostawy
1 lewy i 1 prawy bok szuflady ze zintegrowanym mocowaniem ścianki tylnej
1 lewa i 1 prawa prowadnica Push-to-Open Soft-Close
1 lewa i 1 prawa zaślepka z wytłoczonym logo Häfele
1 element Push-to-Open Soft-Close
1 drążek synchronizacyjny (do szerokości szuflady 600 lub 1200 mm)

dł. znamion. mm	biały	szary	srebrny metalizowany	antracytowy metalizowany	brązowy metalizowany
udźwig 35 kg, prowadnica szuflady Häfele Matrix P35, wysokość boków 92 mm, do szer. korpusu maks. 600 mm					
350	513.30.702	513.30.502	513.30.902	513.30.302	513.30.102
400	513.30.703	513.30.503	513.30.903	513.30.303	513.30.103
450	513.30.704	513.30.504	513.30.904	513.30.304	513.30.104
500	513.30.705	513.30.505	513.30.905	513.30.305	513.30.105
550	513.30.706	513.30.506	513.30.906	513.30.306	513.30.106
udźwig 35 kg, prowadnica szuflady Häfele Matrix P35, wysokość boków 92 mm, do szer. korpusu maks. 1200 mm					
350	513.30.712	513.30.512	513.30.912	513.30.312	513.30.112
400	513.30.713	513.30.513	513.30.913	513.30.313	513.30.113
450	513.30.714	513.30.514	513.30.914	513.30.314	513.30.114
500	513.30.715	513.30.515	513.30.915	513.30.315	513.30.115
550	513.30.716	513.30.516	513.30.916	513.30.316	513.30.116
udźwig 50 kg, prowadnica szuflady Häfele Matrix P50, wysokość boków 92 mm, do szer. korpusu maks. 600 mm					
450	513.30.724	513.30.524	513.30.924	513.30.324	513.30.124
500	513.30.725	513.30.525	513.30.925	513.30.325	513.30.125
550	513.30.726	513.30.526	513.30.926	513.30.326	513.30.126
600	513.30.727	513.30.527	513.30.927	513.30.327	513.30.127
650	513.30.728	513.30.528	513.30.928	513.30.328	513.30.128
udźwig 50 kg, prowadnica szuflady Häfele Matrix P50, wysokość boków 92 mm, do szer. korpusu maks. 1200 mm					
450	513.30.734	513.30.534	513.30.934	513.30.334	513.30.134
500	513.30.735	513.30.535	513.30.935	513.30.335	513.30.135
550	513.30.736	513.30.536	513.30.936	513.30.336	513.30.136
600	513.30.737	513.30.537	513.30.937	513.30.337	513.30.137
650	513.30.738	513.30.538	513.30.938	513.30.338	513.30.138

opakowanie: 1 zestaw

Wskazówka dotycząca zamówienia
Mocowanie frontu Ⓒ do szuflady nie wchodzi w zakres dostawy, dlatego należy zamówić je dodatkowo.
Możliwość uzupełnienia o reling, podwyższenie boku oraz mocowanie panelu. Części pojedyncze należy zamówić dodatkowo.
Od szerokości korpusu > 800 mm zalecane jest dodatkowe podparcie drążka synchronizacyjnego (nr art. 551.80.005), które należy zamówić dodatkowo.

mocowanie frontu Ⓒ

do wciskania

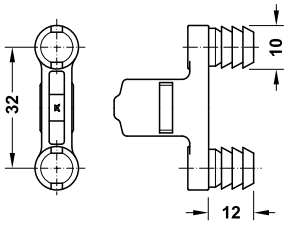

do wciskania

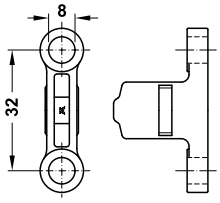

do przykręcania

> materiał: znal

wersja	nr artykułu
do wciskania	553.59.995
do przykręcania	553.59.991

opakowanie: 1 lub 100 szt.

Wskazówka dotycząca zamówienia
W przypadku wersji do przykręcania dodatkowo należy zamówić wkręty mocujące, nr art. 013.20.949.

Szuflada Häfele Matrix P H115

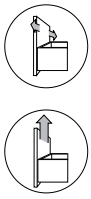

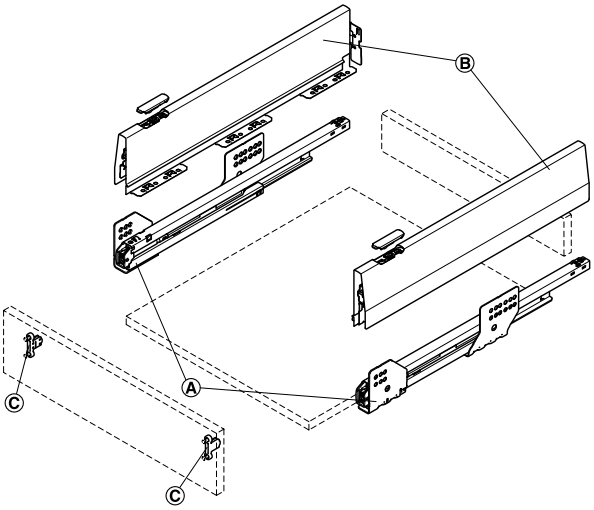

z wbudowanym hamulcem

Ⓐ prowadnice
Ⓑ boki szuflady z zaślepkami
Ⓒ mocowanie frontu

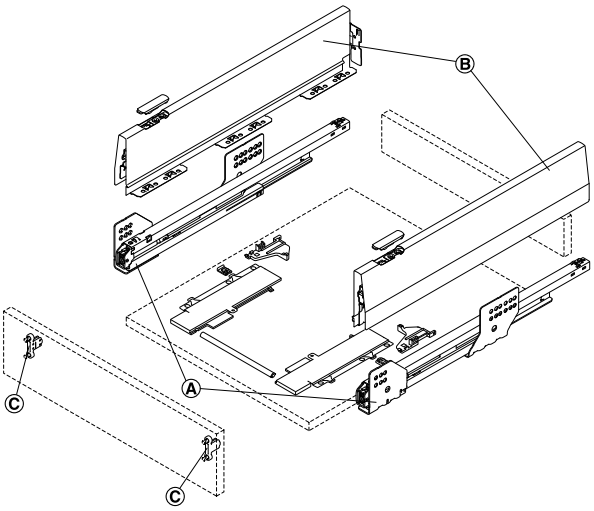

Push-to-Open Soft-Close

Ⓐ prowadnice Push-to-Open Soft-Close
Ⓑ boki szuflady z zaślepkami
Ⓒ mocowanie frontu

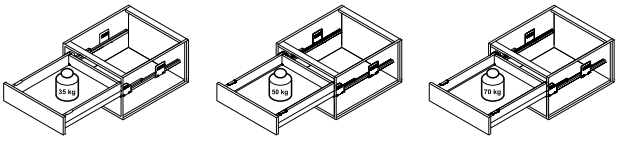

wys. zabudowy w świetle

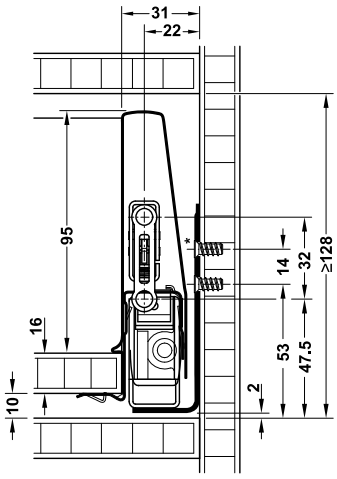

z wbudowanym hamulcem

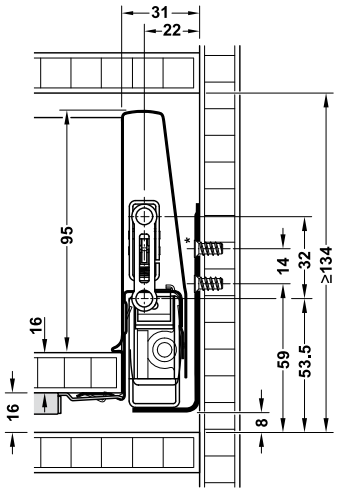

Push-to-Open Soft-Close

* W zestawach szuflad o udźwigu 35 kg górny wkręt mocujący nie jest stosowany.

wym. montażowe ścianki tylnej

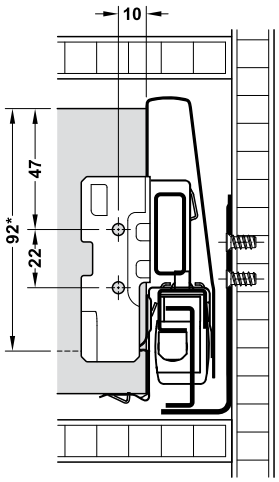

*wys. ścianki tylnej

> materiał:	stal
> powierzchnia:	boki szuflady: lakierowane proszkowo, prowadnice: ocynkowane

MATRIX P

→ Wysuw pełny z wbudowanym hamulcem

> rodzaj wysuwu: wysuw pełny, z wbudowanym hamulcem ze zintegrowanym mocowaniem ścianki tylnej

Zakres dostawy
1 lewy i 1 prawy bok szuflady ze zintegrowanym mocowaniem ścianki tylnej
1 lewa i 1 prawa prowadnica
1 lewa i 1 prawa zaślepka z wytłoczonym logo Häfele

dł. znamion. mm	biały	szary	srebrny metalizowany	antracytowy metalizowany	brązowy metalizowany
udźwig 35 kg, prowadnica szuflady Häfele Matrix P35, wysokość boków 115 mm					
270	513.14.700	513.14.500	513.14.900	513.14.300	513.14.100
300	513.14.701	513.14.501	513.14.901	513.14.301	513.14.101
350	513.14.702	513.14.502	513.14.902	513.14.302	513.14.102
400	513.14.703	513.14.503	513.14.903	513.14.303	513.14.103
450	513.14.704	513.14.504	513.14.904	513.14.304	513.14.104
500	513.14.705	513.14.505	513.14.905	513.14.305	513.14.105
550	513.14.706	513.14.506	513.14.906	513.14.306	513.14.106
udźwig 50 kg, prowadnica szuflady Häfele Matrix P50, wysokość boków 115 mm					
400	551.74.723	551.74.523	551.74.923	551.74.323	551.74.123
450	551.74.724	551.74.524	551.74.924	551.74.324	551.74.124
500	551.74.725	551.74.525	551.74.925	551.74.325	551.74.125
550	551.74.726	551.74.526	551.74.926	551.74.326	551.74.126
600	551.74.727	551.74.527	551.74.927	551.74.327	551.74.127
650	551.74.728	551.74.528	551.74.928	551.74.328	551.74.128
udźwig 70 kg, prowadnica szuflady Häfele Matrix P70, wysokość boków 115 mm					
550	551.74.746	551.74.546	551.74.946	551.74.346	551.74.146
600	551.74.747	551.74.547	551.74.947	551.74.347	551.74.147
650	551.74.748	551.74.548	551.74.948	551.74.348	551.74.148

opakowanie: 1 zestaw

Wskazówka dotycząca zamówienia
Mocowanie frontu © do szuflady nie wchodzi w zakres dostawy, dlatego należy zamówić je dodatkowo.

→ Wysuw pełny, Push-to-Open Soft-Close

> rodzaj wysuwu: wysuw pełny, Push-to-Open Soft-Close ze zintegrowanym mocowaniem ścianki tylnej

Zakres dostawy
1 lewy i 1 prawy bok szuflady ze zintegrowanym mocowaniem ścianki tylnej
1 lewa i 1 prawa prowadnica Push-to-Open Soft-Close
1 lewa i 1 prawa zaślepka z wytłoczonym logo Häfele
1 element Push-to-Open Soft-Close
1 drążek synchronizacyjny (do szerokości szuflady 600 lub 1200 mm)

dł. znamion. mm	biały	szary	srebrny metalizowany	antracytowy metalizowany	brązowy metalizowany
udźwig 35 kg, prowadnica szuflady Häfele Matrix P35, wysokość boków 115 mm, do szer. korpusu maks. 600 mm					
350	513.31.702	513.31.502	513.31.902	513.31.302	513.31.102
400	513.31.703	513.31.503	513.31.903	513.31.303	513.31.103
450	513.31.704	513.31.504	513.31.904	513.31.304	513.31.104
500	513.31.705	513.31.505	513.31.905	513.31.305	513.31.105
550	513.31.706	513.31.506	513.31.906	513.31.306	513.31.106
udźwig 35 kg, prowadnica szuflady Häfele Matrix P35, wysokość boków 115 mm, do szer. korpusu maks. 1200 mm					
350	513.31.712	513.31.512	513.31.912	513.31.312	513.31.112
400	513.31.713	513.31.513	513.31.913	513.31.313	513.31.113
450	513.31.714	513.31.514	513.31.914	513.31.314	513.31.114
500	513.31.715	513.31.515	513.31.915	513.31.315	513.31.115
550	513.31.716	513.31.516	513.31.916	513.31.316	513.31.116
udźwig 50 kg, prowadnica szuflady Häfele Matrix P50, wysokość boków 115 mm, do szer. korpusu maks. 600 mm					
450	513.31.724	513.31.524	513.31.924	513.31.324	513.31.124
500	513.31.725	513.31.525	513.31.925	513.31.325	513.31.125
550	513.31.726	513.31.526	513.31.926	513.31.326	513.31.126
600	513.31.727	513.31.527	513.31.927	513.31.327	513.31.127
650	513.31.728	513.31.528	513.31.928	513.31.328	513.31.128
udźwig 50 kg, prowadnica szuflady Häfele Matrix P50, wysokość boków 115 mm, do szer. korpusu maks. 1200 mm					
450	513.31.734	513.31.534	513.31.934	513.31.334	513.31.134
500	513.31.735	513.31.535	513.31.935	513.31.335	513.31.135
550	513.31.736	513.31.536	513.31.936	513.31.336	513.31.136
600	513.31.737	513.31.537	513.31.937	513.31.337	513.31.137
650	513.31.738	513.31.538	513.31.938	513.31.338	513.31.138

opakowanie: 1 zestaw

Wskazówka dotycząca zamówienia
Mocowanie frontu © do szuflady nie wchodzi w zakres dostawy, dlatego należy zamówić je dodatkowo.
Możliwość uzupełnienia o reling, podwyższenie boku oraz mocowanie panelu. Części pojedyncze należy zamówić dodatkowo.
Od szerokości korpusu > 800 mm zalecane jest dodatkowe podparcie drążka synchronizacyjnego (nr art. 551.80.005), które należy zamówić dodatkowo.

mocowanie frontu ©

do wciskania

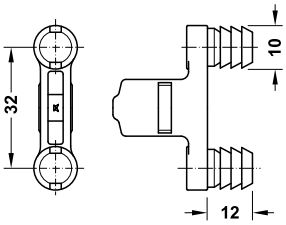

do wciskania

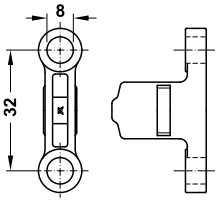

do przykręcania

> materiał: znal

wersja	nr artykułu
do wciskania	553.59.995
do przykręcania	553.59.991

opakowanie: 1 lub 100 szt.

Wskazówka dotycząca zamówienia
W przypadku wersji do przykręcania dodatkowo należy zamówić wkręty mocujące, nr art. 013.20.949.

MATRIX P

Szuflada Häfele Matrix P H92 z relingiem prostokątnym

- reling kolorystycznie dopasowany do boków
- regulacja nachylenia frontu na elemencie regulacyjnym w relingu ±2 mm
- stylizacja architektoniczna z relingiem prostokątnym
- dodatkowa stabilność w przypadku wysokich frontów

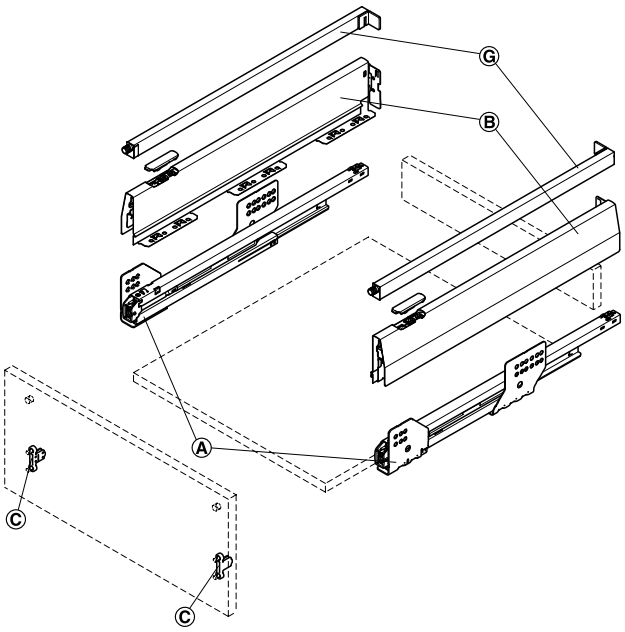

Ⓐ prowadnice
Ⓑ boki szuflady z zaślepkami
Ⓒ mocowanie frontu
Ⓖ zestaw relingów wzdłużnych prostokątnych

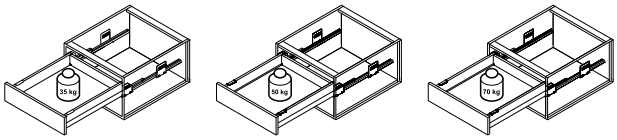

wys. zabudowy w świetle

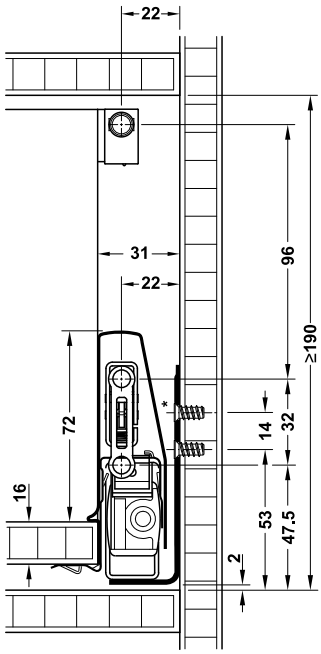

* W zestawach szuflad o udźwigu 35 kg górny wkręt mocujący nie jest stosowany.

wym. montażowe ścianki tylnej

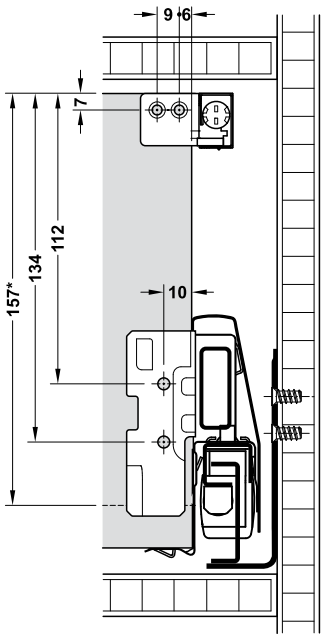

* wys. ścianki tylnej

> rodzaj wysuwu:	wysuw pełny, z wbudowanym hamulcem i mocowaniem ścianki tylnej
> materiał:	stal, mocowanie relingu: tworzywo sztuczne
> powierzchnia:	boki szuflady i reling: malowane proszkowo, prowadnice: ocynkowane
> wymiary:	reling: 13,5 x 22 mm

→ Wysuw pełny z wbudowanym hamulcem

Zakres dostawy
1 lewy i 1 prawy bok szuflady ze zintegrowanym mocowaniem ścianki tylnej
1 lewa i 1 prawa prowadnica
1 lewa i 1 prawa zaślepka z wytłoczonym logo Häfele
1 zestaw relingów wzdłużnych (reling, zaczepy frontu, mocowanie ścianki tylnej)

dł. znamion. mm	biały	srebrny metalizowany	antracytowy metalizowany	brązowy metalizowany
udźwig 35 kg, zestaw Häfele Matrix P35, wysokość boków 92 mm, z relingiem wzdłużnym prostokątnym				
270	513.09.700	513.09.900	513.09.300	513.09.100
300	513.09.701	513.09.901	513.09.301	513.09.101
350	513.09.702	513.09.902	513.09.302	513.09.102
400	513.09.703	513.09.903	513.09.303	513.09.103
450	513.09.704	513.09.904	513.09.304	513.09.104
500	513.09.705	513.09.905	513.09.305	513.09.105
550	513.09.706	513.09.906	513.09.306	513.09.106
udźwig 50 kg, zestaw Häfele Matrix P50, wysokość boków 92 mm, z relingiem wzdłużnym prostokątnym				
400	551.67.723	551.67.923	551.67.323	551.67.123
450	551.67.724	551.67.924	551.67.324	551.67.124
500	551.67.725	551.67.925	551.67.325	551.67.125
550	551.67.726	551.67.926	551.67.326	551.67.126
600	551.67.727	551.67.927	551.67.327	551.67.127
650	551.67.728	551.67.928	551.67.328	551.67.128
udźwig 70 kg, zestaw Häfele Matrix P70, wysokość boków 92 mm, z relingiem wzdłużnym prostokątnym				
550	551.67.746	551.67.946	551.67.346	551.67.146
600	551.67.747	551.67.947	551.67.347	551.67.147
650	551.67.748	551.67.948	551.67.348	551.67.148

opakowanie: 1 zestaw

Wskazówka dotycząca zamówienia
Mocowanie frontu © do szuflady nie wchodzi w zakres dostawy, dlatego należy zamówić je dodatkowo.

mocowanie frontu ©

do wciskania

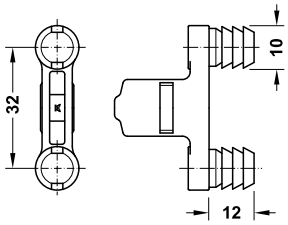

do wciskania

do przykręcania

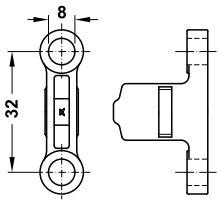

do przykręcania

> materiał: znal

wersja	nr artykułu
do wciskania	553.59.995
do przykręcania	553.59.991

opakowanie: 1 lub 100 szt.

Wskazówka dotycząca zamówienia
W przypadku wersji do przykręcania dodatkowo należy zamówić wkręty mocujące, nr art. 013.20.949.

Szuflada Häfele Matrix P H92 z relingiem okrągłym

> reling kolorystycznie dopasowany do boków
> regulacja nachylenia frontu poprzez obracanie relingu ±2 mm

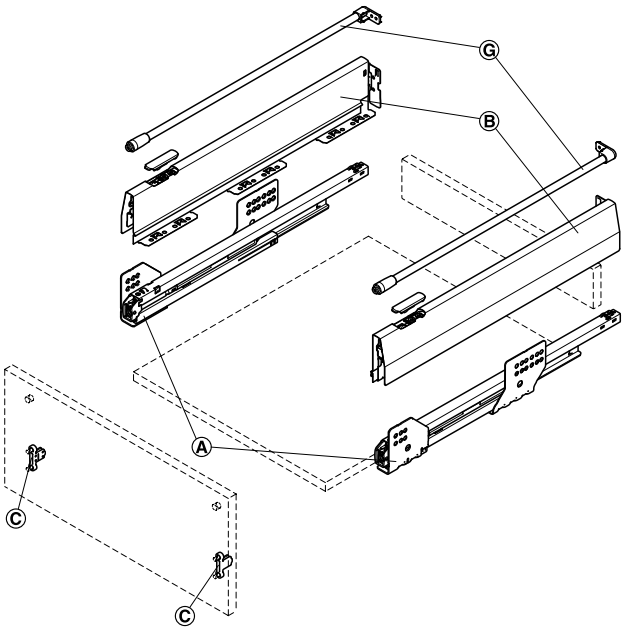

Ⓐ prowadnice
Ⓑ boki szuflady z zaślepkami
Ⓒ mocowanie frontu
Ⓖ zestaw relingów wzdłużnych okrągłych

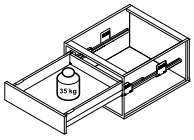

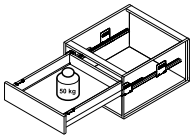

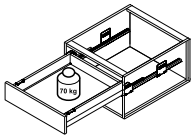

wys. zabudowy w świetle

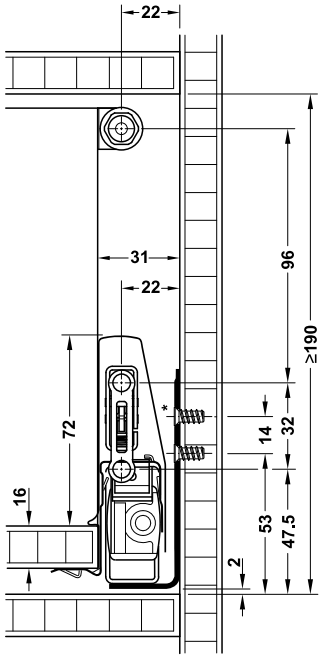

* W zestawach szuflad o udźwigu 35 kg górny wkręt mocujący nie jest stosowany.

wym. montażowe ścianki tylnej

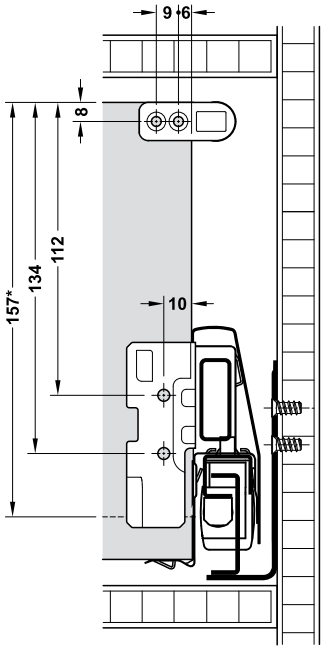

* wys. ścianki tylnej

> rodzaj wysuwu:	wysuw pełny, z wbudowanym hamulcem i mocowaniem ścianki tylnej
> materiał:	stal, mocowanie relingu: tworzywo sztuczne
> powierzchnia:	boki szuflady i reling: malowane proszkowo, prowadnice: ocynkowane
> wymiary:	reling: Ø 11 mm

→ Wysuw pełny z wbudowanym hamulcem

Zakres dostawy
1 lewy i 1 prawy bok szuflady ze zintegrowanym mocowaniem ścianki tylnej
1 lewa i 1 prawa prowadnica
1 lewa i 1 prawa zaślepka z wytłoczonym logo Häfele
1 zestaw relingów wzdłużnych okrągłych (reling, zaczepy frontu, mocowanie ścianki tylnej)

dł. znamion. mm	biały	szary	srebrny metalizowany	antracytowy metalizowany
udźwig 35 kg, zestaw Häfele Matrix P35, wysokość boków 92 mm, z relingiem wzdłużnym okrągłym				
270	513.07.700	513.07.500	513.07.900	513.07.300
300	513.07.701	513.07.501	513.07.901	513.07.301
350	513.07.702	513.07.502	513.07.902	513.07.302
400	513.07.703	513.07.503	513.07.903	513.07.303
450	513.07.704	513.07.504	513.07.904	513.07.304
500	513.07.705	513.07.505	513.07.905	513.07.305
550	513.07.706	513.07.506	513.07.906	513.07.306
udźwig 50 kg, zestaw Häfele Matrix P50, wysokość boków 92 mm, z relingiem wzdłużnym okrągłym				
400	551.57.723	551.57.523	551.57.923	551.57.323
450	551.57.724	551.57.524	551.57.924	551.57.324
500	551.57.725	551.57.525	551.57.925	551.57.325
550	551.57.726	551.57.526	551.57.926	551.57.326
600	551.57.727	551.57.527	551.57.927	551.57.327
650	551.57.728	551.57.528	551.57.928	551.57.328
udźwig 70 kg, zestaw Häfele Matrix P70, wysokość boków 92 mm, z relingiem wzdłużnym okrągłym				
550	551.57.746	551.57.546	551.57.946	551.57.346
600	551.57.747	551.57.547	551.57.947	551.57.347
650	551.57.748	551.57.548	551.57.948	551.57.348

opakowanie: 1 zestaw

Wskazówka dotycząca zamówienia
Mocowanie frontu Ⓒ do szuflady nie wchodzi w zakres dostawy, dlatego należy zamówić je dodatkowo.

mocowanie frontu Ⓒ

do wciskania

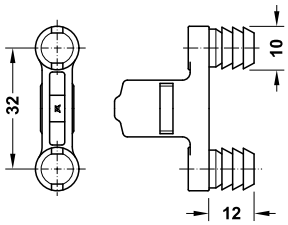

do wciskania

> materiał: znal

wersja	nr artykułu
do wciskania	553.59.995
do przykręcania	553.59.991

opakowanie: 1 lub 100 szt.

do przykręcania

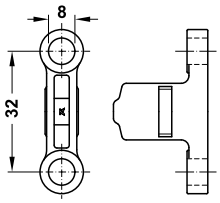

do przykręcania

Wskazówka dotycząca zamówienia
W przypadku wersji do przykręcania dodatkowo należy zamówić wkręty mocujące, nr art. 013.20.949.

MATRIX P

Szuflada Häfele Matrix P H92 z metalowym podwyższeniem

- > regulacja nachylenia frontu poprzez obracanie relingu ±2 mm
- > wysokie produkty umieszczone w szufladzie zabezpieczone przed wypadnięciem lub przewróceniem się zamkniętym podwyższeniem boku
- > możliwość zmiany na relingi okrągłe przy zachowaniu wymaganej wysokości zabudowy
- > kolorystycznie dopasowane do boków szuflady

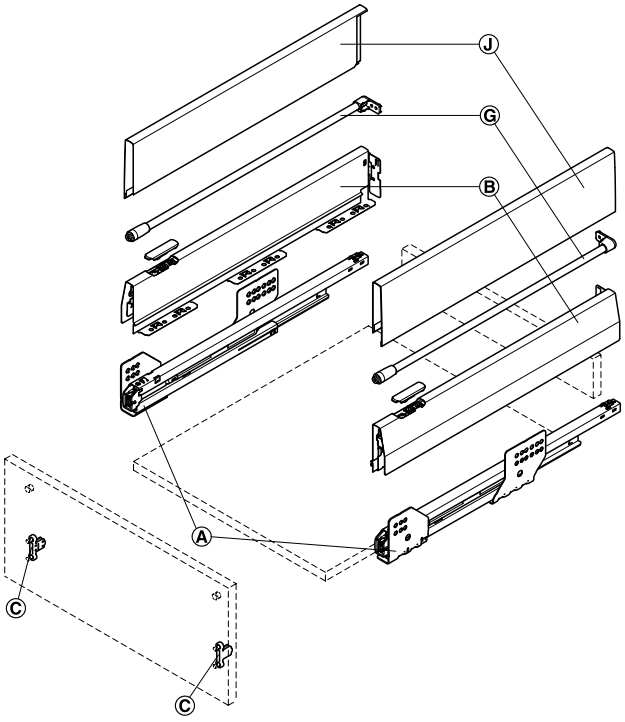

Ⓐ prowadnice
Ⓑ boki szuflady z zaślepkami
Ⓒ mocowanie frontu
Ⓖ zestaw relingów wzdłużnych
Ⓙ podwyższenie boku

wys. zabudowy w świetle

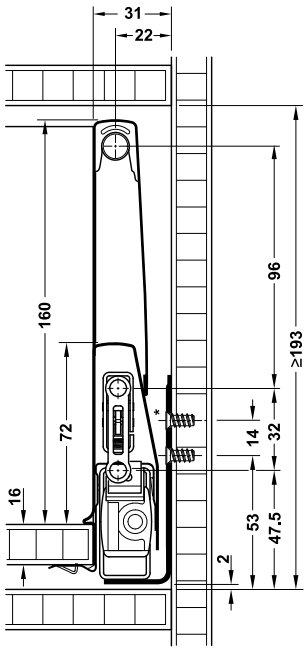

* W zestawach szuflad o udźwigu 35 kg górny wkręt mocujący nie jest stosowany.

wym. montażowe ścianki tylnej

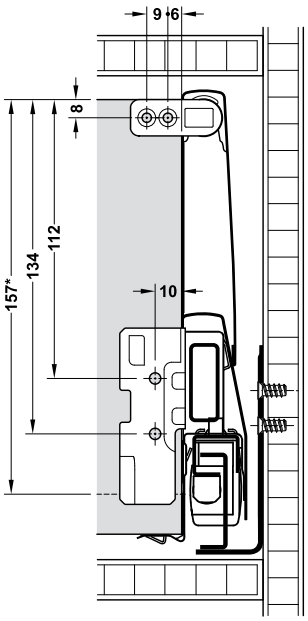

* wys. ścianki tylnej

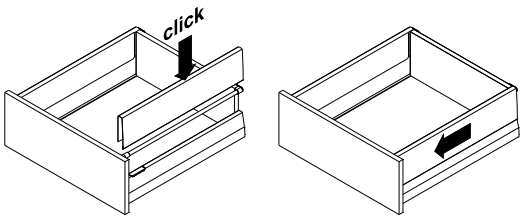

W przypadku ścianek tylnych o indywidualnej wysokości reling wzdłużny zamontować dokładnie według instrukcji montażu.

> zastosowanie:	do podwyższenia zamkniętego wnętrza szuflady o 88 mm do wysokości całkowitej równej 160 mm
> rodzaj wysuwu:	wysuw pełny, z wbudowanym hamulcem i mocowaniem ścianki tylnej
> materiał:	stal, mocowanie relingu: tworzywo sztuczne
> powierzchnia:	boki szuflady i reling: malowane proszkowo, prowadnice: ocynkowane

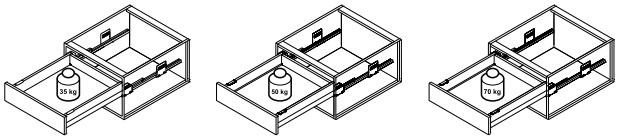

→ Wysuw pełny z wbudowanym hamulcem

Zakres dostawy
1 lewy i 1 prawy bok szuflady ze zintegrowanym mocowaniem ścianki tylnej
1 lewa i 1 prawa prowadnica
1 lewa i 1 prawa zaślepka z wytłoczonym logo Häfele
1 zestaw relingów wzdłużnych (reling, zaczepy frontu, mocowanie ścianki tylnej)
2 podwyższenia boku

dł. znamion. mm	biały	szary	srebrny metalizowany	antracytowy metalizowany	brązowy metalizowany
udźwig 35 kg, zestaw Häfele Matrix P35, wysokość boków 92 mm, z podwyższeniem boku					
270	513.05.700	513.05.500	513.05.900	513.05.300	513.05.100
300	513.05.701	513.05.501	513.05.901	513.05.301	513.05.101
350	513.05.702	513.05.502	513.05.902	513.05.302	513.05.102
400	513.05.703	513.05.503	513.05.903	513.05.303	513.05.103
450	513.05.704	513.05.504	513.05.904	513.05.304	513.05.104
500	513.05.705	513.05.505	513.05.905	513.05.305	513.05.105
550	513.05.706	513.05.506	513.05.906	513.05.306	513.05.106
udźwig 50 kg, zestaw Häfele Matrix P50, wysokość boków 92 mm, z podwyższeniem boku					
400	551.55.723	551.55.523	551.55.923	551.55.323	551.55.123
450	551.55.724	551.55.524	551.55.924	551.55.324	551.55.124
500	551.55.725	551.55.525	551.55.925	551.55.325	551.55.125
550	551.55.726	551.55.526	551.55.926	551.55.326	551.55.126
600	551.55.727	551.55.527	551.55.927	551.55.327	551.55.127
650	551.55.728	551.55.528	551.55.928	551.55.328	551.55.128
udźwig 70 kg, zestaw Häfele Matrix P70, wysokość boków 92 mm, z podwyższeniem boku					
550	551.55.746	551.55.546	551.55.946	551.55.346	551.55.146
600	551.55.747	551.55.547	551.55.947	551.55.347	551.55.147
650	551.55.748	551.55.548	551.55.948	551.55.348	551.55.148

opakowanie: 1 zestaw

Wskazówka dotycząca zamówienia
Mocowanie frontu © do szuflady nie wchodzi w zakres dostawy, dlatego należy zamówić je dodatkowo.

mocowanie frontu ©

do wciskania

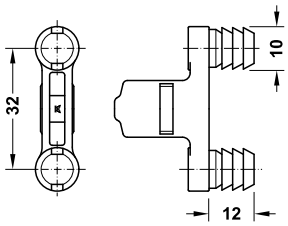

do wciskania

> materiał: znal

wersja	nr artykułu
do wciskania	553.59.995
do przykręcania	553.59.991

opakowanie: 1 lub 100 szt.

do przykręcania

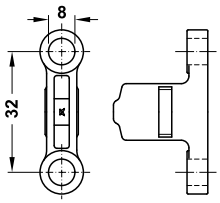

do przykręcania

Wskazówka dotycząca zamówienia
W przypadku wersji do przykręcania dodatkowo należy zamówić wkręty mocujące, nr art. 013.20.949.

MATRIX P

Szuflada Häfele Matrix P H92 z panelem szklanym

- > do indywidualnych paneli o grubości 8 mm, np. ze szkła, drewna, akrylu
- > regulacja nachylenia frontu za pomocą mocowania panelu w zakresie ±2 mm
- > dodatkowa stabilność w przypadku wysokich frontów

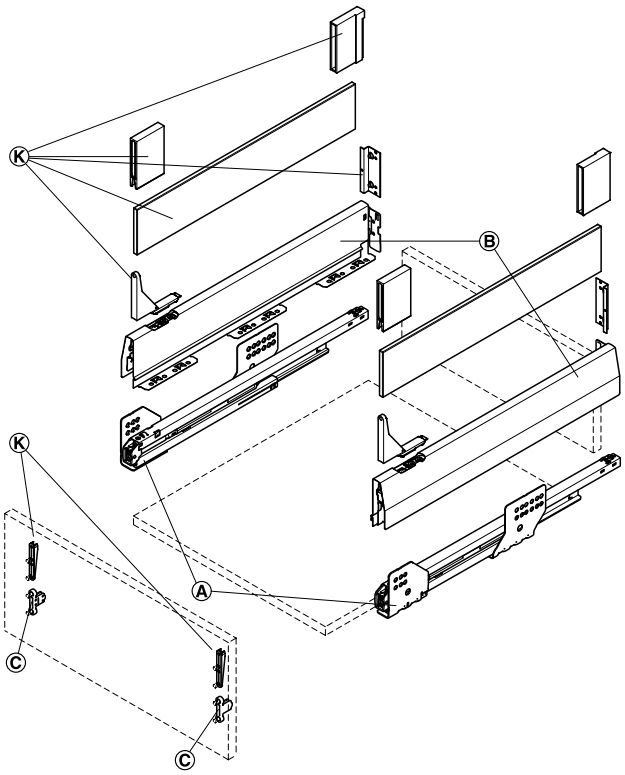

Ⓐ prowadnice
Ⓑ boki szuflady z zaślepkami
Ⓒ mocowanie frontu
Ⓚ mocowanie panelu

wys. zabudowy w świetle

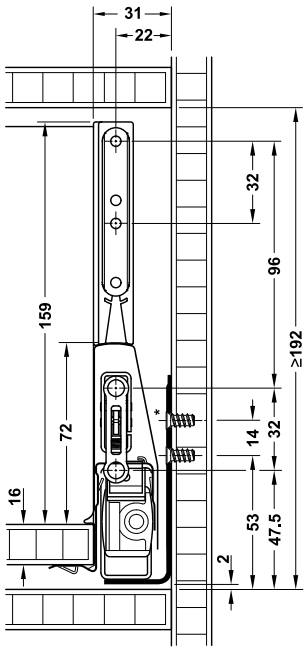

* W zestawach szuflad o udźwigu 35 kg górny wkręt mocujący nie jest stosowany.

wym. montażowe ścianki tylnej

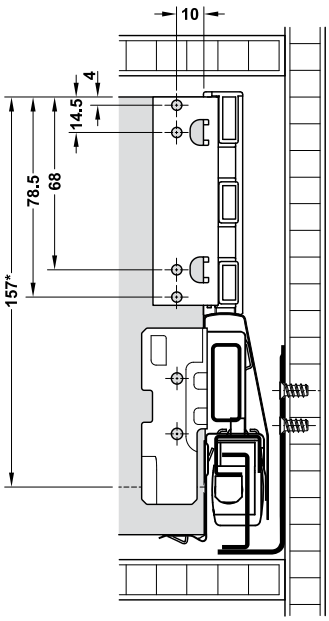

* wys. ścianki tylnej

Montaż

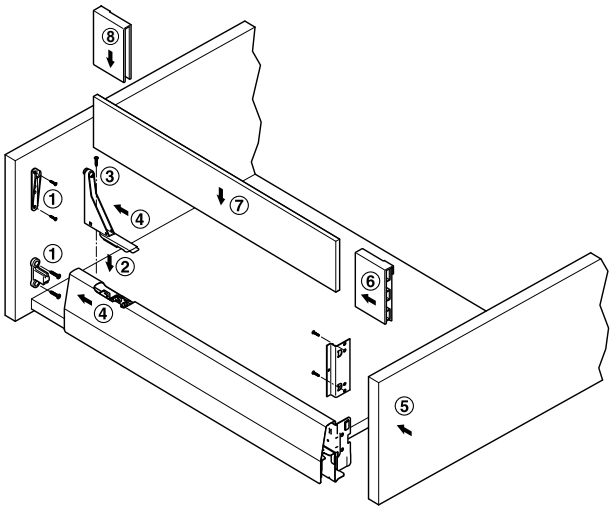

> rodzaj wysuwu:	wysuw pełny, z wbudowanym hamulcem i mocowaniem ścianki tylnej
> materiał:	stal, mocowanie relingu: tworzywo sztuczne
> powierzchnia:	boki szuflady i reling: malowane proszkowo, prowadnice: ocynkowane
> możliwość regulacji:	regulacja nachylenia frontu szuflady za pomocą wkrętu z rowkiem prostym
> montaż:	do nałożenia na boki szuflady, do przykręcenia do frontu szuflady i ścianki tylnej, zaślepki do nałożenia

→ Wysuw pełny z wbudowanym hamulcem

Zakres dostawy
1 lewy i 1 prawy bok szuflady ze zintegrowanym mocowaniem ścianki tylnej
1 lewa i 1 prawa prowadnica
1 lewa i 1 prawa zaślepka z wytłoczonym logo Häfele
1 zestaw do panelu nadstawki bocznej (zaczepy frontu, mocowanie panelu, zaślepki, mocowanie ścianki tylnej)

dł. znamion. mm	biały	srebrny metalizowany	antracytowy metalizowany	brązowy metalizowany
udźwig 35 kg, zestaw Häfele Matrix P35, wysokość boków 92 mm, z mocowaniem panelu				
270	513.09.760	513.09.960	513.09.360	513.09.160
300	513.09.761	513.09.961	513.09.361	513.09.161
350	513.09.762	513.09.962	513.09.362	513.09.162
400	513.09.763	513.09.963	513.09.363	513.09.163
450	513.09.764	513.09.964	513.09.364	513.09.164
500	513.09.765	513.09.965	513.09.365	513.09.165
550	513.09.766	513.09.966	513.09.366	513.09.166
udźwig 50 kg, zestaw Häfele Matrix P50, wysokość boków 92 mm, z mocowaniem panelu				
400	551.67.773	551.67.973	551.67.373	551.67.173
450	551.67.774	551.67.974	551.67.374	551.67.174
500	551.67.775	551.67.975	551.67.375	551.67.175
550	551.67.776	551.67.976	551.67.376	551.67.176
600	551.67.777	551.67.977	551.67.377	551.67.177
650	551.67.778	551.67.978	551.67.378	551.67.178
udźwig 70 kg, zestaw Häfele Matrix P70, wysokość boków 92 mm, z mocowaniem panelu				
550	551.67.786	551.67.986	551.67.386	551.67.186
600	551.67.787	551.67.987	551.67.387	551.67.187
650	551.67.788	551.67.988	551.67.388	551.67.188

opakowanie: 1 zestaw

Wskazówka dotycząca zamówienia
Mocowanie frontu Ⓒ i panel szklany do szuflady nie wchodzą w zakres dostawy, dlatego należy zamówić je dodatkowo.

Panel szklany

Wymiar montażowy

W przypadku indywidualnie projektowanych paneli należy uwzględnić:
> grubość materiału 8 mm
> wysokość 82 mm
> długość panelu = dł. znamionowa – 45 mm

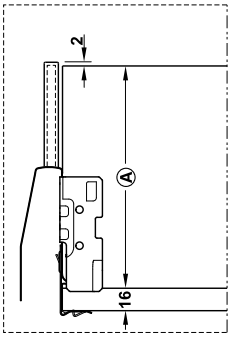

wysokość ścianki tylnej
Ⓐ = 157 (180) mm

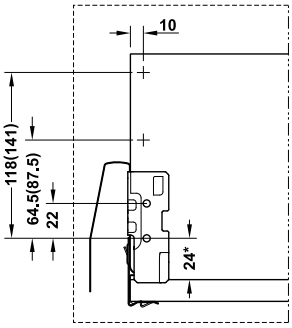

schemat wierceń pod uchwyty ścianki tylnej

wymiary bez nawiasów = wys. boków 92 mm
wymiary z nawiasami = wys. boków 115 mm

> wersja: krawędzie szlifowane i fazowane
> grub. szkła: 8 mm

dł. znamion. mm	szkło przezro-czyste	szkło satyno-wane
270	553.60.440	553.60.140
300	553.60.441	553.60.141
350	553.60.442	553.60.142
400	553.60.443	553.60.143
450	553.60.444	553.60.144
500	553.60.445	553.60.145
550	553.60.446	553.60.146
600	553.60.447	553.60.147
650	553.60.448	553.60.148
700	553.60.449	553.60.149

opakowanie: 1 para

MATRIX P

Szuflada Häfele Matrix P H115 z relingiem prostokątnym

- > reling kolorystycznie dopasowany do boków
- > regulacja nachylenia frontu na elemencie regulacyjnym w relingu ±2 mm
- > stylizacja architektoniczna z relingiem prostokątnym
- > dodatkowa stabilność w przypadku wysokich frontów

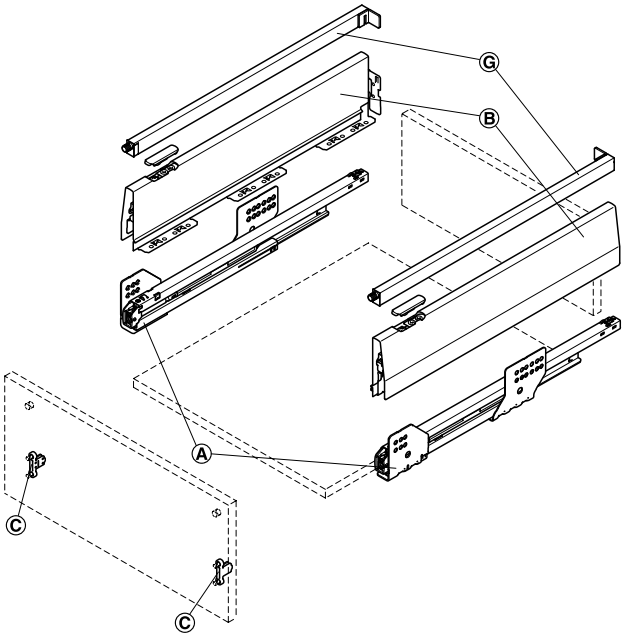

Ⓐ prowadnice
Ⓑ boki szuflady z zaślepkami
Ⓒ mocowanie frontu
Ⓖ zestaw relingów wzdłużnych prostokątnych

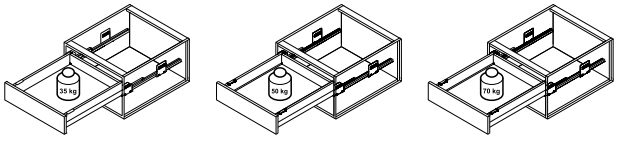

wys. zabudowy w świetle

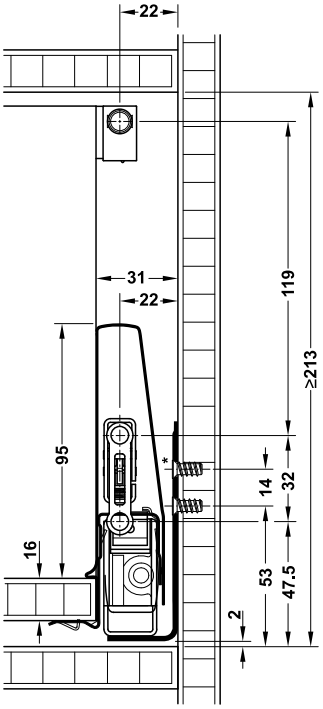

* W zestawach szuflad o udźwigu 35 kg górny wkręt mocujący nie jest stosowany.

wym. montażowe ścianki tylnej

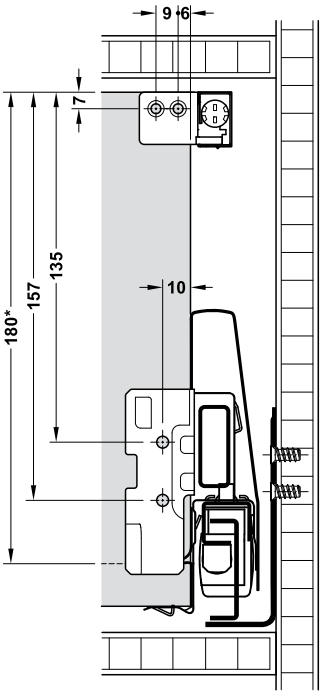

* wys. ścianki tylnej

> rodzaj wysuwu:	wysuw pełny, z wbudowanym hamulcem i mocowaniem ścianki tylnej
> materiał:	stal, mocowanie relingu: tworzywo sztuczne
> powierzchnia:	boki szuflady i reling: malowane proszkowo, prowadnica: ocynkowana
> wymiary:	reling: 13,5 x 22 mm

→ Wysuw pełny z wbudowanym hamulcem

Zakres dostawy
1 lewy i 1 prawy bok szuflady ze zintegrowanym mocowaniem ścianki tylnej
1 lewa i 1 prawa prowadnica
1 lewa i 1 prawa zaślepka z wytłoczonym logo Häfele
1 zestaw relingów wzdłużnych (reling, zaczepy frontu, mocowanie ścianki tylnej)

dł. znamion. mm	biały	srebrny metalizowany	antracytowy metalizowany	brązowy metalizowany
udźwig 35 kg, zestaw Häfele Matrix P35, wysokość boków 115 mm, z relingiem wzdłużnym prostokątnym				
270	513.19.700	513.19.900	513.19.300	513.19.100
300	513.19.701	513.19.901	513.19.301	513.19.101
350	513.19.702	513.19.902	513.19.302	513.19.102
400	513.19.703	513.19.903	513.19.303	513.19.103
450	513.19.704	513.19.904	513.19.304	513.19.104
500	513.19.705	513.19.905	513.19.305	513.19.105
550	513.19.706	513.19.906	513.19.306	513.19.106
udźwig 50 kg, zestaw Häfele Matrix P50, wysokość boków 115 mm, z relingiem wzdłużnym prostokątnym				
400	551.37.723	551.37.923	551.37.323	551.37.123
450	551.37.724	551.37.924	551.37.324	551.37.124
500	551.37.725	551.37.925	551.37.325	551.37.125
550	551.37.726	551.37.926	551.37.326	551.37.126
600	551.37.727	551.37.927	551.37.327	551.37.127
650	551.37.728	551.37.928	551.37.328	551.37.128
udźwig 70 kg, zestaw Häfele Matrix P70, wysokość boków 115 mm, z relingiem wzdłużnym prostokątnym				
550	551.37.746	551.37.946	551.37.346	551.37.146
600	551.37.747	551.37.947	551.37.347	551.37.147
650	551.37.748	551.37.948	551.37.348	551.37.148

opakowanie: 1 zestaw

Wskazówka dotycząca zamówienia
Mocowanie frontu © do szuflady nie wchodzi w zakres dostawy, dlatego należy zamówić je dodatkowo.

mocowanie frontu ©

do wciskania

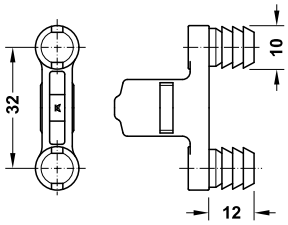

do wciskania

> materiał: znal

wersja	nr artykułu
do wciskania	553.59.995
do przykręcania	553.59.991

opakowanie: 1 lub 100 szt.

Wskazówka dotycząca zamówienia
W przypadku wersji do przykręcania dodatkowo należy zamówić wkręty mocujące, nr art. 013.20.949.

do przykręcania

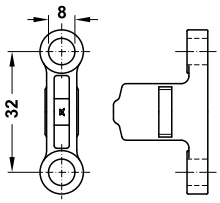

do przykręcania

Szuflada Häfele Matrix P H115 z relingiem okrągłym

> reling kolorystycznie dopasowany do boków
> regulacja nachylenia frontu poprzez obracanie pręta relingu ±2 mm
> dodatkowa stabilność w przypadku wysokich frontów

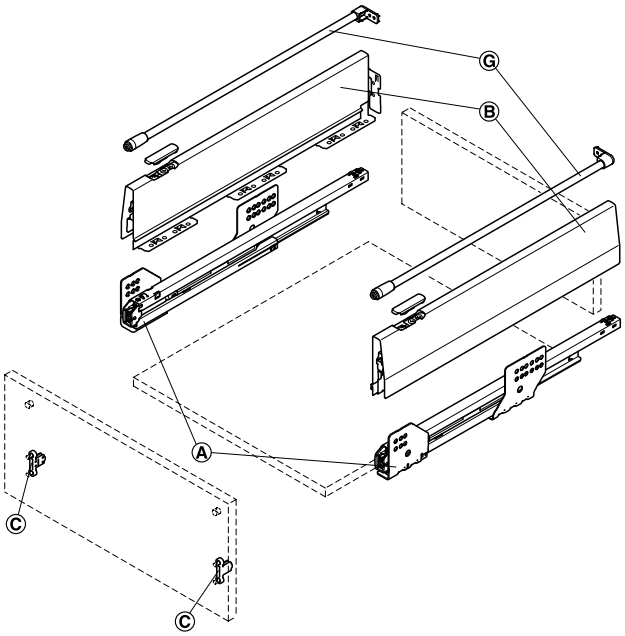

Ⓐ prowadnice
Ⓑ boki szuflady z zaślepkami
Ⓒ mocowanie frontu
Ⓖ zestaw relingów wzdłużnych okrągłych

wys. zabudowy w świetle

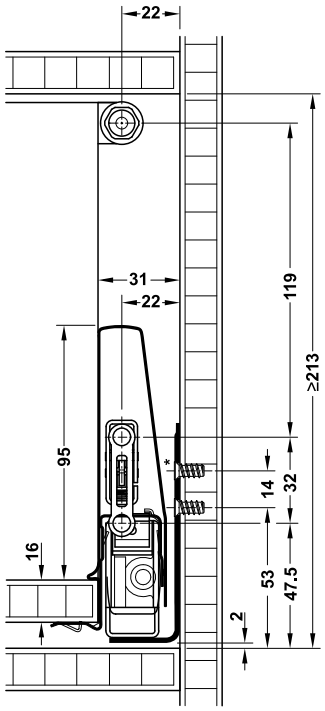

* W zestawach szuflad o udźwigu 35 kg górny wkręt mocujący nie jest stosowany.

wym. montażowe ścianki tylnej

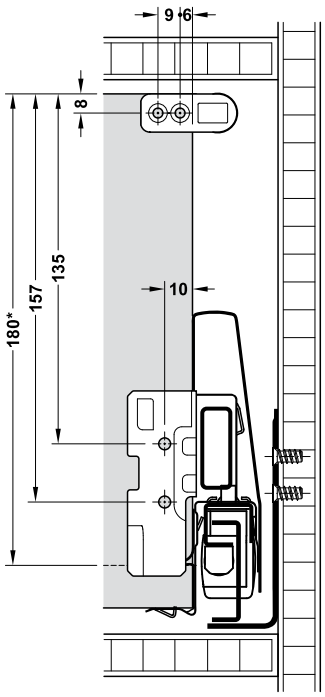

* wys. ścianki tylnej

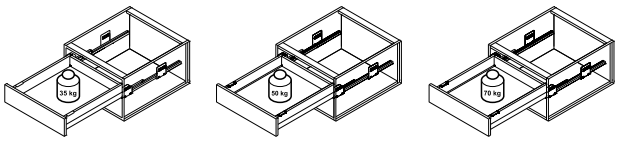

> rodzaj wysuwu:	wysuw pełny, z wbudowanym hamulcem i mocowaniem ścianki tylnej
> materiał:	stal, mocowanie relingu: tworzywo sztuczne
> powierzchnia:	boki szuflady i reling: malowane proszkowo, prowadnice: ocynkowane
> wymiary:	reling: Ø11 mm

→ Wysuw pełny z wbudowanym hamulcem

Zakres dostawy
1 lewy i 1 prawy bok szuflady ze zintegrowanym mocowaniem ścianki tylnej
1 lewa i 1 prawa prowadnica
1 lewa i 1 prawa zaślepka z wytłoczonym logo Häfele
1 zestaw relingów wzdłużnych okrągłych (reling, zaczepy frontu, mocowanie ścianki tylnej)

dł. znamion. mm	biały	szary	srebrny metalizowany	antracytowy metalizowany
udźwig 35 kg, zestaw Häfele Matrix P35, wysokość boków 115 mm, z relingiem wzdłużnym okrągłym				
270	513.17.700	513.17.500	513.17.900	513.17.300
300	513.17.701	513.17.501	513.17.901	513.17.301
350	513.17.702	513.17.502	513.17.902	513.17.302
400	513.17.703	513.17.503	513.17.903	513.17.303
450	513.17.704	513.17.504	513.17.904	513.17.304
500	513.17.705	513.17.505	513.17.905	513.17.305
550	513.17.706	513.17.506	513.17.906	513.17.306
udźwig 50 kg, zestaw Häfele Matrix P50, wysokość boków 115 mm, z relingiem wzdłużnym okrągłym				
400	551.32.723	551.32.523	551.32.923	551.32.323
450	551.32.724	551.32.524	551.32.924	551.32.324
500	551.32.725	551.32.525	551.32.925	551.32.325
550	551.32.726	551.32.526	551.32.926	551.32.326
600	551.32.727	551.32.527	551.32.927	551.32.327
650	551.32.728	551.32.528	551.32.928	551.32.328
udźwig 70 kg, zestaw Häfele Matrix P70, wysokość boków 115 mm, z relingiem wzdłużnym okrągłym				
550	551.32.746	551.32.546	551.32.946	551.32.346
600	551.32.747	551.32.547	551.32.947	551.32.347
650	551.32.748	551.32.548	551.32.948	551.32.348

opakowanie: 1 zestaw

Wskazówka dotycząca zamówienia
Mocowanie frontu © do szuflady nie wchodzi w zakres dostawy, dlatego należy zamówić je dodatkowo.

mocowanie frontu ©

do wciskania

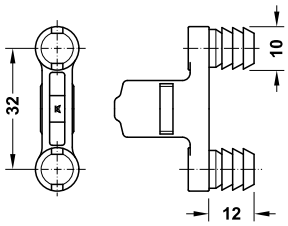

do wciskania

> materiał: znal

wersja	nr artykułu
do wciskania	553.59.995
do przykręcania	553.59.991

opakowanie: 1 lub 100 szt.

Wskazówka dotycząca zamówienia
W przypadku wersji do przykręcania dodatkowo należy zamówić wkręty mocujące, nr art. 013.20.949.

do przykręcania

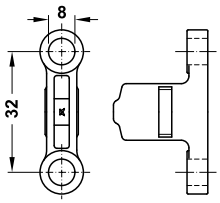

do przykręcania

MATRIX P

Szuflada Häfele Matrix P H115 z metalowym podwyższeniem

- > regulacja nachylenia frontu poprzez obracanie pręta relingu ±2 mm
- > wysokie produkty umieszczone w szufladzie zabezpieczone przed wypadnięciem lub przewróceniem się zamkniętym podwyższeniem boku
- > możliwość zmiany na relingi okrągłe przy zachowaniu wymaganej wysokości zabudowy
- > kolorystycznie dopasowane do boków szuflady
- > dodatkowa stabilność w przypadku wysokich frontów

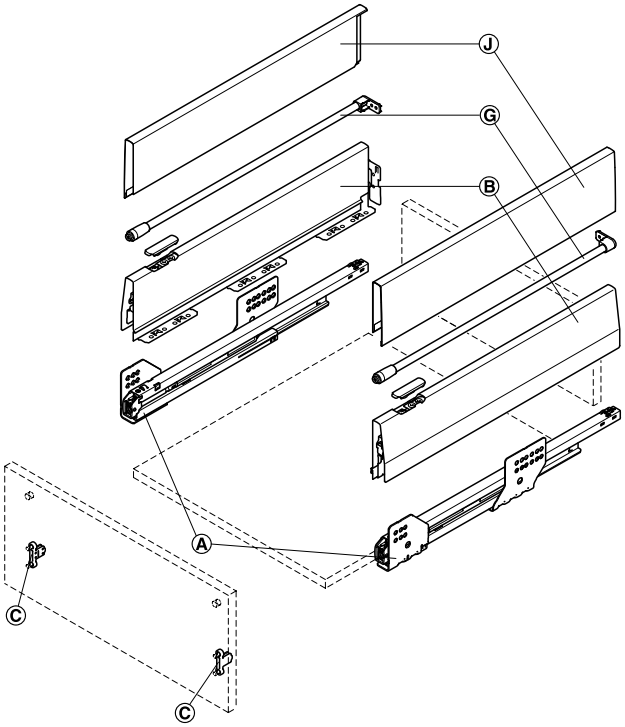

Ⓐ prowadnice
Ⓑ boki szuflady z zaślepkami
Ⓒ mocowanie frontu
Ⓖ zestaw relingów wzdłużnych
Ⓙ podwyższenie boku

wys. zabudowy w świetle

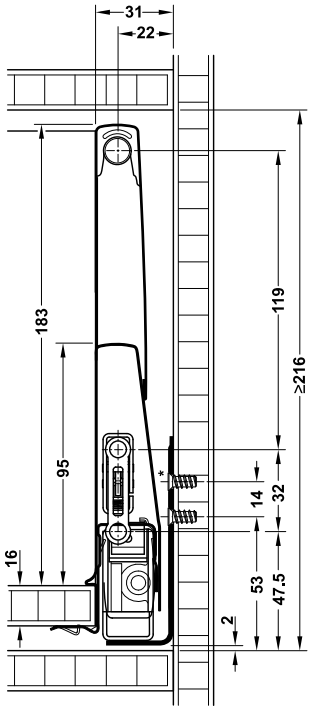

* W zestawach szuflad o udźwigu 35 kg górny wkręt mocujący nie jest stosowany.

wym. montażowe ścianki tylnej

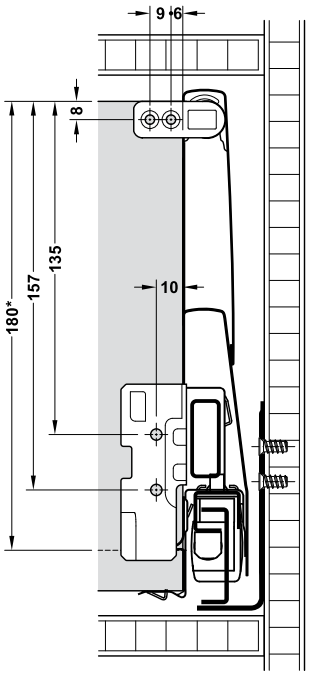

* wys. ścianki tylnej

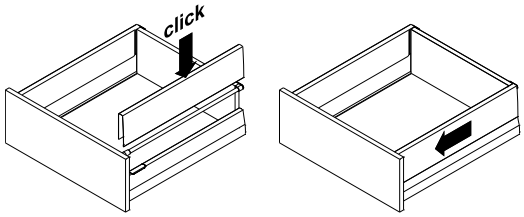

W przypadku ścianek tylnych o indywidualnej wysokości reling wzdłużny zamontować dokładnie według instrukcji montażu.

> rodzaj wysuwu:	wysuw pełny, z wbudowanym hamulcem i mocowaniem ścianki tylnej
> materiał:	stal
> powierzchnia:	boki szuflady i podwyższenie boku: malowane proszkowo, prowadnice: ocynkowane
> zastosowanie:	do podwyższenia zamkniętego wnętrza szuflady o 88 mm do wysokości całkowitej równej 183 mm

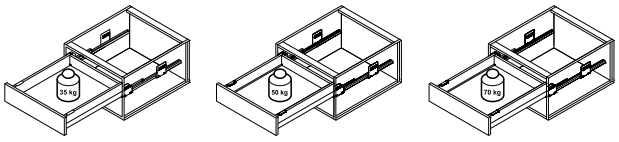

→ Wysuw pełny z wbudowanym hamulcem

Zakres dostawy
1 lewy i 1 prawy bok szuflady ze zintegrowanym mocowaniem ścianki tylnej
1 lewa i 1 prawa prowadnica
1 lewa i 1 prawa zaślepka z wytłoczonym logo Häfele
1 zestaw relingów wzdłużnych (reling, zaczepy frontu, mocowanie ścianki tylnej)
2 podwyższenia boku

dł. znamion. mm	biały	szary	srebrny metalizowany	antracytowy metalizowany	brązowy metalizowany
udźwig 35 kg, zestaw Häfele Matrix P35, wysokość boków 115 mm, z podwyższeniem boku					
270	513.15.700	513.15.500	513.15.900	513.15.300	513.15.100
300	513.15.701	513.15.501	513.15.901	513.15.301	513.15.101
350	513.15.702	513.15.502	513.15.902	513.15.302	513.15.102
400	513.15.703	513.15.503	513.15.903	513.15.303	513.15.103
450	513.15.704	513.15.504	513.15.904	513.15.304	513.15.104
500	513.15.705	513.15.505	513.15.905	513.15.305	513.15.105
550	513.15.706	513.15.506	513.15.906	513.15.306	513.15.106
udźwig 50 kg, zestaw Häfele Matrix P50, wysokość boków 115 mm, z podwyższeniem boku					
400	551.30.723	551.30.523	551.30.923	551.30.323	551.30.123
450	551.30.724	551.30.524	551.30.924	551.30.324	551.30.124
500	551.30.725	551.30.525	551.30.925	551.30.325	551.30.125
550	551.30.726	551.30.526	551.30.926	551.30.326	551.30.126
600	551.30.727	551.30.527	551.30.927	551.30.327	551.30.127
650	551.30.728	551.30.528	551.30.928	551.30.328	551.30.128
udźwig 70 kg, zestaw Häfele Matrix P70, wysokość boków 115 mm, z podwyższeniem boku					
550	551.30.746	551.30.546	551.30.946	551.30.346	551.30.146
600	551.30.747	551.30.547	551.30.947	551.30.347	551.30.147
650	551.30.748	551.30.548	551.30.948	551.30.348	551.30.148

opakowanie: 1 zestaw

Wskazówka dotycząca zamówienia
Mocowanie frontu © do szuflady nie wchodzi w zakres dostawy, dlatego należy zamówić je dodatkowo.

mocowanie frontu ©

do wciskania

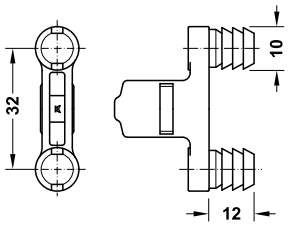

do wciskania

> materiał: znal

wersja	nr artykułu
do wciskania	553.59.995
do przykręcania	553.59.991

opakowanie: 1 lub 100 szt.

do przykręcania

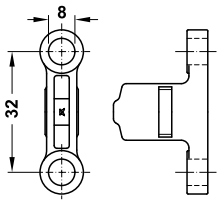

do przykręcania

Wskazówka dotycząca zamówienia
W przypadku wersji do przykręcania dodatkowo należy zamówić wkręty mocujące, nr art. 013.20.949.

MATRIX P

Szuflada Häfele Matrix P H115 z panelem szklanym

> do indywidualnych paneli o grubości 8 mm, np. ze szkła, drewna, akrylu
> regulacja nachylenia frontu za pomocą mocowania panelu w zakresie ±2 mm
> dodatkowa stabilność w przypadku wysokich frontów

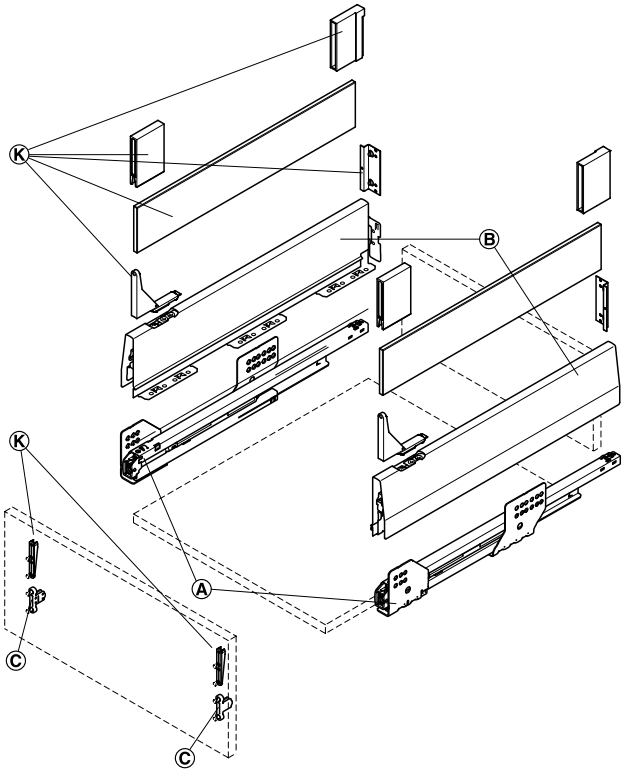

wys. zabudowy w świetle

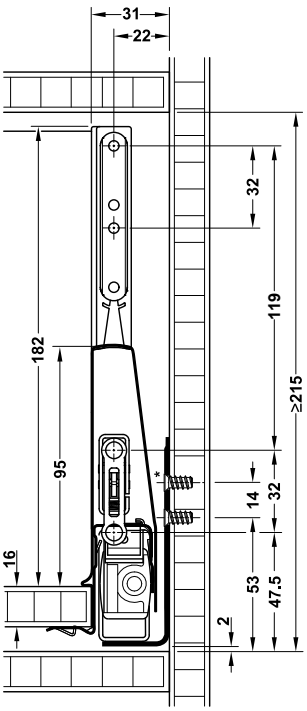

* W zestawach szuflad o udźwigu 35 kg górny wkręt mocujący nie jest stosowany.

wym. montażowe ścianki tylnej

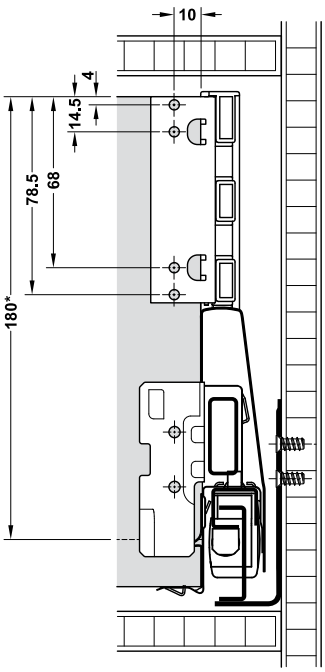

* wys. ścianki tylnej

> rodzaj wysuwu:	wysuw pełny, z wbudowanym hamulcem i mocowaniem ścianki tylnej
> materiał:	stal (mocowanie panelu z zaślepką z tworzywa sztucznego)
> powierzchnia:	boki szuflady i mocowanie panelu: malowane proszkowo, prowadnice: ocynkowane
> możliwość regulacji:	regulacja nachylenia frontu szuflady za pomocą wkrętu z rowkiem prostym
> montaż:	do nałożenia na boki szuflady, do przykręcenia do frontu szuflady i ścianki tylnej, zaślepki do nałożenia

Montaż

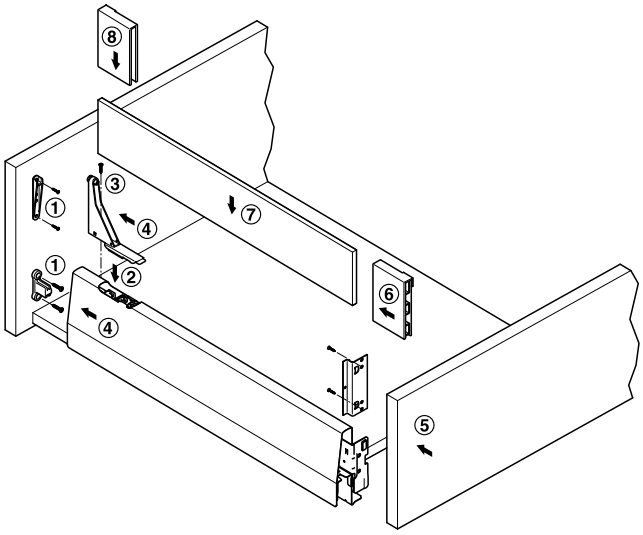

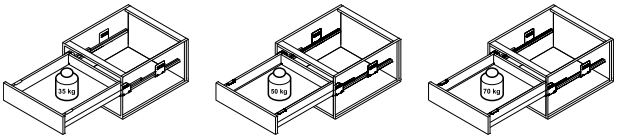

→ Wysuw pełny z wbudowanym hamulcem

Zakres dostawy
1 lewy i 1 prawy bok szuflady ze zintegrowanym mocowaniem ścianki tylnej
1 lewa i 1 prawa prowadnica
1 lewa i 1 prawa zaślepka z wytłoczonym logo Häfele
1 zestaw do panelu nadstawki bocznej (zaczepy frontu, mocowanie panelu, zaślepki, mocowanie ścianki tylnej)

dł. znamion. mm	biały	srebrny metalizowany	antracytowy metalizowany	brązowy metalizowany
udźwig 35 kg, komplet Häfele Matrix P35, wysokość boków 115 mm, z mocowaniem panelu				
270	513.19.760	513.19.960	513.19.360	513.19.160
300	513.19.761	513.19.961	513.19.361	513.19.161
350	513.19.762	513.19.962	513.19.362	513.19.162
400	513.19.763	513.19.963	513.19.363	513.19.163
450	513.19.764	513.19.964	513.19.364	513.19.164
500	513.19.765	513.19.965	513.19.365	513.19.165
550	513.19.766	513.19.966	513.19.366	513.19.166
udźwig 50 kg, komplet Häfele Matrix P50, wysokość boków 115 mm, z mocowaniem panelu				
400	551.37.773	551.37.973	551.37.373	551.37.173
450	551.37.774	551.37.974	551.37.374	551.37.174
500	551.37.775	551.37.975	551.37.375	551.37.175
550	551.37.776	551.37.976	551.37.376	551.37.176
600	551.37.777	551.37.977	551.37.377	551.37.177
650	551.37.778	551.37.978	551.37.378	551.37.178
udźwig 70 kg, komplet Häfele Matrix P70, wysokość boków 115 mm, z mocowaniem panelu				
550	551.37.786	551.37.986	551.37.386	551.37.186
600	551.37.787	551.37.987	551.37.387	551.37.187
650	551.37.788	551.37.988	551.37.388	551.37.188

opakowanie: 1 zestaw

Wskazówka dotycząca zamówienia
Mocowanie frontu Ⓒ i panel szklany do szuflady nie wchodzą w zakres dostawy, dlatego należy zamówić je dodatkowo.

Panel szklany

Wymiar montażowy

W przypadku indywidualnie projektowanych paneli należy uwzględnić:
> grubość materiału 8 mm
> wysokość 82 mm
> długość panelu = dł. znamionowa – 45 mm

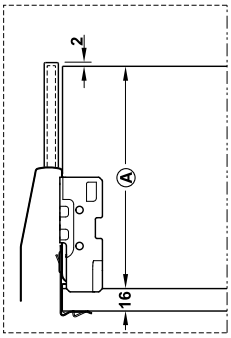

wysokość ścianki tylnej
Ⓐ = 157 (180) mm

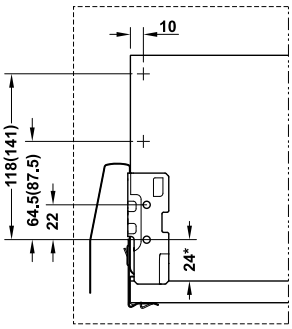

schemat wierceń pod mocowanie ścianki tylnej

wymiary bez nawiasów = wys. boków 92 mm
wymiary z nawiasami = wys. boków 115 mm

> wersja: krawędzie szlifowane i fazowane
> grub. szkła: 8 mm

dł. znamion. mm	szkło przezro-czyste	szkło satyno-wane
270	553.60.440	553.60.140
300	553.60.441	553.60.141
350	553.60.442	553.60.142
400	553.60.443	553.60.143
450	553.60.444	553.60.144
500	553.60.445	553.60.145
550	553.60.446	553.60.146
600	553.60.447	553.60.147
650	553.60.448	553.60.148
700	553.60.449	553.60.149

opakowanie: 1 para

Szuflada Häfele Matrix P VIS H92 wewnętrzna

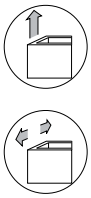

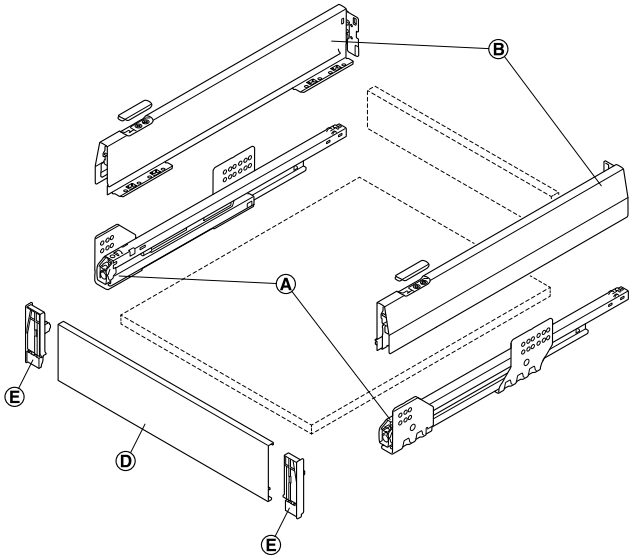

Ⓐ prowadnice
Ⓑ boki szuflady z zaślepkami
Ⓓ front wewnętrzny
Ⓔ mocowanie frontu wewnętrznego

wys. zabudowy w świetle

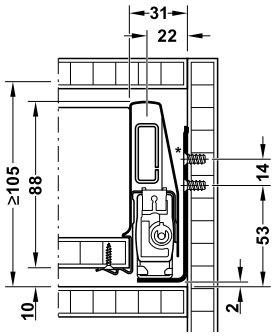

wym. montażowe ścianki tylnej

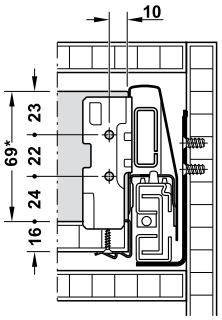

* W zestawach szuflad o udźwigu 35 kg górny wkręt mocujący nie jest stosowany.

* wys. ścianki tylnej

> rodzaj wysuwu:	wysuw pełny, z wbudowanym hamulcem i zintegrowanym mocowaniem ścianki tylnej
> materiał:	stal, mocowanie frontu wewnętrznego: tworzywo sztuczne, front wewnętrzny: aluminium
> powierzchnia:	boki szuflady i front wewnętrzny: malowane proszkowo, prowadnica: ocynkowana

Zakres dostawy
1 lewy i 1 prawy bok szuflady z mocowaniem ścianki tylnej
1 lewa i 1 prawa prowadnica
1 lewa i 1 prawa zaślepka z wytłoczonym logo Häfele
1 lewe i 1 prawe mocowanie frontu wewnętrznego
1 front wewnętrzny pasujący do podanej szerokości korpusu (o ściance bocznej o grubości 16 mm)

Wskazówka dotycząca zamówienia
W przypadku frontu wewnętrznego ≥600 mm zalecamy zastosowanie łącznika do stabilizacji frontu wewnętrznego, nr art. 553.61.780.

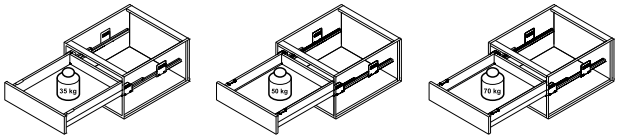

→ Wysuw pełny z wbudowanym hamulcem

szer. korpusu mm	dł. znamion. mm	biały	srebrny metalizowany	antracytowy metalizowany	brązowy metalizowany
udźwig 35 kg, komplet Häfele Matrix P35 VIS, wysokość boków 92 mm, z frontem wewnętrznym					
600	270	513.06.760	513.06.960	513.06.360	513.06.160
	300	513.06.761	513.06.961	513.06.361	513.06.161
	350	513.06.762	513.06.962	513.06.362	513.06.162
	400	513.06.763	513.06.963	513.06.363	513.06.163
	450	513.06.764	513.06.964	513.06.364	513.06.164
	500	513.06.765	513.06.965	513.06.365	513.06.165
	550	513.06.766	513.06.966	513.06.366	513.06.166
900	270	513.06.770	513.06.970	513.06.370	513.06.170
	300	513.06.771	513.06.971	513.06.371	513.06.171
	350	513.06.772	513.06.972	513.06.372	513.06.172
	400	513.06.773	513.06.973	513.06.373	513.06.173
	450	513.06.774	513.06.974	513.06.374	513.06.174
	500	513.06.775	513.06.975	513.06.375	513.06.175
	550	513.06.776	513.06.976	513.06.376	513.06.176
1200	270	513.06.780	513.06.980	513.06.380	513.06.180
	300	513.06.781	513.06.981	513.06.381	513.06.181
	350	513.06.782	513.06.982	513.06.382	513.06.182
	400	513.06.783	513.06.983	513.06.383	513.06.183
	450	513.06.784	513.06.984	513.06.384	513.06.184
	500	513.06.785	513.06.985	513.06.385	513.06.185
	550	513.06.786	513.06.986	513.06.386	513.06.186
udźwig 50 kg, komplet Häfele Matrix P50 VIS, wysokość boków 92 mm, z frontem wewnętrznym					
600	400	513.40.703	513.40.903	513.40.303	513.40.103
	450	513.40.704	513.40.904	513.40.304	513.40.104
	500	513.40.705	513.40.905	513.40.305	513.40.105
	550	513.40.706	513.40.906	513.40.306	513.40.106
	600	513.40.707	513.40.907	513.40.307	513.40.107
	650	513.40.708	513.40.908	513.40.308	513.40.108
900	400	513.40.713	513.40.913	513.40.313	513.40.113
	450	513.40.714	513.40.914	513.40.314	513.40.114
	500	513.40.715	513.40.915	513.40.315	513.40.115
	550	513.40.716	513.40.916	513.40.316	513.40.116
	600	513.40.717	513.40.917	513.40.317	513.40.117
	650	513.40.718	513.40.918	513.40.318	513.40.118
1200	400	513.40.723	513.40.923	513.40.323	513.40.123
	450	513.40.724	513.40.924	513.40.324	513.40.124
	500	513.40.725	513.40.925	513.40.325	513.40.125
	550	513.40.726	513.40.926	513.40.326	513.40.126
	600	513.40.727	513.40.927	513.40.327	513.40.127
	650	513.40.728	513.40.928	513.40.328	513.40.128
udźwig 70 kg, komplet Häfele Matrix P70 VIS, wysokość boków 92 mm, z frontem wewnętrznym					
600	550	513.40.736	513.40.936	513.40.336	513.40.136
	600	513.40.737	513.40.937	513.40.337	513.40.137
	650	513.40.738	513.40.938	513.40.338	513.40.138
900	550	513.40.746	513.40.946	513.40.346	513.40.146
	600	513.40.747	513.40.947	513.40.347	513.40.147
	650	513.40.748	513.40.948	513.40.348	513.40.148
1200	550	513.40.756	513.40.956	513.40.356	513.40.156
	600	513.40.757	513.40.957	513.40.357	513.40.157
	650	513.40.758	513.40.958	513.40.358	513.40.158

opakowanie: 1 zestaw

Szuflada Häfele Matrix P VIS H92 z frontem wewnętrznym i relingiem prostokątnym

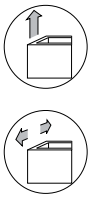

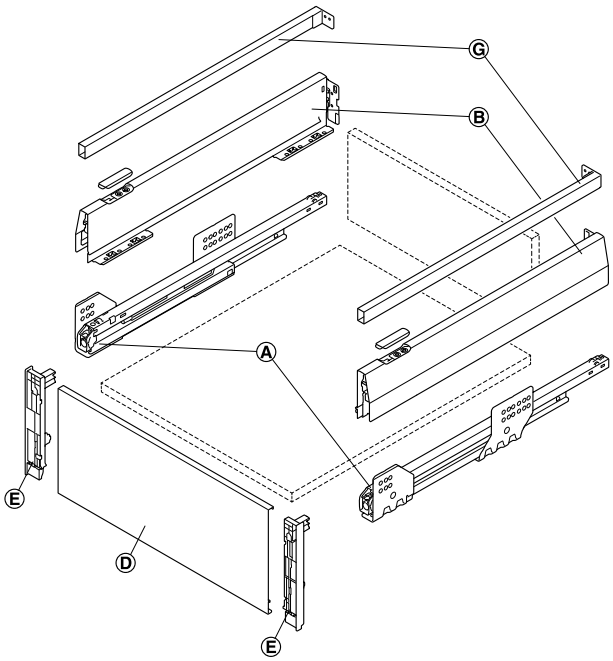

Ⓐ prowadnice
Ⓑ boki szuflady z zaślepkami
Ⓓ front wewnętrzny
Ⓔ mocowania frontu wewnętrznego
Ⓖ zestaw relingów wzdłużnych prostokątnych

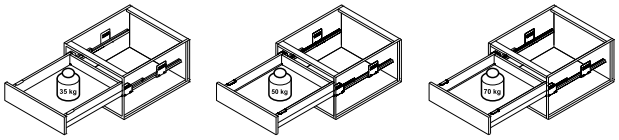

wys. zabudowy w świetle

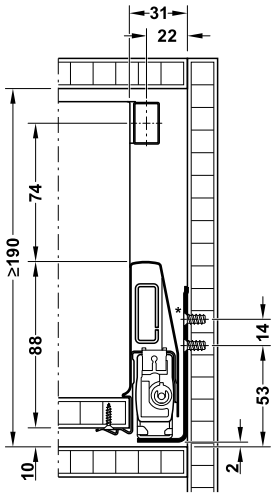

* W wysuwkach wewnętrznych w komplecie o udźwigu 35 kg górny wkręt mocujący nie jest stosowany.

wym. montażowe ścianki tylnej

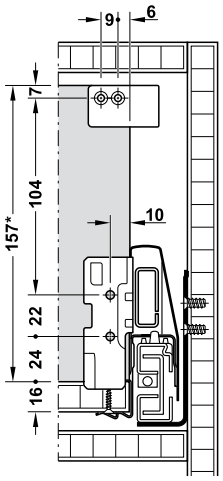

* wys. ścianki tylnej

> rodzaj wysuwu:	wysuw pełny, z wbudowanym hamulcem i uchwytem ścianki tylnej
> materiał:	stal, mocowanie frontu wewnętrznego: tworzywo sztuczne, front wewnętrzny: aluminium
> powierzchnia:	boki szuflady, reling wzdłużny i front wewnętrzny: malowane proszkowo, prowadnice: ocynkowane

Zakres dostawy
1 lewy i 1 prawy bok szuflady z mocowaniem ścianki tylnej
1 lewa i 1 prawa prowadnica
1 lewa i 1 prawa zaślepka z wytłoczonym logo Häfele
1 lewe i 1 prawe mocowanie frontu wewnętrznego
1 front wewnętrzny pasujący do podanej szerokości korpusu (o ściance bocznej o grubości 16 mm)
1 zestaw relingów wzdłużnych prostokątnych (reling, zaczepy frontu, mocowanie ścianki tylnej)

Wskazówka dotycząca zamówienia
W przypadku frontu wewnętrznego ≥600 mm zalecamy zastosowanie łącznika do stabilizacji frontu wewnętrznego, nr art. 553.61.780.

→ Wysuw pełny z wbudowanym hamulcem

szer. korpusu mm	dł. znamion. mm	biały	srebrny metalizowany	antracytowy metalizowany	brązowy metalizowany
udźwig 35 kg, komplet Häfele Matrix P35 VIS, wysokość boków 92 mm, z frontem wewnętrznym i relingiem wzdłużnym					
600	270	513.08.760	513.08.960	513.08.360	513.08.160
	300	513.08.761	513.08.961	513.08.361	513.08.161
	350	513.08.762	513.08.962	513.08.362	513.08.162
	400	513.08.763	513.08.963	513.08.363	513.08.163
	450	513.08.764	513.08.964	513.08.364	513.08.164
	500	513.08.765	513.08.965	513.08.365	513.08.165
	550	513.08.766	513.08.966	513.08.366	513.08.166
900	270	513.08.770	513.08.970	513.08.370	513.08.170
	300	513.08.771	513.08.971	513.08.371	513.08.171
	350	513.08.772	513.08.972	513.08.372	513.08.172
	400	513.08.773	513.08.973	513.08.373	513.08.173
	450	513.08.774	513.08.974	513.08.374	513.08.174
	500	513.08.775	513.08.975	513.08.375	513.08.175
	550	513.08.776	513.08.976	513.08.376	513.08.176
1200	270	513.08.780	513.08.980	513.08.380	513.08.180
	300	513.08.781	513.08.981	513.08.381	513.08.181
	350	513.08.782	513.08.982	513.08.382	513.08.182
	400	513.08.783	513.08.983	513.08.383	513.08.183
	450	513.08.784	513.08.984	513.08.384	513.08.184
	500	513.08.785	513.08.985	513.08.385	513.08.185
	550	513.08.786	513.08.986	513.08.386	513.08.186
udźwig 50 kg, komplet Häfele Matrix P50 VIS, wysokość boków 92 mm, z frontem wewnętrznym i relingiem wzdłużnym					
600	400	513.42.703	513.42.903	513.42.303	513.42.103
	450	513.42.704	513.42.904	513.42.304	513.42.104
	500	513.42.705	513.42.905	513.42.305	513.42.105
	550	513.42.706	513.42.906	513.42.306	513.42.106
	600	513.42.707	513.42.907	513.42.307	513.42.107
	650	513.42.708	513.42.908	513.42.308	513.42.108
900	400	513.42.713	513.42.913	513.42.313	513.42.113
	450	513.42.714	513.42.914	513.42.314	513.42.114
	500	513.42.715	513.42.915	513.42.315	513.42.115
	550	513.42.716	513.42.916	513.42.316	513.42.116
	600	513.42.717	513.42.917	513.42.317	513.42.117
	650	513.42.718	513.42.918	513.42.318	513.42.118
1200	400	513.42.723	513.42.923	513.42.323	513.42.123
	450	513.42.724	513.42.924	513.42.324	513.42.124
	500	513.42.725	513.42.925	513.42.325	513.42.125
	550	513.42.726	513.42.926	513.42.326	513.42.126
	600	513.42.727	513.42.927	513.42.327	513.42.127
	650	513.42.728	513.42.928	513.42.328	513.42.128
udźwig 70 kg, komplet Häfele Matrix P70 VIS, wysokość boków 92 mm, z frontem wewnętrznym i relingiem wzdłużnym					
600	550	513.42.736	513.42.936	513.42.336	513.42.136
	600	513.42.737	513.42.937	513.42.337	513.42.137
	650	513.42.738	513.42.938	513.42.338	513.42.138
900	550	513.42.746	513.42.946	513.42.346	513.42.146
	600	513.42.747	513.42.947	513.42.347	513.42.147
	650	513.42.748	513.42.948	513.42.348	513.42.148
1200	550	513.42.756	513.42.956	513.42.356	513.42.156
	600	513.42.757	513.42.957	513.42.357	513.42.157
	650	513.42.758	513.42.958	513.42.358	513.42.158

opakowanie: 1 zestaw

MATRIX P

Matrix P VIS H92 z frontem wewnętrznym szklanym i relingiem prostokątnym

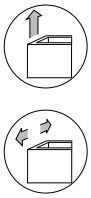

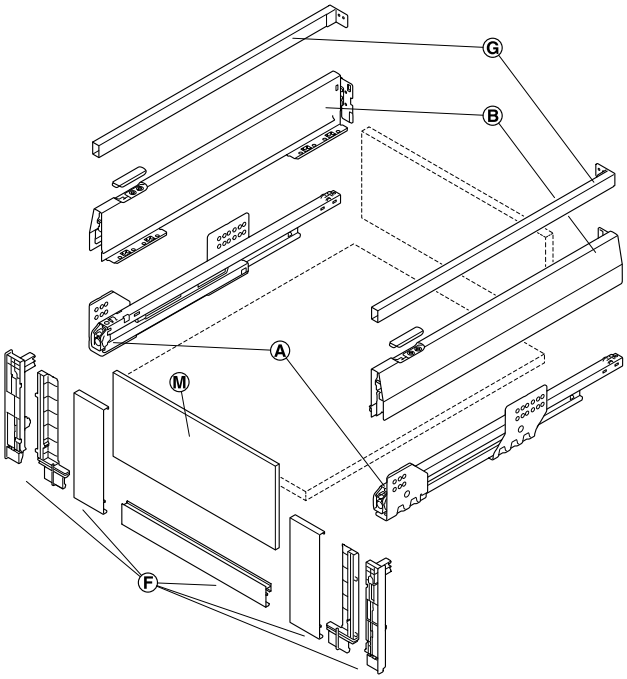

Ⓐ prowadnice
Ⓑ boki szuflady z zaślepkami
Ⓕ zestaw mocowań frontu wewnętrznego
Ⓖ zestaw relingów wzdłużnych prostokątnych
Ⓜ front wewnętrzny

wys. zabudowy w świetle

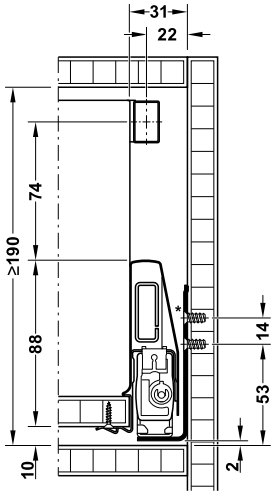

* W szufladach wewnętrznych w komplecie o udźwigu 35 kg górny wkręt mocujący nie jest stosowany.

wym. montażowe ścianki tylnej

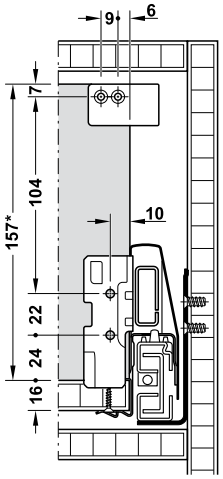

* wys. ścianki tylnej

> rodzaj wysuwu:	wysuw pełny, z wbudowanym hamulcem i mocowaniem ścianki tylnej
> materiał:	stal, zestaw mocowań frontu wewnętrznego: tworzywo sztuczne, front wewnętrzny: aluminium
> powierzchnia:	boki szuflady, reling wzdłużny i front wewnętrzny: malowane proszkowo, prowadnica: ocynkowana

Zakres dostawy
1 lewy i 1 prawy bok szuflady z mocowaniem ścianki tylnej
1 lewa i 1 prawa prowadnica
1 lewa i 1 prawa zaślepka z wytłoczonym logo Häfele
1 zestaw mocowań frontu wewnętrznego
1 profil wspierający pasujący do wybranej szerokości korpusu (ze ścianką boczną o grubości 16 mm)
1 zestaw relingów wzdłużnych prostokątnych (reling, zaczepy frontu, mocowanie ścianki tylnej)
3 stabilizacje frontu wewnętrznego

Wskazówka dotycząca zamówienia
Front szklany nie wchodzi w zakres dostawy.
Front szklany ze szkła białego przezroczystego lub satynowanego należy zamówić osobno.
Opcjonalnie zamiast szkła można zamontować płytę z innego, dowolnego materiału o grubości 8 mm.

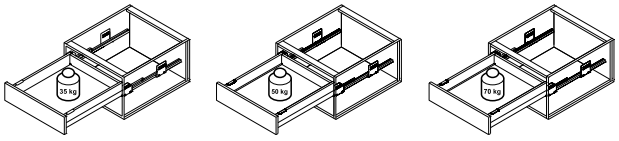

→ Wysuw pełny z wbudowanym hamulcem

szer. korpusu mm	dł. znamion. mm	biały	srebrny metalizowany	antracytowy metalizowany	brązowy metalizowany
udźwig 35 kg, komplet Häfele Matrix P35 VIS, wysokość boków 92 mm, z frontem wewnętrznym i relingiem wzdłużnym					
600	270	513.44.700	513.44.900	513.44.300	513.44.100
	300	513.44.701	513.44.901	513.44.301	513.44.101
	350	513.44.702	513.44.902	513.44.302	513.44.102
	400	513.44.703	513.44.903	513.44.303	513.44.103
	450	513.44.704	513.44.904	513.44.304	513.44.104
	500	513.44.705	513.44.905	513.44.305	513.44.105
	550	513.44.706	513.44.906	513.44.306	513.44.106
900	270	513.44.710	513.44.910	513.44.310	513.44.110
	300	513.44.711	513.44.911	513.44.311	513.44.111
	350	513.44.712	513.44.912	513.44.312	513.44.112
	400	513.44.713	513.44.913	513.44.313	513.44.113
	450	513.44.714	513.44.914	513.44.314	513.44.114
	500	513.44.715	513.44.915	513.44.315	513.44.115
	550	513.44.716	513.44.916	513.44.316	513.44.116
1200	270	513.44.720	513.44.920	513.44.320	513.44.120
	300	513.44.721	513.44.921	513.44.321	513.44.121
	350	513.44.722	513.44.922	513.44.322	513.44.122
	400	513.44.723	513.44.923	513.44.323	513.44.123
	450	513.44.724	513.44.924	513.44.324	513.44.124
	500	513.44.725	513.44.925	513.44.325	513.44.125
	550	513.44.726	513.44.926	513.44.326	513.44.126
udźwig 50 kg, komplet Häfele Matrix P50 VIS, wysokość boków 92 mm, z frontem wewnętrznym i relingiem wzdłużnym					
600	400	513.44.733	513.44.933	513.44.333	513.44.133
	450	513.44.734	513.44.934	513.44.334	513.44.134
	500	513.44.735	513.44.935	513.44.335	513.44.135
	550	513.44.736	513.44.936	513.44.336	513.44.136
	600	513.44.737	513.44.937	513.44.337	513.44.137
	650	513.44.738	513.44.938	513.44.338	513.44.138
900	400	513.44.743	513.44.943	513.44.343	513.44.143
	450	513.44.744	513.44.944	513.44.344	513.44.144
	500	513.44.745	513.44.945	513.44.345	513.44.145
	550	513.44.746	513.44.946	513.44.346	513.44.146
	600	513.44.747	513.44.947	513.44.347	513.44.147
	650	513.44.748	513.44.948	513.44.348	513.44.148
1200	400	513.44.753	513.44.953	513.44.353	513.44.153
	450	513.44.754	513.44.954	513.44.354	513.44.154
	500	513.44.755	513.44.955	513.44.355	513.44.155
	550	513.44.756	513.44.956	513.44.356	513.44.156
	600	513.44.757	513.44.957	513.44.357	513.44.157
	650	513.44.758	513.44.958	513.44.358	513.44.158
udźwig 70 kg, komplet Häfele Matrix P70 VIS, wysokość boków 92 mm, z frontem wewnętrznym i relingiem wzdłużnym					
600	550	513.44.766	513.44.966	513.44.366	513.44.166
	600	513.44.767	513.44.967	513.44.367	513.44.167
	650	513.44.768	513.44.968	513.44.368	513.44.168
900	550	513.44.776	513.44.976	513.44.376	513.44.176
	600	513.44.777	513.44.977	513.44.377	513.44.177
	650	513.44.778	513.44.978	513.44.378	513.44.178
1200	550	513.44.786	513.44.986	513.44.386	513.44.186
	600	513.44.787	513.44.987	513.44.387	513.44.187
	650	513.44.788	513.44.988	513.44.388	513.44.188

opakowanie: 1 zestaw

MATRIX P

Matrix P VIS H92 z frontem wewnętrznym i relingiem prostokątnym i panelem bocznym szklanym

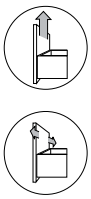

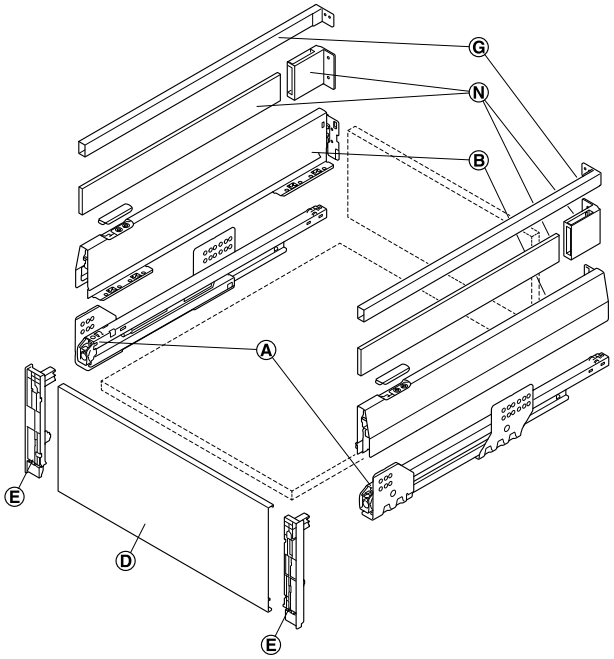

Ⓐ prowadnice
Ⓑ boki szuflady z zaślepkami
Ⓓ front wewnętrzny
Ⓔ mocowanie frontu wewnętrznego
Ⓖ zestaw relingów wzdłużnych prostokątnych
Ⓝ panel boczny i mocowanie panelu do ścianki tylnej

> wysokie produkty umieszczone w szufladzie zabezpieczone przed wypadnięciem lub przewróceniem się zamkniętymi panelami bocznymi
> kolorystycznie dopasowane do boków szuflady

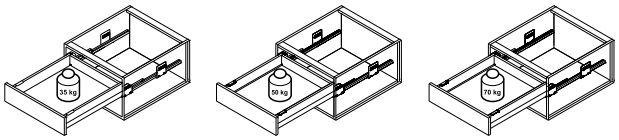

wys. zabudowy w świetle

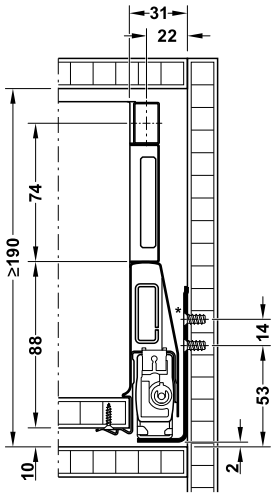

* W szufladach wewnętrznych w komplecie o udźwigu 35 kg górny wkręt mocujący nie jest stosowany.

wym. montażowe ścianki tylnej

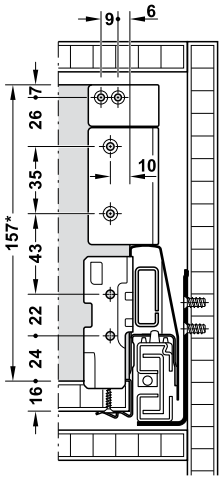

* wys. ścianki tylnej

> rodzaj wysuwu:	wysuw pełny, z wbudowanym hamulcem i mocowaniem ścianki tylnej
> materiał:	stal, uchwyt frontu wewnętrznego i mocowanie panelu: tworzywo sztuczne, front wewnętrzny: aluminium
> powierzchnia:	boki szuflady, front wewnętrzny i reling wzdłużny: malowane proszkowo, prowadnice: ocynkowane

Zakres dostawy
1 lewy i 1 prawy bok szuflady z uchwytem ścianki tylnej
1 lewa i 1 prawa prowadnica
1 lewa i 1 prawa zaślepka z wytłoczonym logo Häfele
1 zestaw mocowań frontu wewnętrznego
1 front wewnętrzny pasujący do podanej szerokości korpusu (ze ścianką boczną o grubości 16 mm)
1 zestaw relingów wzdłużnych prostokątnych (reling, zaczepy frontu, mocowanie ścianki tylnej)
2 mocowania panelu bocznego do ścianki tylnej

Wskazówka dotycząca zamówienia
Panel boczny nie wchodzi w zakres dostawy.
Panel boczny ze szkła białego przezroczystego lub satynowanego należy zamówić osobno.
Opcjonalnie zamiast szkła można zamontować płytę z innego, dowolnego materiału o grubości 8 mm.

W przypadku frontu wewnętrznego ≥600 mm zalecamy zastosowanie łącznika do stabilizacji frontu wewnętrznego, nr art. 553.61.780.

→ Wysuw pełny z wbudowanym hamulcem

szer. korpusu mm	dł. znamion. mm	biały	srebrny metalizowany	antracytowy metalizowany	brązowy metalizowany
udźwig 35 kg, komplet Häfele Matrix P35 VIS, wysokość boków 92 mm, z frontem wewnętrznym, relingiem wzdłużnym i panelem					
600	270	513.10.760	513.10.960	513.10.360	513.10.160
	300	513.10.761	513.10.961	513.10.361	513.10.161
	350	513.10.762	513.10.962	513.10.362	513.10.162
	400	513.10.763	513.10.963	513.10.363	513.10.163
	450	513.10.764	513.10.964	513.10.364	513.10.164
	500	513.10.765	513.10.965	513.10.365	513.10.165
	550	513.10.766	513.10.966	513.10.366	513.10.166
900	270	513.10.770	513.10.970	513.10.370	513.10.170
	300	513.10.771	513.10.971	513.10.371	513.10.171
	350	513.10.772	513.10.972	513.10.372	513.10.172
	400	513.10.773	513.10.973	513.10.373	513.10.173
	450	513.10.774	513.10.974	513.10.374	513.10.174
	500	513.10.775	513.10.975	513.10.375	513.10.175
	550	513.10.776	513.10.976	513.10.376	513.10.176
1200	270	513.10.780	513.10.980	513.10.380	513.10.180
	300	513.10.781	513.10.981	513.10.381	513.10.181
	350	513.10.782	513.10.982	513.10.382	513.10.182
	400	513.10.783	513.10.983	513.10.383	513.10.183
	450	513.10.784	513.10.984	513.10.384	513.10.184
	500	513.10.785	513.10.985	513.10.385	513.10.185
	550	513.10.786	513.10.986	513.10.386	513.10.186
udźwig 50 kg, komplet Häfele Matrix P50 VIS, wysokość boków 92 mm, z frontem wewnętrznym, relingiem wzdłużnym i panelem					
600	400	513.52.703	513.52.903	513.52.303	513.52.103
	450	513.52.704	513.52.904	513.52.304	513.52.104
	500	513.52.705	513.52.905	513.52.305	513.52.105
	550	513.52.706	513.52.906	513.52.306	513.52.106
	600	513.52.707	513.52.907	513.52.307	513.52.107
	650	513.52.708	513.52.908	513.52.308	513.52.108
900	400	513.52.713	513.52.913	513.52.313	513.52.113
	450	513.52.714	513.52.914	513.52.314	513.52.114
	500	513.52.715	513.52.915	513.52.315	513.52.115
	550	513.52.716	513.52.916	513.52.316	513.52.116
	600	513.52.717	513.52.917	513.52.317	513.52.117
	650	513.52.718	513.52.918	513.52.318	513.52.118
1200	400	513.52.723	513.52.923	513.52.323	513.52.123
	450	513.52.724	513.52.924	513.52.324	513.52.124
	500	513.52.725	513.52.925	513.52.325	513.52.125
	550	513.52.726	513.52.926	513.52.326	513.52.126
	600	513.52.727	513.52.927	513.52.327	513.52.127
	650	513.52.728	513.52.928	513.52.328	513.52.128
udźwig 70 kg, komplet Häfele Matrix P70 VIS, wysokość boków 92 mm, z frontem wewnętrznym, relingiem wzdłużnym i panelem					
600	550	513.52.736	513.52.936	513.52.336	513.52.136
	600	513.52.737	513.52.937	513.52.337	513.52.137
	650	513.52.738	513.52.938	513.52.338	513.52.138
900	550	513.52.746	513.52.946	513.52.346	513.52.146
	600	513.52.747	513.52.947	513.52.347	513.52.147
	650	513.52.748	513.52.948	513.52.348	513.52.148
1200	550	513.52.756	513.52.956	513.52.356	513.52.156
	600	513.52.757	513.52.957	513.52.357	513.52.157
	650	513.52.758	513.52.958	513.52.358	513.52.158

opakowanie: 1 zestaw

MATRIX P

Matrix P VIS H92 z frontem wewnętrznym szklanym i relingiem prostokątnym i panelem bocznym szklanym

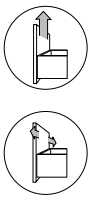

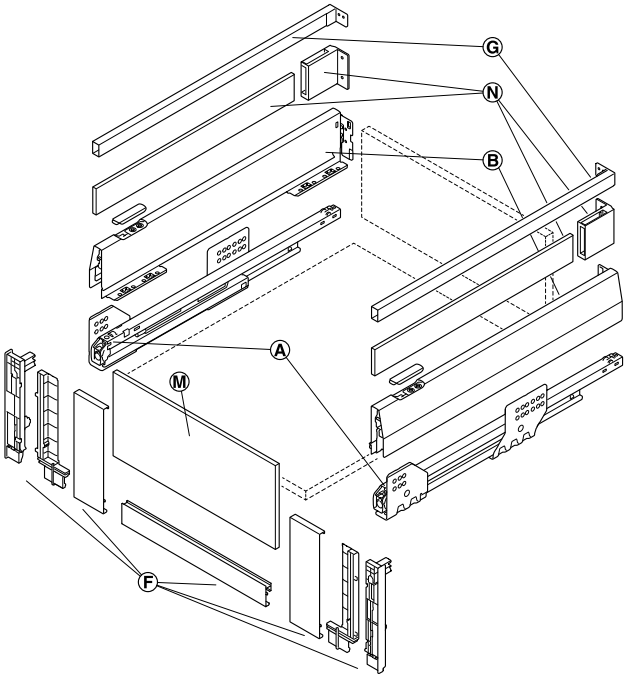

Ⓐ prowadnice
Ⓑ boki szuflady z zaślepkami
Ⓕ zestaw mocowań frontu wewnętrznego
Ⓖ zestaw relingów wzdłużnych prostokątnych
Ⓝ panel boczny i mocowanie panelu do ścianki tylnej
Ⓜ front wewnętrzny

> wysokie produkty umieszczone w szufladzie zabezpieczone przed wypadnięciem lub przewróceniem się zamkniętymi panelami bocznymi
> kolorystycznie dopasowane do boków szuflady

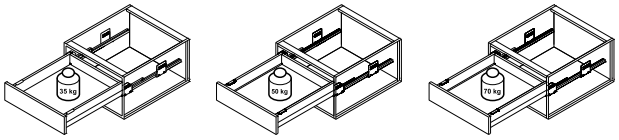

wys. zabudowy w świetle

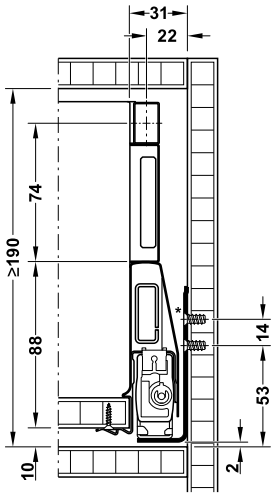

* W szufladach wewnętrznych w komplecie o udźwigu 35 kg górny wkręt mocujący nie jest stosowany.

wym. montażowe ścianki tylnej

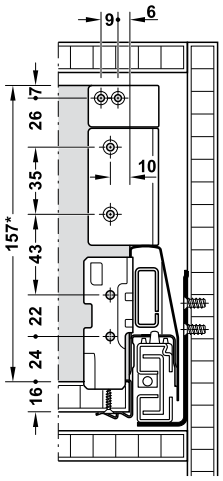

* wys. ścianki tylnej

> rodzaj wysuwu:	wysuw pełny, z wbudowanym hamulcem i mocowaniem ścianki tylnej
> materiał:	stal, zestaw mocowań frontu wewnętrznego i mocowanie panelu: tworzywo sztuczne, front wewnętrzny: aluminium
> powierzchnia:	boki szuflady, front wewnętrzny i reling wzdłużny: malowane proszkowo, prowadnice: ocynkowane

Zakres dostawy
1 lewy i 1 prawy bok szuflady z mocowaniem ścianki tylnej
1 lewa i 1 prawa prowadnica
1 lewa i 1 prawa zaślepka z wytłoczonym logo Häfele
1 zestaw mocowań frontu wewnętrznego
1 profil wspierający pasujący do wybranej szerokości korpusu (ze ścianką boczną o grubości 16 mm)
1 zestaw relingów wzdłużnych prostokątnych (reling, zaczepy frontu, mocowanie ścianki tylnej)
2 mocowania panelu bocznego do ścianki tylnej
3 stabilizacje frontu wewnętrznego

Wskazówka dotycząca zamówienia
Front szklany i panel boczny szklany nie wchodzą w zakres dostawy. Front szklany i panel boczny szklany ze szkła białego przezroczystego lub satynowanego należy zamówić osobno. Opcjonalnie zamiast szkła można zamontować płytę z innego, dowolnego materiału o grubości 8 mm.

→ Wysuw pełny z wbudowanym hamulcem

szer. korpusu mm	dł. znamion. mm	biały	srebrny metalizowany	antracytowy metalizowany	brązowy metalizowany
udźwig 35 kg, komplet Häfele Matrix P35 VIS, wysokość boków 92 mm, z frontem wewnętrznym, relingiem wzdłużnym i panelem					
600	270	513.54.700	513.54.900	513.54.300	513.54.100
	300	513.54.701	513.54.901	513.54.301	513.54.101
	350	513.54.702	513.54.902	513.54.302	513.54.102
	400	513.54.703	513.54.903	513.54.303	513.54.103
	450	513.54.704	513.54.904	513.54.304	513.54.104
	500	513.54.705	513.54.905	513.54.305	513.54.105
	550	513.54.706	513.54.906	513.54.306	513.54.106
900	270	513.54.710	513.54.910	513.54.310	513.54.110
	300	513.54.711	513.54.911	513.54.311	513.54.111
	350	513.54.712	513.54.912	513.54.312	513.54.112
	400	513.54.713	513.54.913	513.54.313	513.54.113
	450	513.54.714	513.54.914	513.54.314	513.54.114
	500	513.54.715	513.54.915	513.54.315	513.54.115
	550	513.54.716	513.54.916	513.54.316	513.54.116
1200	270	513.54.720	513.54.920	513.54.320	513.54.120
	300	513.54.721	513.54.921	513.54.321	513.54.121
	350	513.54.722	513.54.922	513.54.322	513.54.122
	400	513.54.723	513.54.923	513.54.323	513.54.123
	450	513.54.724	513.54.924	513.54.324	513.54.124
	500	513.54.725	513.54.925	513.54.325	513.54.125
	550	513.54.726	513.54.926	513.54.326	513.54.126
udźwig 50 kg, komplet Häfele Matrix P50 VIS, wysokość boków 92 mm, z frontem wewnętrznym, relingiem wzdłużnym i panelem					
600	400	513.54.733	513.54.933	513.54.333	513.54.133
	450	513.54.734	513.54.934	513.54.334	513.54.134
	500	513.54.735	513.54.935	513.54.335	513.54.135
	550	513.54.736	513.54.936	513.54.336	513.54.136
	600	513.54.737	513.54.937	513.54.337	513.54.137
	650	513.54.738	513.54.938	513.54.338	513.54.138
900	400	513.54.743	513.54.943	513.54.343	513.54.143
	450	513.54.744	513.54.944	513.54.344	513.54.144
	500	513.54.745	513.54.945	513.54.345	513.54.145
	550	513.54.746	513.54.946	513.54.346	513.54.146
	600	513.54.747	513.54.947	513.54.347	513.54.147
	650	513.54.748	513.54.948	513.54.348	513.54.148
1200	400	513.54.753	513.54.953	513.54.353	513.54.153
	450	513.54.754	513.54.954	513.54.354	513.54.154
	500	513.54.755	513.54.955	513.54.355	513.54.155
	550	513.54.756	513.54.956	513.54.356	513.54.156
	600	513.54.757	513.54.957	513.54.357	513.54.157
	650	513.54.758	513.54.958	513.54.358	513.54.158
udźwig 70 kg, komplet Häfele Matrix P70 VIS, wysokość boków 92 mm, z frontem wewnętrznym, relingiem wzdłużnym i panelem					
600	550	513.54.766	513.54.966	513.54.366	513.54.166
	600	513.54.767	513.54.967	513.54.367	513.54.167
	650	513.54.768	513.54.968	513.54.368	513.54.168
900	550	513.54.776	513.54.976	513.54.376	513.54.176
	600	513.54.777	513.54.977	513.54.377	513.54.177
	650	513.54.778	513.54.978	513.54.378	513.54.178
1200	550	513.54.786	513.54.986	513.54.386	513.54.186
	600	513.54.787	513.54.987	513.54.387	513.54.187
	650	513.54.788	513.54.988	513.54.388	513.54.188

opakowanie: 1 zestaw

Szuflada Häfele Matrix P VIS H115 z frontem wewnętrznym i relingiem prostokątnym

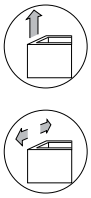

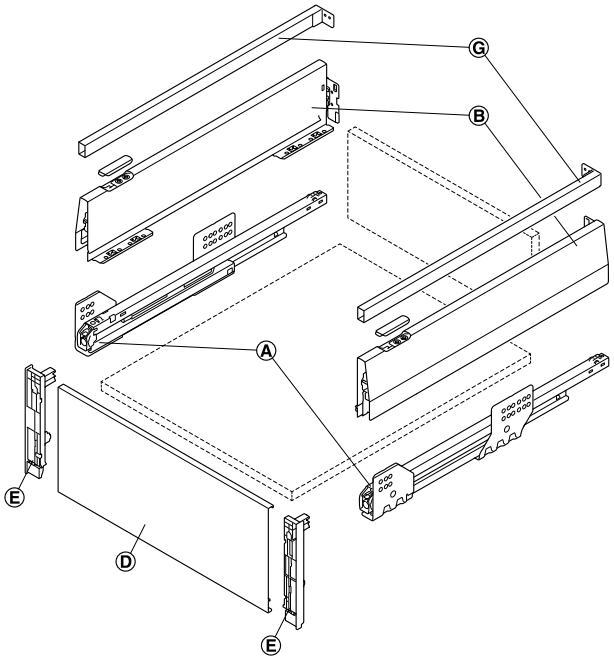

Ⓐ prowadnice
Ⓑ boki szufladowe z zaślepkami
Ⓓ front wewnętrzny
Ⓔ mocowanie frontu wewnętrznego
Ⓖ zestaw relingów wzdłużnych prostokątnych

wys. zabudowy w świetle

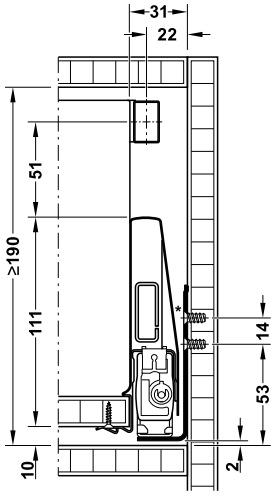

* W szufladach wewnętrznych w komplecie o udźwigu 35 kg górny wkręt mocujący nie jest stosowany.

wym. montażowe ścianki tylnej

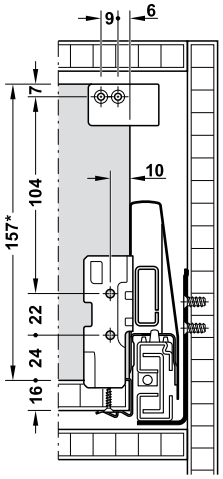

* wys. ścianki tylnej

> rodzaj wysuwu:	wysuw pełny, z wbudowanym hamulcem i mocowaniem ścianki tylnej
> materiał:	stal, uchwyty frontu wewnętrznego: tworzywo sztuczne, front wewnętrzny: aluminium
> powierzchnia:	boki szuflady, reling wzdłużny i front wewnętrzny: malowane proszkowo, prowadnice: ocynkowane

Zakres dostawy
1 lewy i 1 prawy bok szuflady z uchwytem ścianki tylnej
1 lewa i 1 prawa prowadnica
1 lewa i 1 prawa zaślepka z wytłoczonym logo Häfele
1 lewe i 1 prawe mocowanie frontu wewnętrznego
1 front wewnętrzny pasujący do podanej szerokości korpusu (o ściance bocznej o grubości 16 mm)
1 zestaw relingów wzdłużnych prostokątnych (reling, zaczepy frontu, mocowanie ścianki tylnej)

Wskazówka dotycząca zamówienia
W przypadku frontu wewnętrznego >600 mm zalecamy zastosowanie łącznika do stabilizacji frontu wewnętrznego, nr art. 553.61.780.

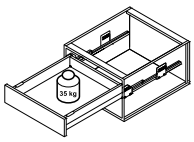

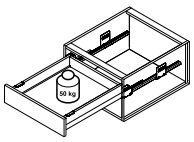

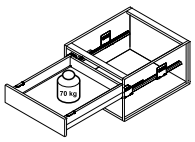

→ Wysuw pełny z wbudowanym hamulcem

szer. korpusu mm	dł. znamion. mm	biały	srebrny metalizowany	antracytowy metalizowany	brązowy metalizowany
udźwig 35 kg, komplet Häfele Matrix P35 VIS, wysokość boków 115 mm, z frontem wewnętrznym i relingiem wzdłużnym					
600	270	513.18.760	513.18.960	513.18.360	513.18.160
	300	513.18.761	513.18.961	513.18.361	513.18.161
	350	513.18.762	513.18.962	513.18.362	513.18.162
	400	513.18.763	513.18.963	513.18.363	513.18.163
	450	513.18.764	513.18.964	513.18.364	513.18.164
	500	513.18.765	513.18.965	513.18.365	513.18.165
	550	513.18.766	513.18.966	513.18.366	513.18.166
900	270	513.18.770	513.18.970	513.18.370	513.18.170
	300	513.18.771	513.18.971	513.18.371	513.18.171
	350	513.18.772	513.18.972	513.18.372	513.18.172
	400	513.18.773	513.18.973	513.18.373	513.18.173
	450	513.18.774	513.18.974	513.18.374	513.18.174
	500	513.18.775	513.18.975	513.18.375	513.18.175
	550	513.18.776	513.18.976	513.18.376	513.18.176
1200	270	513.18.780	513.18.980	513.18.380	513.18.180
	300	513.18.781	513.18.981	513.18.381	513.18.181
	350	513.18.782	513.18.982	513.18.382	513.18.182
	400	513.18.783	513.18.983	513.18.383	513.18.183
	450	513.18.784	513.18.984	513.18.384	513.18.184
	500	513.18.785	513.18.985	513.18.385	513.18.185
	550	513.18.786	513.18.986	513.18.386	513.18.186
udźwig 50 kg, komplet Häfele Matrix P50 VIS, wysokość boków 115 mm, z frontem wewnętrznym i relingiem wzdłużnym					
600	400	513.46.703	513.46.903	513.46.303	513.46.103
	450	513.46.704	513.46.904	513.46.304	513.46.104
	500	513.46.705	513.46.905	513.46.305	513.46.105
	550	513.46.706	513.46.906	513.46.306	513.46.106
	600	513.46.707	513.46.907	513.46.307	513.46.107
	650	513.46.708	513.46.908	513.46.308	513.46.108
900	400	513.46.713	513.46.913	513.46.313	513.46.113
	450	513.46.714	513.46.914	513.46.314	513.46.114
	500	513.46.715	513.46.915	513.46.315	513.46.115
	550	513.46.716	513.46.916	513.46.316	513.46.116
	600	513.46.717	513.46.917	513.46.317	513.46.117
	650	513.46.718	513.46.918	513.46.318	513.46.118
1200	400	513.46.723	513.46.923	513.46.323	513.46.123
	450	513.46.724	513.46.924	513.46.324	513.46.124
	500	513.46.725	513.46.925	513.46.325	513.46.125
	550	513.46.726	513.46.926	513.46.326	513.46.126
	600	513.46.727	513.46.927	513.46.327	513.46.127
	650	513.46.728	513.46.928	513.46.328	513.46.128
udźwig 70 kg, komplet Häfele Matrix P70 VIS, wysokość boków 115 mm, z frontem wewnętrznym i relingiem wzdłużnym					
600	550	513.46.736	513.46.936	513.46.336	513.46.136
	600	513.46.737	513.46.937	513.46.337	513.46.137
	650	513.46.738	513.46.938	513.46.338	513.46.138
900	550	513.46.746	513.46.946	513.46.346	513.46.146
	600	513.46.747	513.46.947	513.46.347	513.46.147
	650	513.46.748	513.46.948	513.46.348	513.46.148
1200	550	513.46.756	513.46.956	513.46.356	513.46.156
	600	513.46.757	513.46.957	513.46.357	513.46.157
	650	513.46.758	513.46.958	513.46.358	513.46.158

opakowanie: 1 zestaw

MATRIX P

Matrix P VIS H115 z frontem wewnętrznym szklanym i relingiem prostokątnym

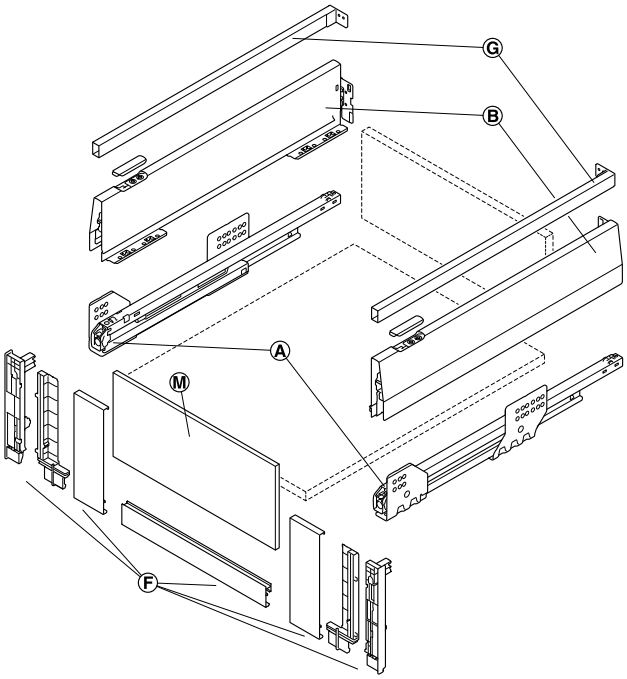

Ⓐ prowadnice
Ⓑ boki szuflady z zaślepkami
Ⓕ zestaw mocowań frontu wewnętrznego
Ⓖ zestaw relingów wzdłużnych prostokątnych
Ⓜ front wewnętrzny

wys. zabudowy w świetle

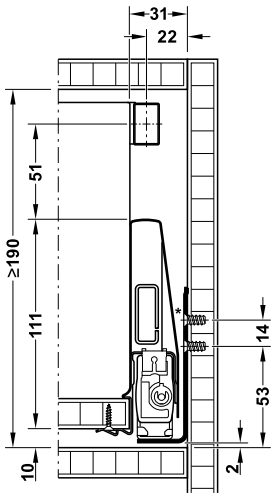

* W szufladach wewnętrznych w komplecie o udźwigu 35 kg górny wkręt mocujący nie jest stosowany.

wym. montażowe ścianki tylnej

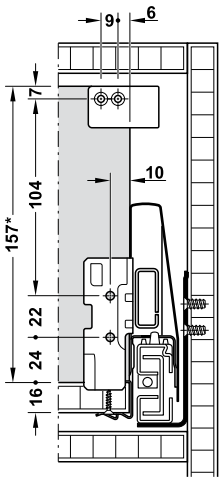

* wys. ścianki tylnej

> rodzaj wysuwu:	wysuw pełny, z wbudowanym hamulcem i mocowaniem ścianki tylnej
> materiał:	stal, zestaw mocowań frontu wewnętrznego: tworzywo sztuczne, front wewnętrzny: aluminium
> powierzchnia:	boki szuflady, reling wzdłużny i front wewnętrzny: malowane proszkowo, prowadnice: ocynkowane

Zakres dostawy
1 lewy i 1 prawy bok szuflady z uchwytem ścianki tylnej
1 lewa i 1 prawa prowadnica
1 lewa i 1 prawa zaślepka z wytłoczonym logo Häfele
1 zestaw mocowań frontu wewnętrznego
1 profil wspierający pasujący do wybranej szerokości korpusu (ze ścianką boczną o grubości 16 mm)
1 zestaw relingów wzdłużnych prostokątnych (reling, zaczepy frontu, mocowanie ścianki tylnej)
3 stabilizacje frontu wewnętrznego

Wskazówka dotycząca zamówienia
Front szklany nie wchodzi w zakres dostawy. Front szklany ze szkła białego przezroczystego lub satynowanego należy zamówić osobno.
Opcjonalnie zamiast szkła można zamontować płytę z innego, dowolnego materiału o grubości 8 mm.

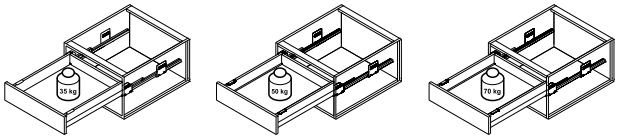

→ Wysuw pełny z wbudowanym hamulcem

szer. korpusu mm	dł. znamion. mm	biały	srebrny metalizowany	antracytowy metalizowany	brązowy metalizowany
udźwig 35 kg, komplet Häfele Matrix P35 VIS, wysokość boków 115 mm, z frontem wewnętrznym i relingiem wzdłużnym					
600	270	513.48.700	513.48.900	513.48.300	513.48.100
	300	513.48.701	513.48.901	513.48.301	513.48.101
	350	513.48.702	513.48.902	513.48.302	513.48.102
	400	513.48.703	513.48.903	513.48.303	513.48.103
	450	513.48.704	513.48.904	513.48.304	513.48.104
	500	513.48.705	513.48.905	513.48.305	513.48.105
	550	513.48.706	513.48.906	513.48.306	513.48.106
900	270	513.48.710	513.48.910	513.48.310	513.48.110
	300	513.48.711	513.48.911	513.48.311	513.48.111
	350	513.48.712	513.48.912	513.48.312	513.48.112
	400	513.48.713	513.48.913	513.48.313	513.48.113
	450	513.48.714	513.48.914	513.48.314	513.48.114
	500	513.48.715	513.48.915	513.48.315	513.48.115
	550	513.48.716	513.48.916	513.48.316	513.48.116
1200	270	513.48.720	513.48.920	513.48.320	513.48.120
	300	513.48.721	513.48.921	513.48.321	513.48.121
	350	513.48.722	513.48.922	513.48.322	513.48.122
	400	513.48.723	513.48.923	513.48.323	513.48.123
	450	513.48.724	513.48.924	513.48.324	513.48.124
	500	513.48.725	513.48.925	513.48.325	513.48.125
	550	513.48.726	513.48.926	513.48.326	513.48.126
udźwig 50 kg, komplet Häfele Matrix P50 VIS, wysokość boków 115 mm, z frontem wewnętrznym i relingiem wzdłużnym					
600	400	513.48.733	513.48.933	513.48.333	513.48.133
	450	513.48.734	513.48.934	513.48.334	513.48.134
	500	513.48.735	513.48.935	513.48.335	513.48.135
	550	513.48.736	513.48.936	513.48.336	513.48.136
	600	513.48.737	513.48.937	513.48.337	513.48.137
	650	513.48.738	513.48.938	513.48.338	513.48.138
900	400	513.48.743	513.48.943	513.48.343	513.48.143
	450	513.48.744	513.48.944	513.48.344	513.48.144
	500	513.48.745	513.48.945	513.48.345	513.48.145
	550	513.48.746	513.48.946	513.48.346	513.48.146
	600	513.48.747	513.48.947	513.48.347	513.48.147
	650	513.48.748	513.48.948	513.48.348	513.48.148
1200	400	513.48.753	513.48.953	513.48.353	513.48.153
	450	513.48.754	513.48.954	513.48.354	513.48.154
	500	513.48.755	513.48.955	513.48.355	513.48.155
	550	513.48.756	513.48.956	513.48.356	513.48.156
	600	513.48.757	513.48.957	513.48.357	513.48.157
	650	513.48.758	513.48.958	513.48.358	513.48.158
udźwig 70 kg, komplet Häfele Matrix P70 VIS, wysokość boków 115 mm, z frontem wewnętrznym i relingiem wzdłużnym					
600	550	513.48.766	513.48.966	513.48.366	513.48.166
	600	513.48.767	513.48.967	513.48.367	513.48.167
	650	513.48.768	513.48.968	513.48.368	513.48.168
900	550	513.48.776	513.48.976	513.48.376	513.48.176
	600	513.48.777	513.48.977	513.48.377	513.48.177
	650	513.48.778	513.48.978	513.48.378	513.48.178
1200	550	513.48.786	513.48.986	513.48.386	513.48.186
	600	513.48.787	513.48.987	513.48.387	513.48.187
	650	513.48.788	513.48.988	513.48.388	513.48.188

opakowanie: 1 zestaw

Szuflada pod zlewozmywak Häfele Matrix P H92 lub H115

Kompletna szuflada pod zlewozmywak składa się z elementów:
> komplet Matrix P Ⓐ + Ⓑ do wyboru 92 lub 115 mm
> bok szufladowy Ⓜ
> front wewnętrzny w komplecie Ⓝ + Ⓞ
> mocowanie frontu Ⓒ

> materiał:	stal
> powierzchnia:	boki szufladowe: malowane proszkowo, prowadnice: ocynkowane
> wersja:	wysuw pełny z wbudowanym hamulcem
> udźwig:	35, 50 lub 70 kg

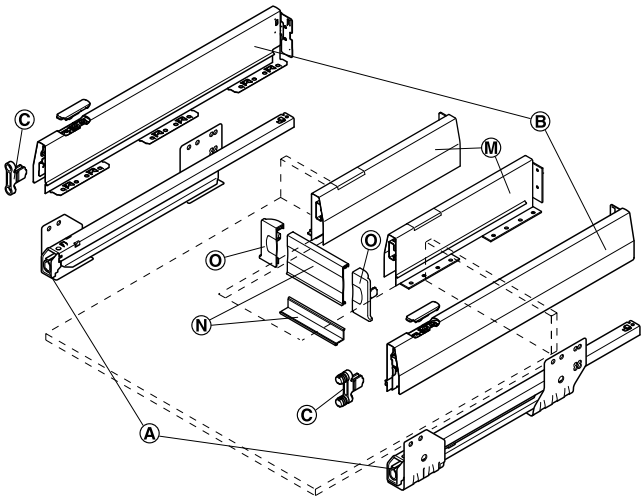

Ⓐ prowadnice
Ⓑ boki szuflady z zaślepkami
Ⓒ mocowanie frontu
Ⓞ mocowanie frontu wewnętrznego
Ⓝ front wewnętrzny i profil maskujący
Ⓜ boki szufladowe z zaślepkami

Zakres dostawy
1 lewy i 1 prawy bok szufladowy Ⓜ z uchwytem ścianki tylnej
1 lewa i 1 prawa szyna korpusu
1 lewa i 1 prawa zaślepka z wytłoczonym logo Häfele

Wskazówka dotycząca zamówienia
Elementy do szuflady pod zlewozmywak należy zamówić dodatkowo.

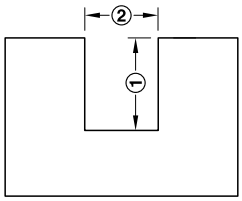

① dł. znamionowa boku szuflady do wycięcia pod zlewozmywak – 2 mm
② żądany wymiar w świetle między bokami szufladowymi do wycięcia pod zlewozmywak + 53 mm

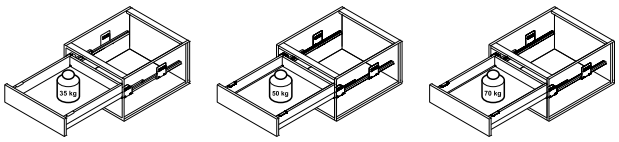

→ komplet Häfele Matrix P Ⓐ + Ⓑ
do przykręcenia do korpusu, wysokość boków 92 mm

dł. znamion. mm	biały	szary	srebrny metalizowany	antracytowy metalizowany	brązowy metalizowany
udźwig 35 kg, Häfele Matrix P35					
400	513.04.703	513.04.503	513.04.903	513.04.303	513.04.103
450	513.04.704	513.04.504	513.04.904	513.04.304	513.04.104
500	513.04.705	513.04.505	513.04.905	513.04.305	513.04.105
550	513.04.706	513.04.506	513.04.906	513.04.306	513.04.106
udźwig 50 kg, Häfele Matrix P50					
400	551.54.723	551.54.523	551.54.923	551.54.323	551.54.123
450	551.54.724	551.54.524	551.54.924	551.54.324	551.54.124
500	551.54.725	551.54.525	551.54.925	551.54.325	551.54.125
550	551.54.726	551.54.526	551.54.926	551.54.326	551.54.126
udźwig 70 kg, prowadnica szuflady Häfele Matrix P70, wysokość boków 92 mm					
550	551.54.746	551.54.546	551.54.946	551.54.346	551.54.146

opakowanie: 1 zestaw

→ komplet Häfele Matrix P Ⓐ + Ⓑ
do przykręcenia do korpusu, wysokość boków 115 mm

dł. znamion. mm	biały	szary	srebrny metalizowany	antracytowy metalizowany	brązowy metalizowany
udźwig 35 kg, Häfele Matrix P35					
400	513.14.703	513.14.503	513.14.903	513.14.303	513.14.103
450	513.14.704	513.14.504	513.14.904	513.14.304	513.14.104
500	513.14.705	513.14.505	513.14.905	513.14.305	513.14.105
550	513.14.706	513.14.506	513.14.906	513.14.306	513.14.106
udźwig 50 kg, Häfele Matrix P50					
400	551.74.723	551.74.523	551.74.923	551.74.323	551.74.123
450	551.74.724	551.74.524	551.74.924	551.74.324	551.74.124
500	551.74.725	551.74.525	551.74.925	551.74.325	551.74.125
550	551.74.726	551.74.526	551.74.926	551.74.326	551.74.126
udźwig 70 kg, Häfele Matrix P70					
550	551.74.746	551.74.546	551.74.946	551.74.346	551.74.146

opakowanie: 1 zestaw

→ Mocowanie frontu Ⓒ

> materiał: znal

wersja	nr artykułu
do wciskania	553.59.995
do przykręcania	553.59.991

opakowanie: 1 lub 100 szt.

Wskazówka dotycząca zamówienia
W przypadku wersji do przykręcania dodatkowo należy zamówić wkręty mocujące, nr art. 013.20.949.

→ Boki Ⓜ

do wycięcia pod zlewozmywak, wys. boków 92 mm

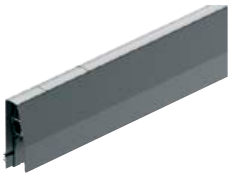

> materiał: stal
> powierzchnia: pokryta proszkowo

Zakres dostawy
1 lewy i 1 prawy bok szuflady z mocowaniem ścianki tylnej
1 lewa i 1 prawa zaślepka z wytłoczonym logo Häfele

	dł. znamion. mm	opakowanie par	nr artykułu
biały	270	1 lub 6 lub 384	513.00.720
	300	1 lub 6 lub 336	513.00.721
	350	1 lub 6 lub 300	513.00.722
	400	1 lub 6 lub 222	513.00.723
	450	1 lub 6 lub 222	513.00.724
szary	270	1 lub 6 lub 384	513.00.520
	300	1 lub 6 lub 336	513.00.521
	350	1 lub 6 lub 300	513.00.522
	400	1 lub 6 lub 222	513.00.523
	450	1 lub 6 lub 222	513.00.524
srebrny metalizowany	270	1 lub 6 lub 384	513.00.920
	300	1 lub 6 lub 336	513.00.921
	350	1 lub 6 lub 300	513.00.922
	400	1 lub 6 lub 222	513.00.923
	450	1 lub 6 lub 222	513.00.924
antracytowy metalizowany	270	1 lub 6 lub 384	513.00.320
	300	1 lub 6 lub 336	513.00.321
	350	1 lub 6 lub 300	513.00.322
	400	1 lub 6 lub 222	513.00.323
	450	1 lub 6 lub 222	513.00.324
brązowy metalizowany	270	1 lub 6 lub 384	513.00.120
	300	1 lub 6 lub 336	513.00.121
	350	1 lub 6 lub 300	513.00.122
	400	1 lub 6 lub 222	513.00.123
	450	1 lub 6 lub 222	513.00.124

→ Front wewnętrzny szuflady zlewozmywakowej Ⓝ + Ⓞ

do wycięcia pod zlewozmywak

> materiał: front wewnętrzny: aluminium, mocowanie frontu wewnętrznego: tworzywo sztuczne
> powierzchnia: front wewnętrzny: pokryty proszkowo
> wersja: z profilem maskującym, do skrócenia
> montaż: do przykręcania lub zamocowania przy użyciu łącznika, nr art. 553.61.780
> wysokość: 74 mm

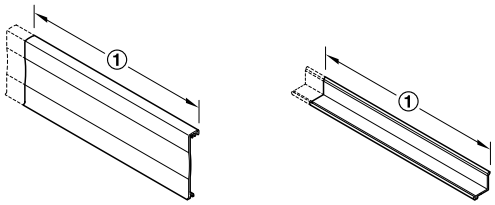

① żądany wymiar w świetle między bokami szufladowymi do wycięcia pod zlewozmywak – 9 mm

Zakres dostawy
1 front wewnętrzny
1 profil maskujący
1 lewe i 1 prawe mocowanie frontu wewnętrznego

kolor	długość mm	nr artykułu
biały	597	551.61.726
	1197	551.61.728
szary	597	551.61.526
	1197	551.61.528
srebrny metalizowany	597	551.61.926
	1197	551.61.928
antracytowy metalizowany	597	551.61.326
	1197	551.61.328
brązowy metalizowany	597	551.61.126
	1197	551.61.128

opakowanie: 1 szt.

Komplet szufladowy z ponadwysuwem
wys. boków 92 mm

> zastosowanie:	do koszy na odpady, do zastosowań wymagających ponadwysuwu, do systemów biurowych, w przypadku frontów wewnętrznych lub szuflad na sztućce pod wysuniętymi blatami roboczymi
> materiał:	stal
> wersja:	ponadwysuw 44 mm, z wbudowanym hamulcem
> udźwig:	45 kg

Zakres dostawy
1 lewy i 1 prawy bok szuflady (M) z mocowaniem ścianki tylnej
1 lewa i 1 prawa prowadnica
1 lewa i 1 prawa zaślepka z wytłoczonym logo Häfele

	kolor	dł. znamion. mm	nr artykułu
	biały	350	551.54.772
		500	551.54.785
	szary	350	551.54.572
		500	551.54.586
	srebrny metalizowany	350	551.54.972
		500	551.54.985
	antracytowy metalizowany	350	551.54.372
		500	551.54.385
	brązowy metalizowany	350	551.54.172
		500	551.54.185

opakowanie: 1 zestaw

Wskazówka dotycząca zamówienia
Mocowanie frontu należy zamówić dodatkowo.

Komplet szufladowy z ponadwysuwem
wys. boków 115 mm

> zastosowanie:	do koszy na śmieci odpady, do zastosowań wymagających ponadwysuwu, do systemów biurowych, w przypadku frontów wewnętrznych lub szuflad na sztućce pod wysuniętymi blatami roboczymi
> materiał:	stal
> wersja:	ponadwysuw 44 mm, z wbudowanym hamulcem
> udźwig:	45 kg

Zakres dostawy
1 lewy i 1 prawy bok szuflady (M) z mocowaniem ścianki tylnej
1 lewa i 1 prawa prowadnica
1 lewa i 1 prawa zaślepka z wytłoczonym logo Häfele

	kolor	dł. znamion. mm	nr artykułu
	biały	350	551.74.772
		500	551.74.785
	szary	350	551.74.572
		500	551.74.585
	srebrny metalizowany	350	551.74.972
		500	551.74.985
	antracytowy metalizowany	350	551.74.372
		500	551.74.385
	brązowy metalizowany	350	551.74.172
		500	551.74.185

opakowanie: 1 zestaw

Wskazówka dotycząca zamówienia
Mocowanie frontu należy zamówić dodatkowo.

Rząd otworów

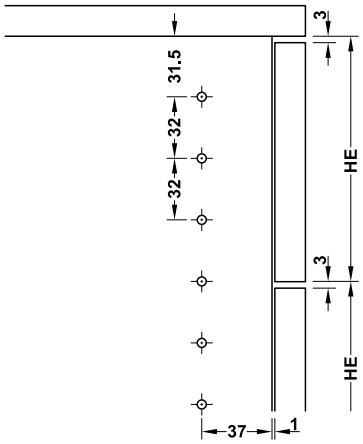

wymiar wierceń rzędu otworów

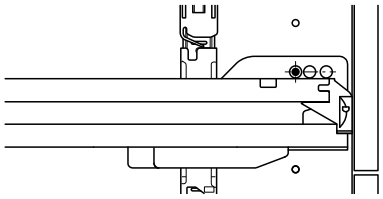

pozycja przykręcenia w rzędzie otworów dla kompletu szuflady z bokami o wysokości 60 mm

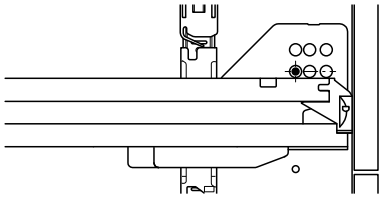

pozycja przykręcenia w rzędzie otworów dla kompletu szuflady z bokami o wysokości 92 lub 115 mm

Dane dotyczące wkrętu odnoszą się wyłącznie do pozycjonowania prowadnicy szuflady w rzędzie otworów, dodatkowe zamocowania muszą zostać uzupełnione zgodnie z udźwigiem prowadnicy szuflady.

obliczanie modułów wysokości (HE) centralnej listwy zamykającej

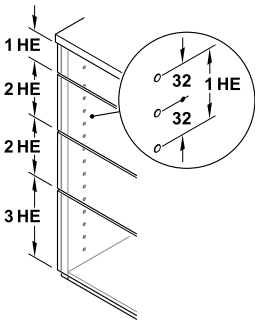

dobór właściwej centralnej listwy zamykającej
właściwą listwę zamykającą określa się
> na podstawie sumy modułów wysokości frontu wewnętrznego HE
> zależności od rzędu otworów

system 32: 1 moduł wysokości HE = 64 mm = 2 x 32 mm

Przykład: wymiary minimalne dla szuflad z jednostronnym ryglowaniem
1 szuflada na górze, wys. boków 92 mm, wys. frontu wewnętrznego 3 HE (192 mm)
2 szuflady pośrodku, wys. boków 92 mm, wys. frontu wewnętrznego 2 HE (128 mm)
1 szuflada na dole, wys. boków 92 mm, wys. frontu wewnętrznego 2 HE (128 mm)
Potrzebna jest centralna listwa zamykająca 9 HE

Przykład: wymiary minimalne dla szuflad z obustronnym ryglowaniem
1 szuflada na górze, wys. boków 92 mm, wys. frontu wewnętrznego 3,5 HE (192 mm)
2 szuflady pośrodku, wys. boków 92 mm, wys. frontu wewnętrznego 2 HE (128 mm)
1 szuflada na dole, wys. boków 92 mm, wys. frontu wewnętrznego 2 HE (128 mm)
Potrzebna jest centralna listwa zamykająca 9,5 HE

schemat wierceń (dno szuflady) pod zatrzask blokujący

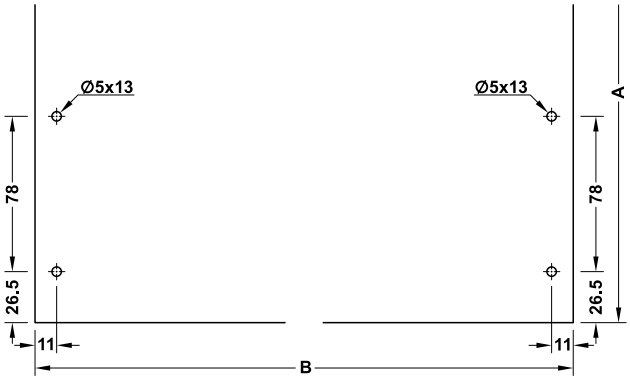

otwory na spodzie dna szuflady
A = długość dna szuflady
B = szerokość dna szuflady

Wymiary konstrukcyjne górne

jednostronne ryglowanie

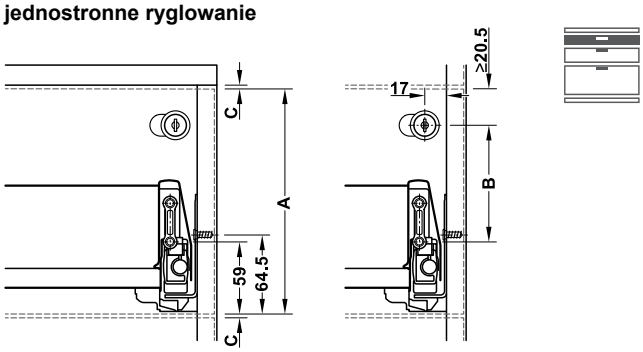

obustronne ryglowanie

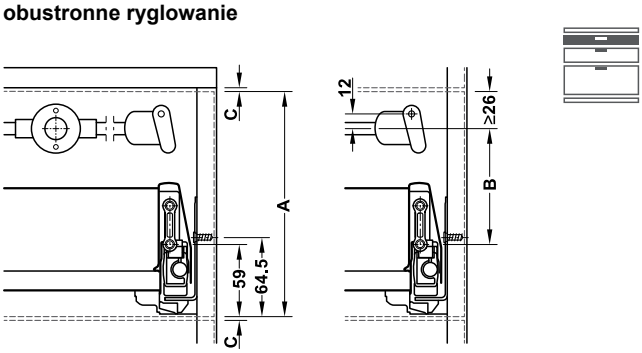

A = wysokości frontu wewnętrznego,
zmiana możliwa tylko w rastrze 32 mm (0,5 HE)
B = położenie wkładki (wymiar między dolnym otworem pod mocowanie frontu względem otworu pod zamek),
możliwość zmiany tylko w rastrze 32 mm (0,5 HE)
C = szczelina frontu wewnętrznego

	wys. frontu wewnętrznego mm		
wysokość boków	**60**	**92**	**115**
położenie wkładki B	95	95	127
wys. frontu wewnętrznego A przy szczelinie 3 mm	189	189	221
liczba modułów wysokości HE	3	3	3,5

	wys. frontu wewnętrznego mm		
wysokość boków	**60**	**92**	**115**
położenie wkładki B	70	102	102
wys. frontu wewnętrznego A przy szczelinie 3 mm	189	221	221
liczba modułów wysokości HE	3	3,5	3,5

wymiary konstrukcyjne pośrodku

jedno- lub obustronne ryglowanie

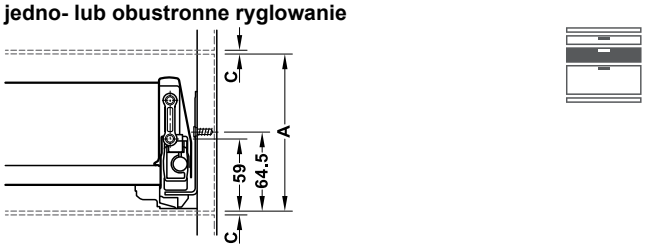

A = wys. frontu wewnętrznego
C = szczelina frontu wewnętrznego

	wys. frontu wewnętrznego mm		
wysokość boków	**60**	**92**	**115**
wys. frontu wewnętrznego A przy szczelinie 3 mm	125	125	157
min. liczba modułów wysokości HE	2	2	2,5

wymiary konstrukcyjne na dole

jedno- lub obustronne ryglowanie

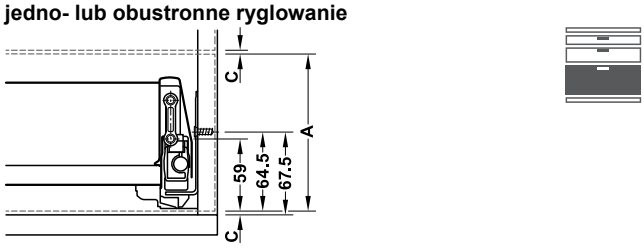

A = wys. frontu wewnętrznego
C = szczelina frontu wewnętrznego

	wys. frontu wewnętrznego mm		
wysokość boków	**60**	**92**	**115**
wys. frontu wewnętrznego A przy szczelinie 3 mm	125	125	157
min. liczba modułów wysokości HE	2	2	2,5

Wymiar między pozycją przykręcenia dolnej prowadnicy szuflady i wieńca dolnego korpusu musi wynosić co najmniej 67,5 mm.

Informacja
W przypadku odmiennych konstrukcji zalecamy montaż próbny.
Na etapie projektowania należy tutaj uwzględnić zależności między rzędem otworów, prowadnicą szuflady i zamkiem.
Wysokość frontu wewnętrznego, tak samo jak rząd otworów, należy określić zgodnie ze stałym rastrem.

System zamknięć
do jedno- lub obustronnego ryglowania

> mechanizm ryglujący do systemu prowadnic Matrix P
> nakładana centralna listwa zamykająca, dlatego brak konieczności obróbki korpusu
> możliwość stosowania ze wszystkimi zestawami boków szuflady o udźwigu 50 i 70 kg
> jedno- lub obustronne ryglowanie

→ jednostronne ryglowanie
zestaw akcesoriów dodatkowych do jednostronnego ryglowania

Zakres dostawy
1 zatrzask blokujący prawy
1 połączenie zamknięcia centralnego prawe
wkręty mocujące

	nr artykułu
zestaw akcesoriów dodatkowych do jednostronnego ryglowania	427.73.388

opakowanie: 1 zestaw

Wskazówka dotycząca zamówienia
Do systemu zamykania z jednostronnym ryglowaniem potrzebne są:
> na jeden zestaw boków szuflady jeden zestaw akcesoriów dodatkowych do jednostronnego ryglowania
> jeden centralny zamek obrotowy do jednostronnego ryglowania
> jedna centralna listwa zamykająca do jednostronnego ryglowania o wymaganej długości (moduły wysokości HE)

Pozostałe wymiary do planowania i wymiary montażowe można znaleźć w naszym sklepie internetowym.

Centralny zamek obrotowy
do jednostronnego ryglowania

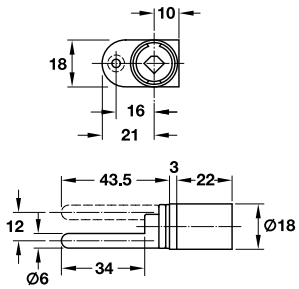

HOSPA Ø 3,5

droga zamykania	skok mm	nr artykułu
180°	12	234.98.650

opakowanie: 1 lub 20 szt.

Centralna listwa zamykająca
do jednostronnego ryglowania

Zamknięcie centralne zabezpiecza przed przechyleniem się mebla, zapobiega równoczesnemu otwarciu kilku szuflad.

> materiał:	sztanga: stal, tworzywo sztuczne, nasadka: tworzywo sztuczne
> powierzchnia:	sztanga: ocynkowana, czarny RAL 9011, nasadka: czarny RAL 9011
> montaż:	do zaczepienia w prowadnicach piórnika/ szuflady płytkiej

Uwaga
Centralną listwę zamykającą można skrócić na górze o 2 HE.

moduły wysokości HE	wys. zabud. mm	nr artykułu
raster 32		
7,5	483	237.83.709
8	515	237.83.710
8,5	547	237.83.711
9	579	237.83.712
9,5	611	237.83.713
10	643	237.83.714
10,5	675	237.83.715
11	707	237.83.716
11,5	739	237.83.717
12	771	237.83.718

opakowanie: 1 szt.

Wskazówka dotycząca zamówienia
Pozostałe wymiary do planowania i wymiary montażowe można znaleźć w naszym sklepie internetowym.

→ obustronne ryglowanie

zestaw akcesoriów dodatkowych do obustronnego ryglowania

Zakres dostawy
1 zatrzask blokujący prawy
1 zatrzask blokujący lewy
1 połączenie zamknięcia centralnego prawe
1 połączenie zamknięcia centralnego lewe
wkręty mocujące

	nr artykułu
zestaw akcesoriów dodatkowych do obustronnego ryglowania	427.73.389

opakowanie: 1 zestaw

Wskazówka dotycząca zamówienia
Do systemu zamykania z obustronnym ryglowaniem potrzebne są:
> na jeden zestaw boków szuflady Matrix P jeden zestaw akcesoriów dodatkowych do obustronnego ryglowania
> jeden mechanizm blokujący do obustronnego ryglowania
> dwie centralne listwy zamykające do obustronnego ryglowania o wymaganej długości (moduły wysokości HE)

Pozostałe wymiary do planowania i wymiary montażowe można znaleźć w naszym sklepie internetowym.

Mechanizm blokujący

do obustronnego ryglowania

> materiał: stal, tworzywo sztuczne
> powierzchnia: niklowana, tworzywo sztuczne: czarne
> montaż: do przykręcenia do wysuwanego frontu wewnętrznego

Obliczenie

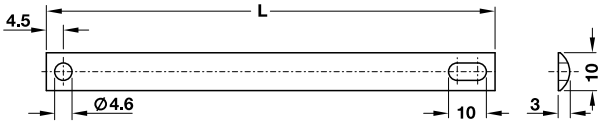

obliczanie długości listwy ryglującej
szer. zabudowy ÷ 2 – 67 mm = wymiar L
Przykład: 762 ÷ 2 = 381 – 67 = 314 mm

Obliczanie pozycji otworów pod elementy wychylne
szer. zabudowy – 58 mm ÷ 2 = wymiar A
Przykład: 762 – 58 ÷ 2 = 352 mm

Zakres dostawy
1 zamek szufladowy z wkładką bębenkową i rozetką
2 listwy ryglujące
2 elementy wychylne PR/LE z czarnego tw. szt.
2 wkręty z kołnierzem

do formatu (poprzecznego)	szerokość zabudowy mm	wymiar L mm	nr artykułu
2 x A5	562	214	237.72.672
2 x A4 (3 x A5)	762	314	237.72.674
2 x EDV	962	414	237.72.676
3 x A4	1162	514	237.72.678

opakowanie: 1 zestaw

Centralna listwa zamykająca

do obustronnego ryglowania

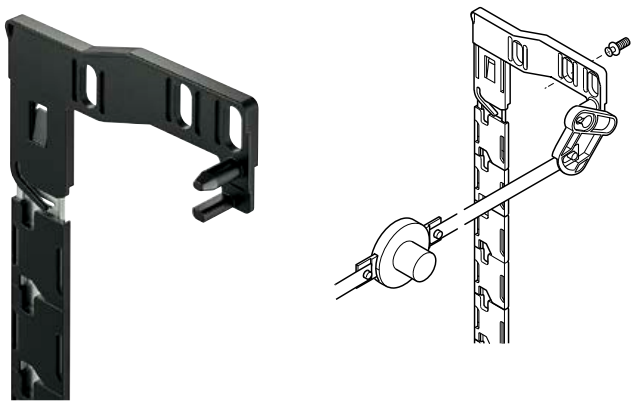

> materiał: sztanga: stal, nasadka: tworzywo sztuczne
> powierzchnia: sztanga: ocynkowana, czarny RAL 9011, nasadka: czarny RAL 9011
> montaż: do zaczepienia w prowadnicach piórnika/szuflady płytkiej

Uwaga
Centralną listwę zamykającą można skrócić na górze o 2 HE.

długość mm	wys. frontu wewnętrznego mm	wys. zabud. mm	nr artykułu
raster 32			
465	8 HE	493	237.88.601
497	8,5 HE	525	237.88.602
529	9 HE	557	237.88.625
561	9,5 HE	589	237.88.626
593	10 HE	621	237.88.603
625	10,5 HE	653	237.88.604
657	11 HE	685	237.88.627
689	11,5 HE	717	237.88.628
721	12 HE	749	237.88.629
753	12,5 HE	781	237.88.605
785	13 HE	813	237.88.606
817	13,5 HE	845	237.88.630
849	14 HE	877	237.88.631
881	14,5 HE	909	237.88.632
913	15 HE	941	237.88.633

opakowanie: 1 para

Wskazówka dotycząca zamówienia
Pozostałe wymiary do planowania i wymiary montażowe można znaleźć w naszym sklepie internetowym.

Podwyższenie boku Ⓙ

> warunek: szuflada z relingiem okrągłym (bez relingu poprzecznego)
> wysokie produkty umieszczone w szufladzie zabezpieczone przed wypadnięciem lub przewróceniem się zamkniętym podwyższeniem boku
> kolorystycznie dopasowane do boków szuflady

> zastosowanie: podwyższenie zamkniętego wnętrza szuflady o 88 mm bądź do wysokości całkowitej wynoszącej 160 mm (boki 92 mm) lub 183 mm (boki 115 mm)
> materiał: stal
> powierzchnia: malowana proszkowo
> montaż: do nałożenia na reling i bok szuflady

	dł. znamion. mm	nr artykułu
biały	270	553.60.600
	300	553.60.601
	350	553.60.602
	400	553.60.603
	450	553.60.604
	500	553.60.605
	550	553.60.606
	600	553.60.607
	650	553.60.608
szary	270	553.60.900
	300	553.60.901
	350	553.60.902
	400	553.60.903
	450	553.60.904
	500	553.60.905
	550	553.60.906
	600	553.60.907
	650	553.60.908
srebrny metalizowany	270	551.60.900
	300	551.60.901
	350	551.60.902
	400	551.60.903
	450	551.60.904
	500	551.60.905
	550	551.60.906
	600	551.60.907
	650	551.60.908
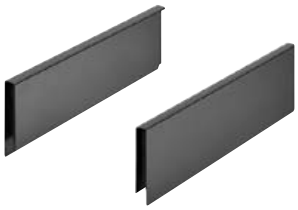 antracytowy metalizowany	270	551.60.300
	300	551.60.301
	350	551.60.302
	400	551.60.303
	450	551.60.304
	500	551.60.305
	550	551.60.306
	600	551.60.307
	650	551.60.308
brązowy metalizowany	270	551.60.100
	300	551.60.101
	350	551.60.102
	400	551.60.103
	450	551.60.104
	500	551.60.105
	550	551.60.106
	600	551.60.107
	650	551.60.108

opakowanie: 1 para

Uchwyt panelu Ⓚ

> do indywidualnych paneli o grubości 8 mm, np. ze szkła, drewna, akrylu
> regulacja nachylenia frontu za pomocą uchwytu panelu w zakresie ±2 mm
> dodatkowa stabilność w przypadku wysokich szuflad

schemat wierceń/pozycja przykręcania zaczepów frontu

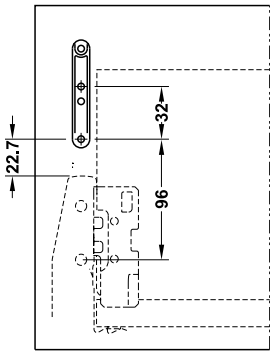

Zakres dostawy
2 mocowania frontu
2 mocowania panelu ze sprężyną napinającą, wkręt regulacyjny do mocowania frontu i element wstawiany do boków szuflady
2 zaślepki
2 mocowania panelu tylne
2 mocowania ścianki tylnej

kolor	nr artykułu
biały	553.60.699
srebrny metalizowany	551.60.599
antracytowy metalizowany	551.60.999
brązowy metalizowany	551.60.199

opakowanie: 1 zestaw

Wskazówka dotycząca zamówienia
Szuflada w komplecie Matrix P, wysokość boków 92 mm, i panel szklany nie wchodzą w zakres dostawy, dlatego należy zamówić je dodatkowo.

Zaślepka regulatora

Zakres dostawy
1 lewa i 1 prawa zaślepka

kolor	bez wytłoczenia	z wytłoczonym logo Häfele
biały	551.61.781	551.61.780
szary	551.61.581	551.61.580
srebrny metalizowany	551.61.981	551.61.980
antracytowy metalizowany	551.61.381	551.61.380
brązowy metalizowany	551.61.181	551.61.180

opakowanie: 1 para

Wskazówka dotycząca zamówienia
Zaślepki z indywidualnym nadrukiem dostępne są przy zamówieniu od 2000 szt. Przy zamówieniu od 5000 szt. istnieje możliwość wykonania wytłoczenia.

Zestaw relingów wzdłużnych okrągłych Ⓖ

pręt relingu z łącznikiem

mocowanie ścianki tylnej

> materiał: reling: stal lub stal nierdzewna, mocowanie: tworzywo sztuczne
> powierzchnia: z powłoką
> średnica: 11 mm

Zakres dostawy
2 pręty relingu
4 zaczepy frontu (po 2 do wciskania i do przykręcania)
2 mocowania ścianki tylnej

dł. znamion. mm	biały	szary	antracytowy metalizowany
270	553.59.600	553.59.900	553.59.400
300	553.59.601	553.59.901	553.59.401
350	553.59.602	553.59.902	553.59.402
400	553.59.603	553.59.903	553.59.403
450	553.59.604	553.59.904	553.59.404
500	553.59.605	553.59.905	553.59.405
550	553.59.606	553.59.906	553.59.406
600	553.59.607	553.59.907	553.59.407
650	553.59.608	553.59.908	553.59.408

opakowanie: 1 lub 24 pary

Zestaw relingów wzdłużnych prostokątnych Ⓖ

dł. znamion. mm	biały	srebrny	antracytowy	brązowy
270	551.60.720	551.60.920	551.60.320	551.60.120
300	551.60.721	551.60.921	551.60.321	551.60.121
350	551.60.722	551.60.922	551.60.322	551.60.122
400	551.60.723	551.60.923	551.60.323	551.60.123
450	551.60.724	551.60.924	551.60.324	551.60.124
500	551.60.725	551.60.925	551.60.325	551.60.125
550	551.60.726	551.60.926	551.60.326	551.60.126
600	551.60.727	551.60.927	551.60.327	551.60.127
650	551.60.728	551.60.928	551.60.328	551.60.128

opakowanie: 1 lub 24 pary

Reling poprzeczny okrągły Ⓗ

> materiał: stal
> wersja: możliwość skrócenia
> długość: 1102 mm
> średnica: 11 mm
> wym. docinania = szer. korpusu w świetle – 80 mm

kolor	nr artykułu
biały	553.59.634
szary	553.59.934
antracytowy metalizowany	553.59.434

opakowanie: 1 lub 50 szt.

Reling poprzeczny prostokątny Ⓗ
do szuflady wewnętrznej VIS

> materiał: stal
> wersja: możliwość skrócenia
> długość: 1090,5 mm
> przycinanie = szer. korpusu w świetle – 77,5 mm

kolor	nr artykułu
biały	513.70.769
srebrny metalizowany	513.70.969
antracytowy metalizowany	513.70.369
brązowy metalizowany	513.70.169

opakowanie: 1 lub 50 szt.

Mocowanie relingu poprzecznego okrągłego Ⓘ

> materiał: tworzywo sztuczne

kolor	nr artykułu
biały	553.59.639
szary	553.59.939
antracytowy metalizowany	553.59.439

opakowanie: 1 lub 100 szt.

Wskazówka dotycząca zamówienia
Do każdego pręta relingu poprzecznego należy zamówić 2 mocowania relingu poprzecznego.

Mocowanie relingu poprzecznego prostokątnego Ⓗ
do szuflady wewnętrznej VIS

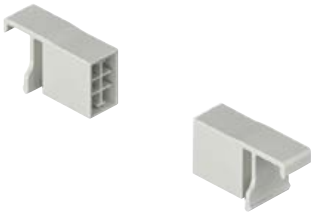

> zastosowanie: do nałożenia na pręt relingu poprzecznego prostokątnego
> materiał: tworzywo sztuczne

kolor	nr artykułu
biały	513.70.789
srebrny metalizowany	513.70.989
antracytowy metalizowany	513.70.389
brązowy metalizowany	513.70.189

opakowanie: 1 lub 100 szt.

Wskazówka dotycząca zamówienia
Do każdego pręta relingu poprzecznego należy zamówić 2 mocowania relingu poprzecznego.

Front wewnętrzny H102 Ⓓ

do szuflad wewnętrznych VIS z bokami o wysokości 92 mm

> zastosowanie: do szuflad wewnętrznych
> materiał: aluminium
> montaż: przykręcenie uchwytów do frontu wewnętrznego i wpięcie w boki szuflady
> wersja: możliwość skrócenia
> wysokość: 102 mm
> długość: szer. korpusu w świetle – 10 mm
> grub. ścianki bocznej: 16 mm

	szer. korpusu mm		
kolor	**600**	**900**	**1200**
biały	513.70.711	513.70.715	513.70.719
srebrny metalizowany	513.70.911	513.70.915	513.70.919
antracytowy metalizowany	513.70.311	513.70.315	513.70.319
brązowy metalizowany	513.70.111	513.70.115	513.70.119

opakowanie: 1 szt.

Front wewnętrzny H189 Ⓓ

do szuflad wewnętrznych VIS z bokami o wysokości 92 lub 115 mm i z relingiem wzdłużnym

> zastosowanie: do szuflad wewnętrznych
> materiał: aluminium
> montaż: przykręcenie uchwytów do frontu wewnętrznego i wpięcie w boki szuflady
> wersja: możliwość skrócenia
> wysokość: 189 mm
> długość: szer. korpusu w świetle – 10 mm
> grub. ścianki bocznej: 16 mm

	szer. korpusu mm		
kolor	**600**	**900**	**1200**
biały	513.70.721	513.70.725	513.70.729
srebrny metalizowany	513.70.921	513.70.925	513.70.929
antracytowy metalizowany	513.70.321	513.70.325	513.70.329
brązowy metalizowany	513.70.121	513.70.125	513.70.129

opakowanie: 1 szt.

Mocowanie frontu wewnętrznego Ⓔ

do szuflad wewnętrznych VIS z bokami o wysokości 92 mm

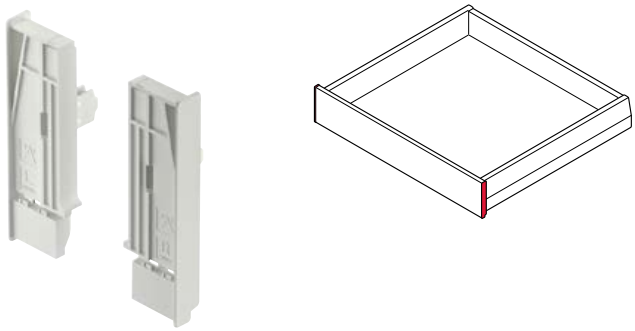

> zastosowanie: do szuflad wewnętrznych, łączy boki szuflady z frontem wewnętrznym
> materiał: tworzywo sztuczne
> montaż: nałożenie frontu wewnętrznego na boki
> wysokość: 102 mm

kolor	nr artykułu
biały	513.70.792
srebrny metalizowany	513.70.992
antracytowy metalizowany	513.70.392
brązowy	513.70.192

opakowanie: 1 para

Mocowanie frontu wewnętrznego Ⓔ

do szuflad wewnętrznych VIS z bokami o wysokości 92 lub 115 mm i z relingiem wzdłużnym

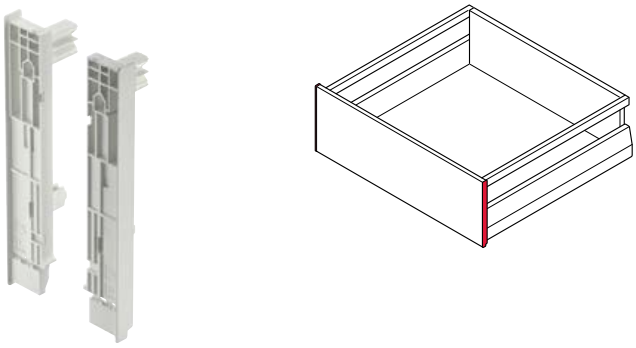

> zastosowanie: do szuflad wewnętrznych, łączy boki szuflady z frontem wewnętrznym i relingiem
> materiał: tworzywo sztuczne
> montaż: nałożenie frontu wewnętrznego na boki szuflady, wkładanie relingu w mocowania
> wysokość: 189 mm

kolor	nr artykułu
biały	513.70.793
srebrny metalizowany	513.70.993
antracytowy metalizowany	513.70.393
brązowy	513.70.193

opakowanie: 1 para

Zestaw mocowań do frontu wewnętrznego Ⓕ

do szuflad wewnętrznych VIS z bokami o wysokości 92 lub 115 mm i z relingiem wzdłużnym

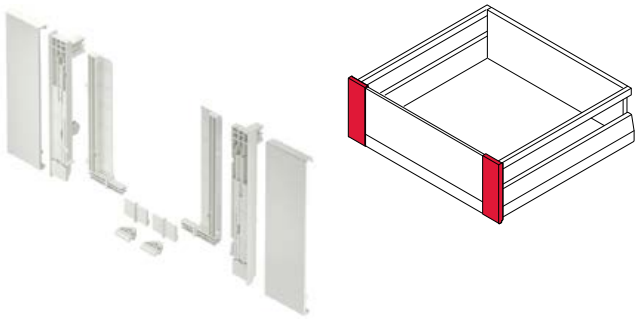

> zastosowanie:	do szuflad wewnętrznych, łączy boki szuflady z frontem wewnętrznym
> materiał:	tworzywo sztuczne
> montaż:	nałożenie frontu wewnętrznego na boki
> wysokość:	189 mm

Zakres dostawy
1 lewa i 1 prawa zaślepka
1 lewe i 1 prawe mocowanie frontu wewnętrznego
3 stabilizacje frontu wewnętrznego

kolor	nr artykułu
biały	513.70.790
srebrny metalizowany	513.70.990
antracytowy metalizowany	513.70.390
brązowy metalizowany	513.70.190

opakowanie: 1 zestaw

Profil do frontu wewnętrznego Ⓕ

do szuflad wewnętrznych VIS z bokami o wysokości 92 lub 115 mm i z relingiem wzdłużnym

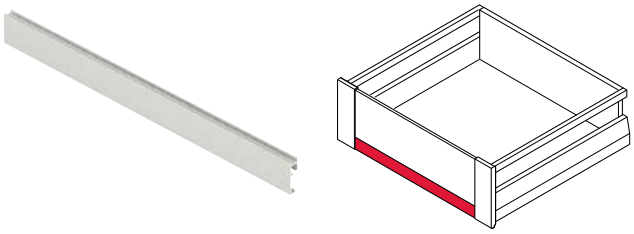

> zastosowanie:	do frontu wewnętrznego, do szuflad wewnętrznych
> materiał:	aluminium
> montaż:	przykręcenie uchwytów do profilu frontu wewnętrznego, nałożenie wkładu frontu wewnętrznego na boki szuflady
> wysokość:	37 mm
> długość:	szer. korpusu w świetle – 133 mm
> grub. ścianki bocznej:	16 mm

kolor	szer. korpusu mm		
	600	900	1200
biały	513.70.731	513.70.735	513.70.739
srebrny metalizowany	513.70.931	513.70.935	513.70.939
antracytowy metalizowany	513.70.331	513.70.335	513.70.339
brązowy	513.70.131	513.70.135	513.70.139

opakowanie: 1 szt.

Szklany front wewnętrzny do szuflady wewnętrznej Ⓜ

do szuflad wewnętrznych VIS z bokami o wysokości 92 lub 115 mm i mocowaniem frontu wewnętrznego

> wersja:	krawędzie szlifowane i fazowane
> materiał:	szkło białe
> grubość szkła:	8 mm
> wys.:	151 mm
> długość:	szer. zabudowy w świetle – 94 mm

powierzchnia	szer. korpusu mm		
	600	900	1200
przezroczysta	513.70.441	513.70.445	513.70.449
satynowana	513.70.041	513.70.045	513.70.049

opakowanie: 1 szt.

Zestaw relingów wzdłużnych prostokątnych Ⓖ

do szuflad wewnętrznych VIS z bokami o wysokości 92 lub 115 mm

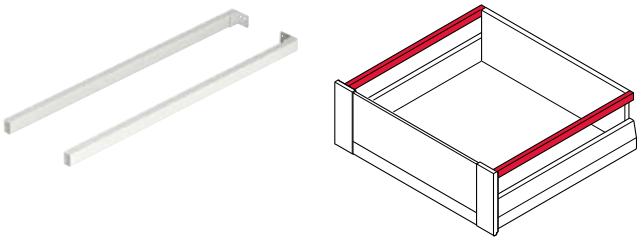

dł. znamion. mm	biały	srebrny metalizowany	antracytowy metalizowany	brązowy metalizowany
270	513.71.700	513.71.900	513.71.300	513.71.100
300	513.71.701	513.71.901	513.71.301	513.71.101
350	513.71.702	513.71.902	513.71.302	513.71.102
400	513.71.703	513.71.903	513.71.303	513.71.103
450	513.71.704	513.71.904	513.71.304	513.71.104
500	513.71.705	513.71.905	513.71.305	513.71.105
550	513.71.706	513.71.906	513.71.306	513.71.106
600	513.71.707	513.71.907	513.71.307	513.71.107
650	513.71.708	513.71.908	513.71.308	513.71.108

opakowanie: 1 lub 24 par

Panel szklany boczny Ⓝ

do szuflad wewnętrznych VIS z bokami o wysokości 92 mm i mocowaniem ścianki tylnej

> wersja: krawędzie szlifowane i fazowane
> grub. szkła: 8 mm
> wys.: 48 mm
> długość: dł. znamionowa szyny korpusu – 25 mm

dł. znamion. mm	powierzchnia	
	przezroczysta	satynowana
270	513.72.400	513.72.100
300	513.72.401	513.72.101
350	513.72.402	513.72.102
400	513.72.403	513.72.103
450	513.72.404	513.72.104
500	513.72.405	513.72.105
550	513.72.406	513.72.106
600	513.72.407	513.72.107
650	513.72.408	513.72.108

opakowanie: 1 para

Element dystansowy

do prowadnic

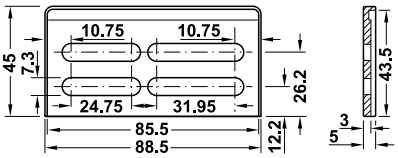

> zastosowanie: do dopasowania do boków korpusu od 16 do 19 mm

materiał	nr artykułu
tworzywo sztuczne	502.03.999

opakowanie: 1 szt.

Wskazówka dotycząca zamówienia
Do każdej szuflady należy zamówić 4 elementy dystansowe.

Mocowanie do ścianki tylnej panelu bocznego Ⓝ

do szuflad wewnętrznych VIS z bokami o wysokości 92 mm

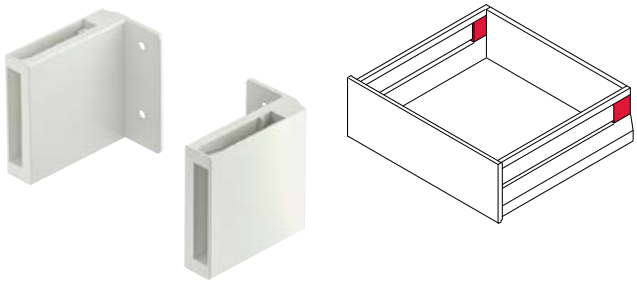

> zastosowanie: do mocowania panelu bocznego
> materiał: tworzywo sztuczne
> montaż: do przykręcenia do ścianki tylnej

kolor	nr artykułu
biały	513.72.799
srebrny metalizowany	513.72.999
antracytowy metalizowany	513.72.399
brązowy metalizowany	513.72.199

opakowanie: 1 para

Stabilizator frontu Minifix®

złączka

trzpień łączący

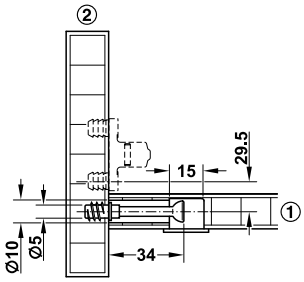

① dno szuflady
② front wewnętrzny

> zastosowanie: stabilizacja frontu wewnętrznego drewnianego zapobiegająca jego wyginaniu się podczas wysuwania szuflady
> materiał: złączka: znal, trzpień łączący: stal
> wersja: złączka bez zaślepki

powierzchnia	złączka	trzpień łączący
surowa	262.26.033	262.28.611
w kolorze niklu	262.26.133	–

opakowanie: 100, 2000 lub 160000 szt.

Łącznik do stabilizacji frontu wewnętrznego Ⓛ

do szuflad wewnętrznych

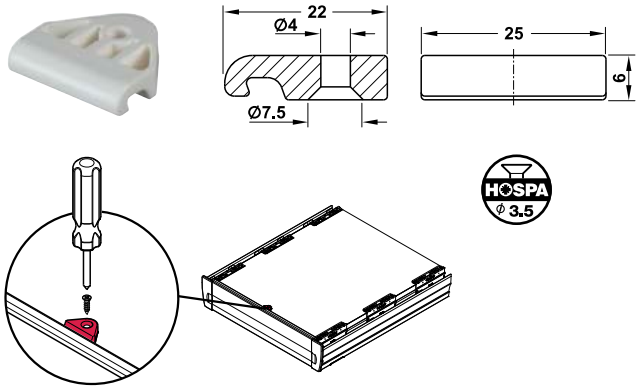

> zastosowanie: do stabilizacji frontów wewnętrznych aluminiowych i profili frontu wewnętrznego zapobiegającemu wygięciu frontu podczas wysuwania szuflady
> materiał: tworzywo sztuczne

kolor	nr artykułu
biały	553.61.780

opakowanie: 1 lub 100 szt.

Zaczep do szuflad wewnętrznych

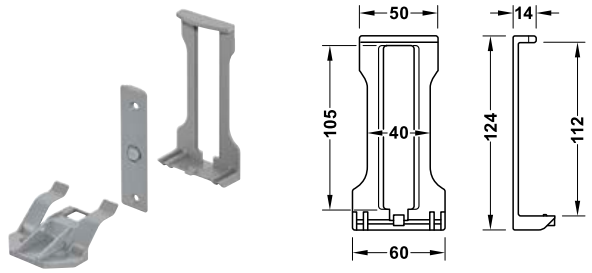

> zastosowanie: do szuflad wewnętrznych
> montaż: zaczep do szuflady wewnętrznej, do jej automatycznego wysuwania przy wysuwaniu szuflady głównej z wysokim frontem
> materiał: tworzywo sztuczne

kolor	nr artykułu
szary	559.91.991
ciemnoszary, kolorystycznie dopasowany do koloru antracytowego metalizowanego	559.91.992

opakowanie: 1 lub 50 szt.

Podkładka dystansowa

do szuflad wewnętrznych

> zastosowanie: przy szufladach wewnętrznych montowanych za drzwiami rozwiernymi, do kompensacji uskoku drzwi
> materiał: tworzywo sztuczne

montaż po stronie zawiasu

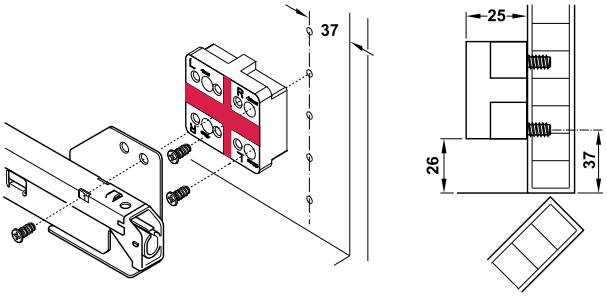

2 podkładki dystansowe na jedną prowadnicę i jedno skrzydło drzwi

kolor	nr artykułu
biały	553.62.700

opakowanie: 1 lub 100 szt.

Pomoce montażowe
→ Wzornik wiertarski

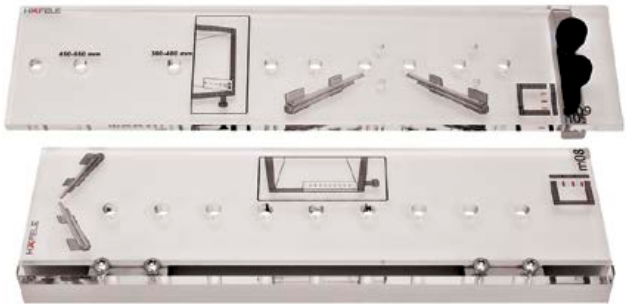

> zastosowanie:	do precyzyjnego wiercenia rzędów otworów pod prowadnice
> materiał:	wzornik wiertarski: tworzywo sztuczne, profil mocujący: aluminium

Zastosowanie

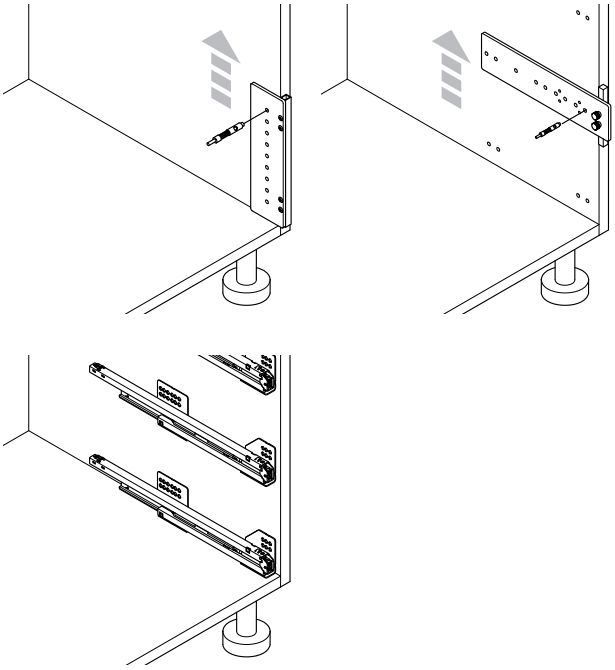

Zakres dostawy
2 wzorniki wiertarskie
1 profil mocujący
1 instrukcja montażu

	nr artykułu
wzornik wiertarski Moovit	553.69.041

opakowanie: 1 szt.

Wskazówka dotycząca zamówienia
Tuleję prowadzącą należy zamówić dodatkowo.

→ Tuleja prowadząca

> zastosowanie:	do precyzyjnego wiercenia rzędów otworów pod prowadnicę za pomocą szablonu wiertarskiego
> materiał:	stal

średnica wiertła mm	nr artykułu
3	001.25.791
5	001.25.792

opakowanie: 1 szt.

→ Narzędzie do wbijania
mocowań frontu Ⓒ w wersji do wciskania

materiał	wersja	nr artykułu
aluminium	z drewnianym uchwytem	553.69.020

opakowanie: 1 szt.

→ Przyrząd traserski
do mocowań frontu

> zastosowanie:	ułatwia znakowanie otworów na froncie wewnętrznym
> materiał:	tworzywo sztuczne
> kolor:	szaro-czerwony

	nr artykułu
przyrząd traserski	553.69.035

opakowanie: 1 szt.

MATRIX S35

SPIS TREŚCI

1.66 Matrix S35 informacje

1.68 Matrix S35 szuflada niska H84

1.70 Matrix S35 szuflada średnia H135 z relingiem prostokątnym

1.72 Matrix S35 szuflada średnia H135 z relingiem okrągłym

1.74 Matrix S35 szuflada wysoka H199 z relingiem prostokątnym

1.76 Matrix S35 szuflada wysoka H199 z relingiem okrągłym

1.78 Matrix S35 szuflada wysoka H199 z relingiem prostokątnym podwójnym

1.80 Matrix S35 szuflada wysoka H199 z relingiem okrągłym podwójnym

1.82 Matrix S35 szuflada wysoka H199 z podwyższeniem szklanym

1.84 Matrix S35 szuflada wysoka H199 z dwuściennym podwyższenim stalowym

1.86 Matrix S35 szuflada niska H84 wewnętrzna

1.88 Matrix S35 szuflada średnia H135 wewnętrzna z relingiem prostokątnym

1.92 Matrix S35 szuflada wysoka H199 wewnętrzna z relingiem prostokątnym

1.96 Matrix S35 szuflada wysoka H199 wewnętrzna z podwyższeniem szklanym

1.100 Matrix S35 podział szuflady za pomocą relingu

1.100 Matrix S35 akcesoria dodatkowe

Szuflada Matrix S35

Matrix S35 to mnóstwo konfiguracji i wiele różnych połączeń. Wnętrze szuflady może być dowolnie zaprojektowane, a dzięki temu, że zastosowane w środku elementy dobrane być mogą również kolorystycznie, łatwo stworzyć kuchnię, w której wszystko będzie spójne stylistycznie.

LGA Qualitäts-Zertifikat mit Sicherheit geprüfte Qualität
www.lga.info
ID 1111217938

biały

szary

antracytowy

Biel, szarość, antracyt. Mając do wyboru 3 kolory elementów wewnętrznych, można zaprojektować szufladę, która będzie kompatybilna ze stylem kuchni. Wykorzystane w pomieszczeniu materiały, faktury, wzory i kolory mogą w końcu doskonale współgrać z wyglądem szuflady.

> **dostępne kolory boków szuflad:**	biały, szary, antracytowy
> **materiał:**	stal
> **powierzchnia:**	boki szuflady malowane proszkowo, prowadnice galwanizowane
> **wersja:**	wysuw pełny, z zintegrowaną amortyzacją oraz samodociągiem, udźwig 35 kg

Przestrzeń szuflady dostosowana do nawet najbardziej nietypowych realizacji. Korzystając z 10 dostępnych konfiguracji, można wybrać fronty wewnętrzne, boki i relingi w zależności od indywidualnych oczekiwań.

Kolory neutralne i uniwersalne zastosowane w środku szuflady, stają się spójnym elementem aranżacji. Zgodne na poziomie stylistycznym z innymi rozwiązaniami – stanowią doskonałe wsparcie w pracy projektanta i stolarza!

Regulacja i instalacja

Komfortowa regulacja góra/dół oraz prawo/lewo od środka pozwala na regulowanie szuflady bez konieczności jej wypinania przy montażu w sąsiedztwie ściany.

Wygodne wpinanie i wypinanie frontu

Regulacja nachylenia frontu za pomocą relingu

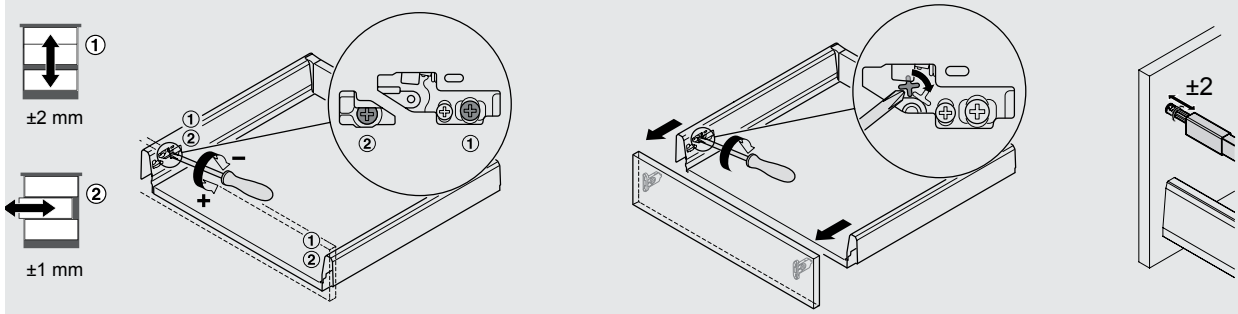

Matrix S35 to nie tylko mnóstwo możliwości aranżacji. To również pojemność, niezawodne działanie i udźwig do 35 kg, a oprócz tego gwarancja łatwego oraz szybkiego montażu i regulacji każdej szuflady.

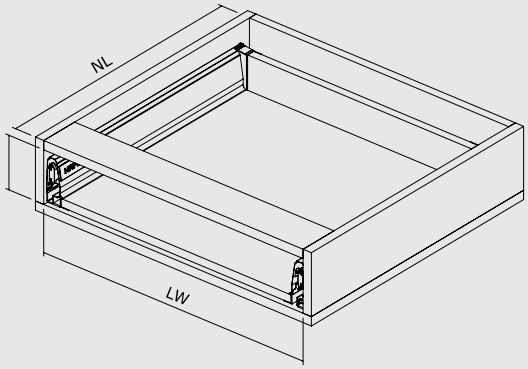

NL – długość nominalna szuflady
LW – szerokość korpusu w świetle

Instalacja
Montaż/demontaż skrzynki szuflady na prowadnice

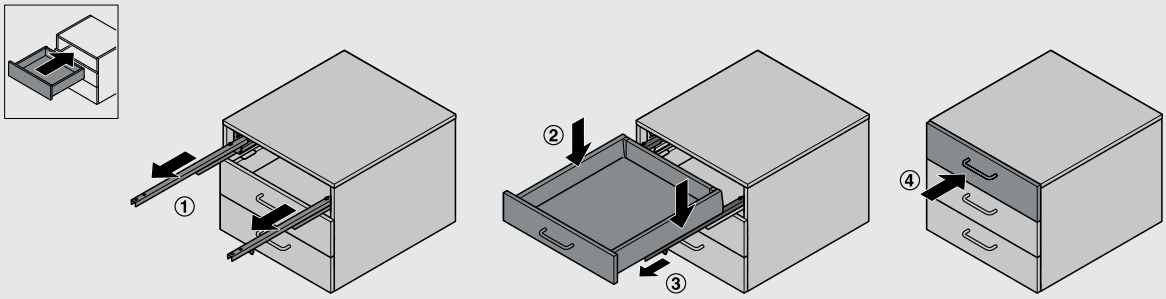

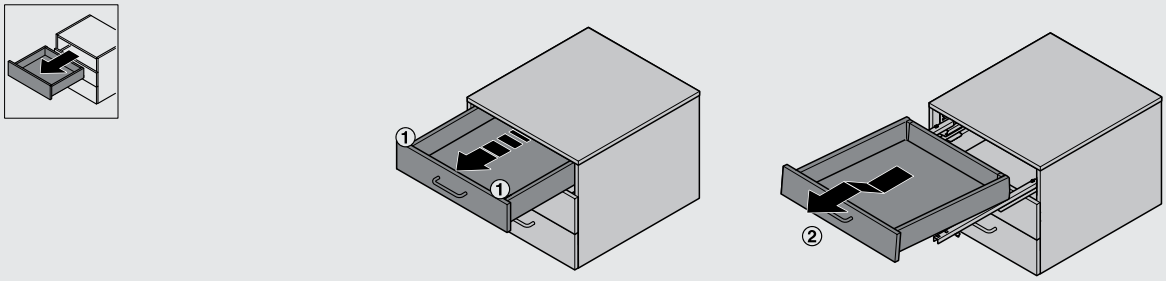

Szuflada niska H84

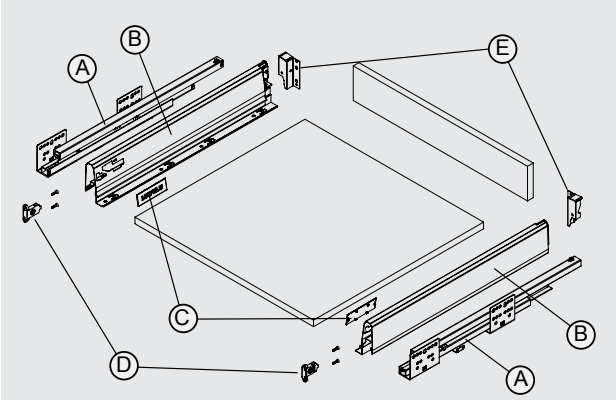

Ⓐ prowadnica
Ⓑ bok szuflady
Ⓒ zaślepka
Ⓓ mocowanie frontu na wkręty
Ⓔ mocowanie ścianki tylnej

Numeracja i zakres dostawy

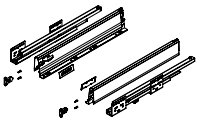

Szuflada			
NL (dł. w mm)	Biały	Szary	Antracyt
270	552.03.720	552.03.620	552.03.420
300	552.03.721	552.03.621	552.03.421
350	552.03.722	552.03.622	552.03.422
400	552.03.723	552.03.623	552.03.423
450	552.03.724	552.03.624	552.03.424
500	552.03.725	552.03.625	552.03.425
550	552.03.726	552.03.626	552.03.426

opakowanie: 1 kpl.

Zakres dostawy

Ⓐ	prowadnice	lewa/prawa
Ⓑ	boki szuflady	lewy/prawy
Ⓒ	zaślepki	2 sztuki
Ⓓ	mocowanie frontu na wkręty	2 sztuki

Uwaga
Zestaw zawiera wkręty do mocowania frontów i instrukcję montażu.
Mocowanie ścianki tylnej należy zamówić osobno – korzystając z tabeli po prawej stronie.

Mocowanie ścianki tylnej			
H (wys. w mm)	Biały	Szary	Antracyt
84	552.71.892	552.71.692	552.71.292

opakowanie: 1 para lub 100 par

Zakres dostawy

Ⓔ	mocowanie ścianki tylnej	lewe/prawe

Wymiary poszczególnych elementów

Wymiary montażowe

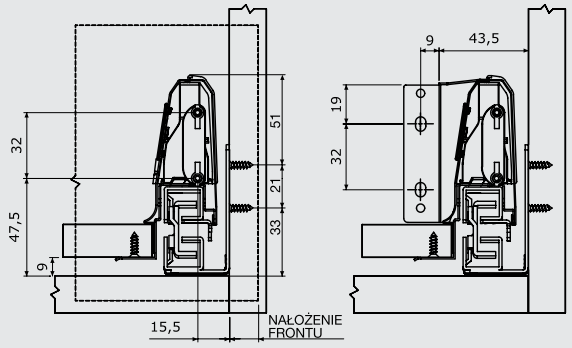

Wymiary w zabudowie

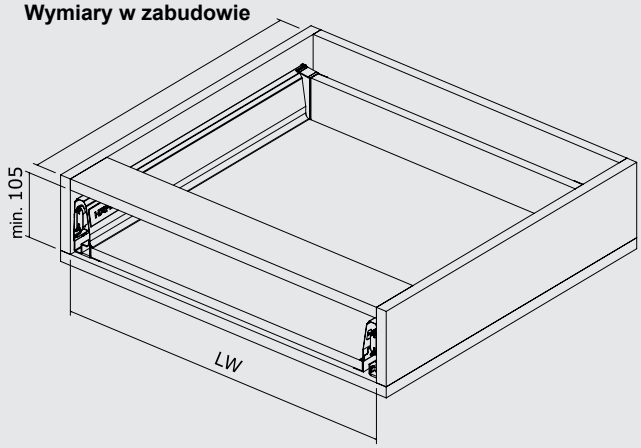

Schemat wierceń

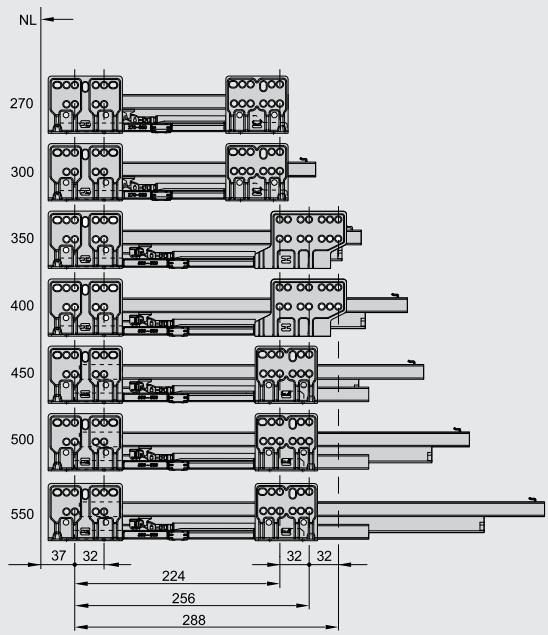

Dno

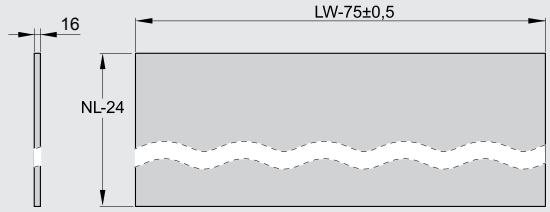

Front

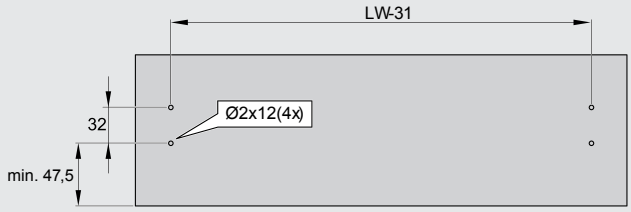

Ścianka tylna

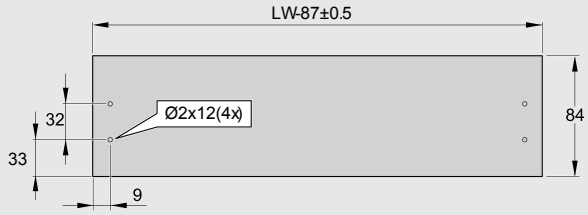

Szuflada średnia H135 z relingiem prostokątnym

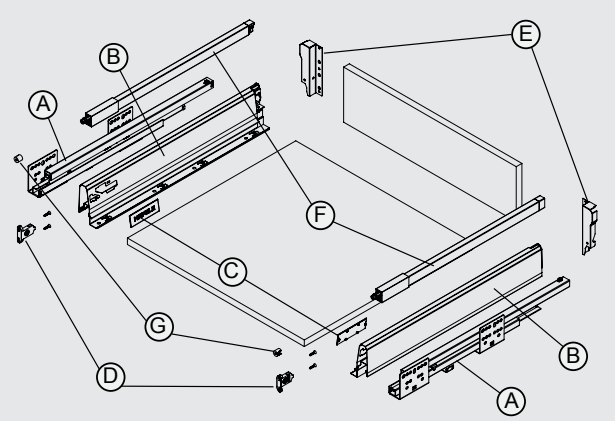

Ⓐ prowadnica
Ⓑ bok szuflady
Ⓒ zaślepka
Ⓓ mocowanie frontu na wkręty
Ⓔ mocowanie ścianki tylnej
Ⓕ reling prostokątny
Ⓖ mocowanie do frontu na wkręt i na kołek ø 10

Numeracja i zakres dostawy

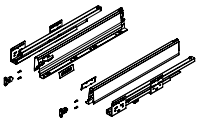

Szuflada			
NL (dł. w mm)	Biały	Szary	Antracyt
270	552.03.720	552.03.620	552.03.420
300	552.03.721	552.03.621	552.03.421
350	552.03.722	552.03.622	552.03.422
400	552.03.723	552.03.623	552.03.423
450	552.03.724	552.03.624	552.03.424
500	552.03.725	552.03.625	552.03.425
550	552.03.726	552.03.626	552.03.426

opakowanie: 1 zestaw

Zakres dostawy:

Ⓐ prowadnice	lewa/prawa
Ⓑ boki szuflady	lewy/prawy
Ⓒ zaślepki	2 sztuki
Ⓓ mocowanie frontu na wkręty	2 sztuki

Uwaga:
Zestaw zawiera wkręty do mocowania frontów i instrukcję montażu.
Mocowanie ścianki tylnej należy zamówić osobno – korzystając z tabeli po prawej stronie.

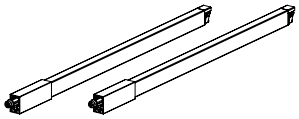

Reling prostokątny			
NL (dł. w mm)	Biały	Szary	Antracyt
270	552.72.820	552.72.620	552.72.420
300	552.72.821	552.72.621	552.72.421
350	552.72.822	552.72.622	552.72.422
400	552.72.823	552.72.623	552.72.423
450	552.72.824	552.72.624	552.72.424
500	552.72.825	552.72.625	552.72.425
550	552.72.826	552.72.626	552.72.426

opakowanie: 1 para

Zakres dostawy:

Ⓕ reling prostokątny	lewy/prawy
Ⓖ mocowanie do frontu na wkręt i na kołek ø 10	lewe/prawe

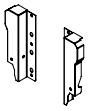

Mocowanie ścianki tylnej			
H (wys. w mm)	Biały	Szary	Antracyt
135	552.69.297	552.69.397	552.69.497

opakowanie: 1 para

Zakres dostawy:

Ⓔ mocowanie ścianki tylnej	lewe/prawe

Wymiary poszczególnych elementów

Wymiary montażowe

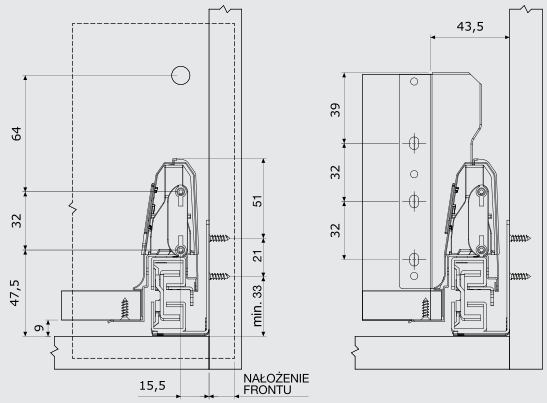

Wymiary w zabudowie

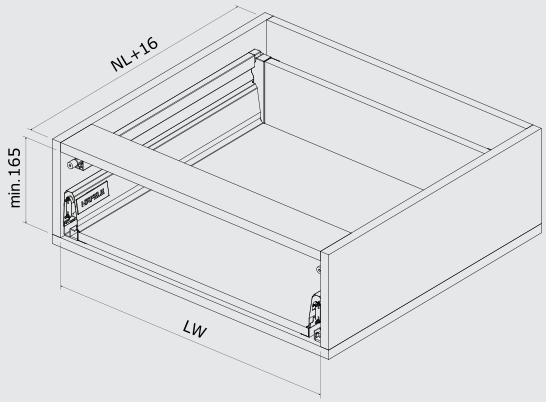

Schemat wierceń

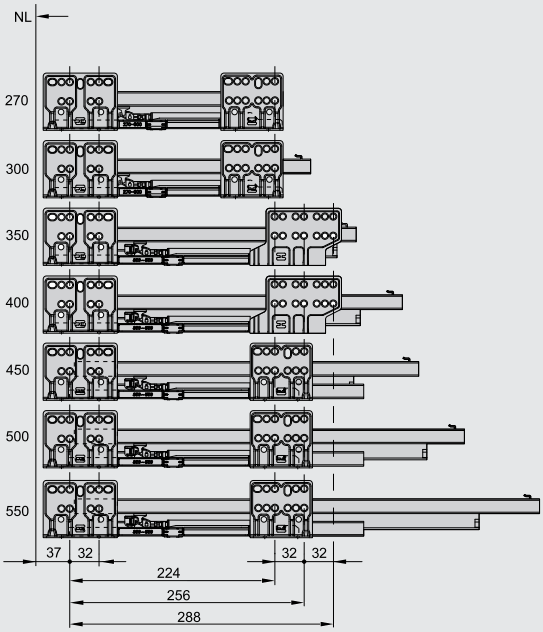

Dno

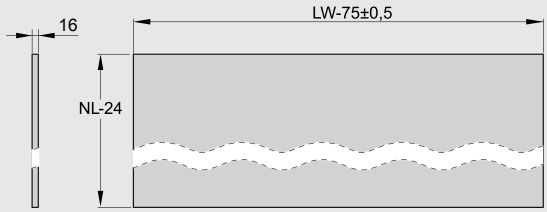

Front

Ścianka tylna

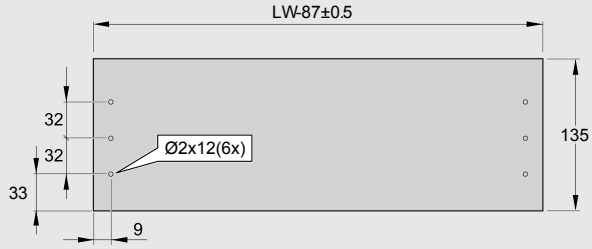

Szuflada średnia H135 z relingiem okrągłym

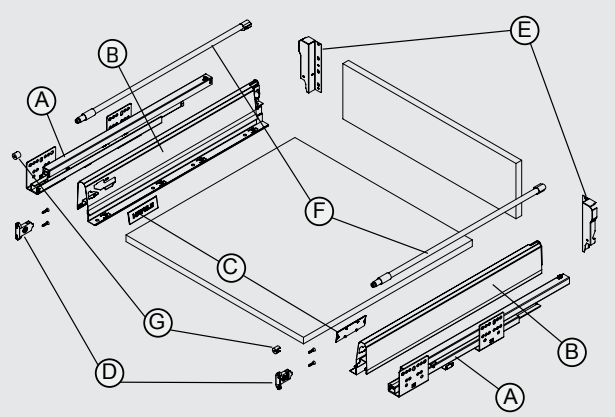

Ⓐ prowadnica
Ⓑ bok szuflady
Ⓒ zaślepka
Ⓓ mocowanie frontu na wkręty
Ⓔ mocowanie ścianki tylnej
Ⓕ reling okrągły
Ⓖ mocowanie do frontu na wkręt i na kołek ø 10

Numeracja i zakres dostawy

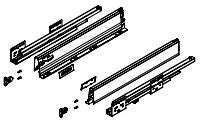

Szuflada		
NL (dł. w mm)	**Biały**	**Szary**
270	552.03.720	552.03.620
300	552.03.721	552.03.621
350	552.03.722	552.03.622
400	552.03.723	552.03.623
450	552.03.724	552.03.624
500	552.03.725	552.03.625
550	552.03.726	552.03.626

opakowanie: 1 zestaw

Zakres dostawy:

Ⓐ prowadnice	lewa/prawa
Ⓑ boki szuflady	lewy/prawy
Ⓒ zaślepki	2 sztuki
Ⓓ mocowanie frontu na wkręty	2 sztuki

Uwaga:
Zestaw zawiera wkręty do mocowania frontów i instrukcję montażu.
Mocowanie ścianki tylnej należy zamówić osobno – korzystając z tabeli poniżej.

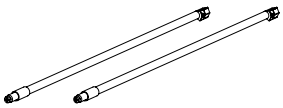

Reling okrągły		
NL (dł. w mm)	**Biały**	**Szary**
270	552.51.850	552.51.650
300	552.51.851	552.51.651
350	552.51.852	552.51.652
400	552.51.853	552.51.653
450	552.51.854	552.51.654
500	552.51.855	552.51.655
550	552.51.856	552.51.656

opakowanie: 1 para

Zakres dostawy:

Ⓕ reling prostokątny	lewy/prawy
Ⓖ mocowanie do frontu na wkręt i na kołek ø 10	lewe/prawe

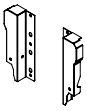

Mocowanie ścianki tylnej		
H (wys. w mm)	**Biały**	**Szary**
135	552.69.297	552.69.397

opakowanie: 1 para

Zakres dostawy:

Ⓔ mocowanie ścianki tylnej	lewe/prawe

Wymiary poszczególnych elementów

Wymiary montażowe

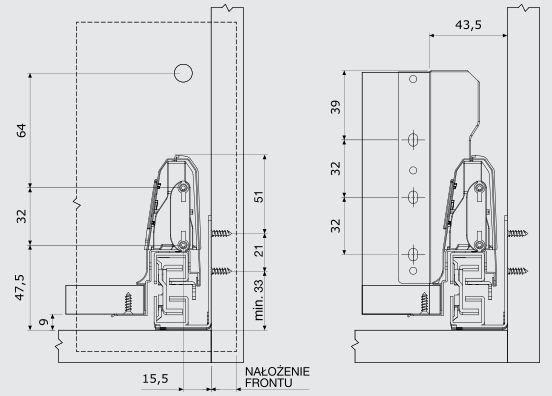

Wymiary w zabudowie

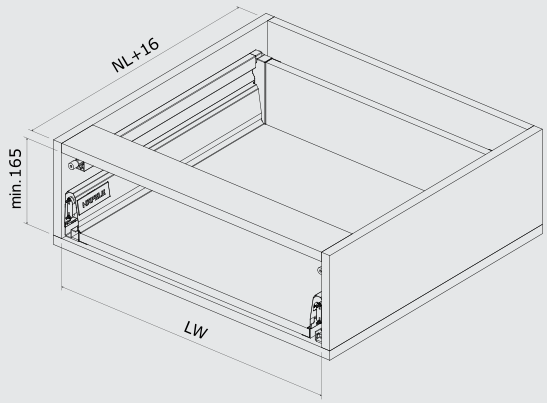

Schemat wierceń

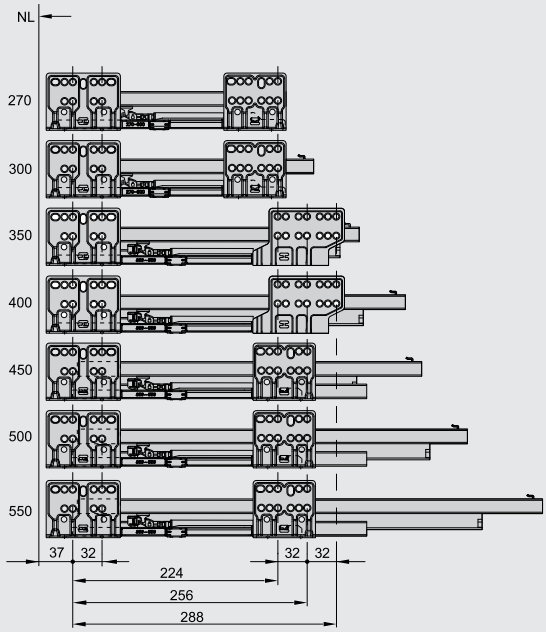

Dno

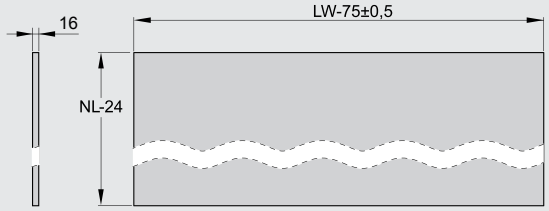

Front

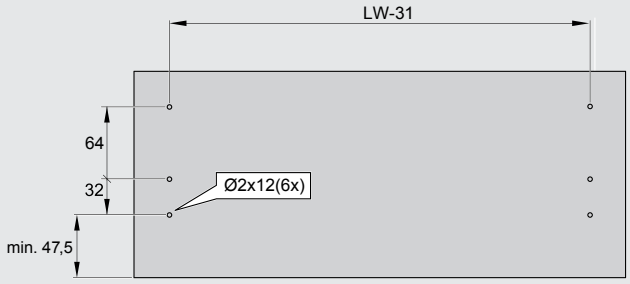

Ścianka tylna

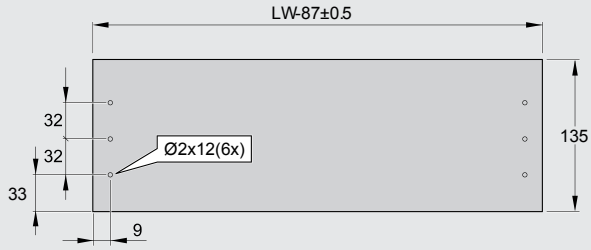

Szuflada wysoka H199 z relingiem prostokątnym

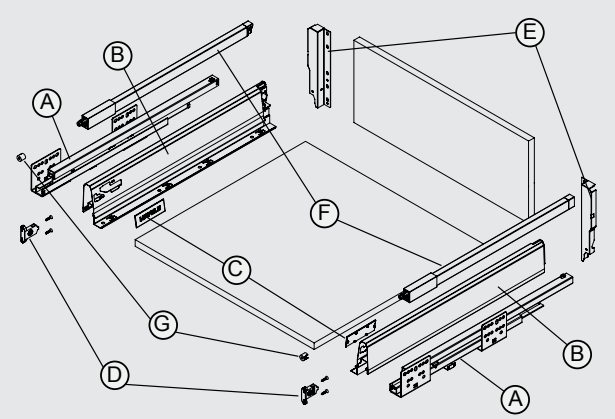

Ⓐ prowadnica
Ⓑ bok szuflady
Ⓒ zaślepka
Ⓓ mocowanie frontu na wkręty
Ⓔ mocowanie ścianki tylnej
Ⓕ reling okrągły
Ⓖ mocowanie do frontu na wkręt i na kołek ø 10

Numeracja i zakres dostawy

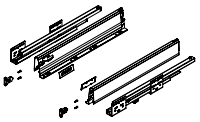

Szuflada			
NL (dł. w mm)	Biały	Szary	Antracyt
270	552.03.720	552.03.620	552.03.420
300	552.03.721	552.03.621	552.03.421
350	552.03.722	552.03.622	552.03.422
400	552.03.723	552.03.623	552.03.423
450	552.03.724	552.03.624	552.03.424
500	552.03.725	552.03.625	552.03.425
550	552.03.726	552.03.626	552.03.426

opakowanie: 1 zestaw

Zakres dostawy:

Ⓐ prowadnice	lewa/prawa
Ⓑ boki szuflady	lewy/prawy
Ⓒ zaślepki	2 sztuki
Ⓓ mocowanie frontu na wkręty	2 sztuki

Uwaga:
Zestaw zawiera wkręty do mocowania frontów i instrukcję montażu.
Mocowanie ścianki tylnej należy zamówić osobno – korzystając z tabeli poniżej.

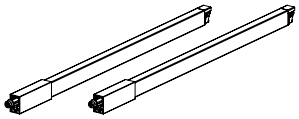

Reling prostokątny			
NL (dł. w mm)	Biały	Szary	Antracyt
270	552.72.820	552.72.620	552.72.420
300	552.72.821	552.72.621	552.72.421
350	552.72.822	552.72.622	552.72.422
400	552.72.823	552.72.623	552.72.423
450	552.72.824	552.72.624	552.72.424
500	552.72.825	552.72.625	552.72.425
550	552.72.826	552.72.626	552.72.426

opakowanie: 1 para

Zakres dostawy:

Ⓕ reling prostokątny	lewy/prawy
Ⓖ mocowanie do frontu na wkręt i na kołek ø 10	lewe/prawe

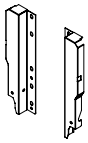

Mocowanie ścianki tylnej			
H (wys. w mm)	Biały	Szary	Antracyt
199	552.71.894	552.71.694	552.71.294

opakowanie: 1 para

Zakres dostawy:

Ⓔ mocowanie ścianki tylnej	lewe/prawe

Wymiary poszczególnych elementów

Wymiary montażowe

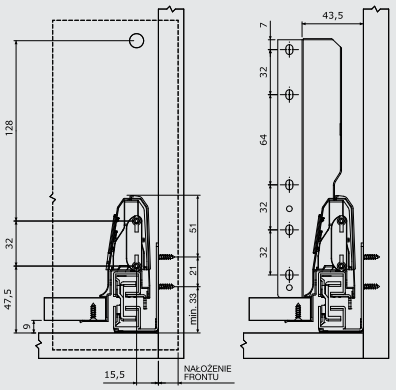

Wymiary w zabudowie

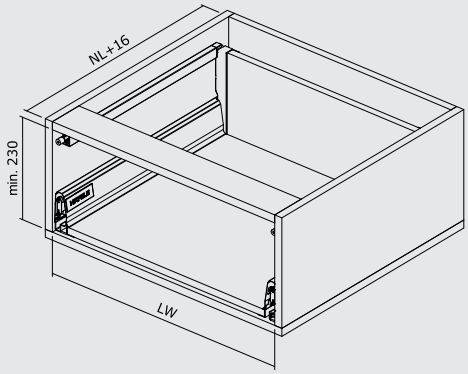

Schemat wierceń

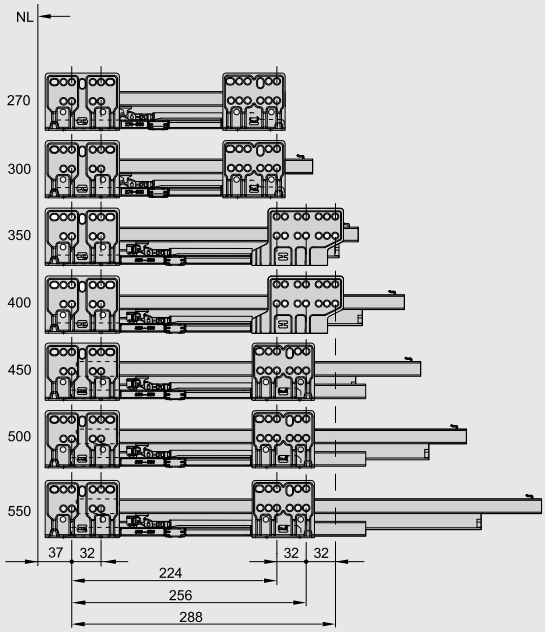

Dno

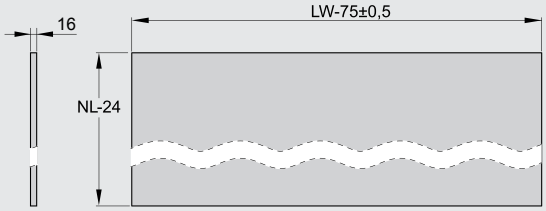

Front

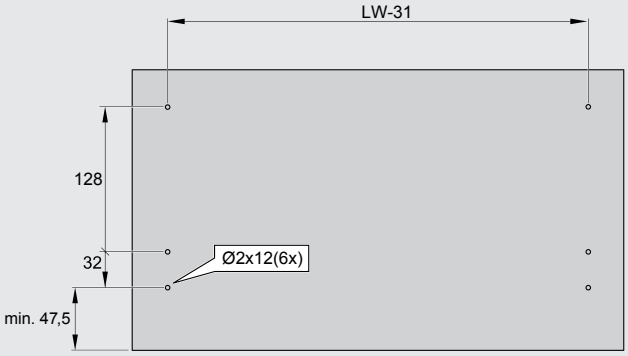

Ścianka tylna

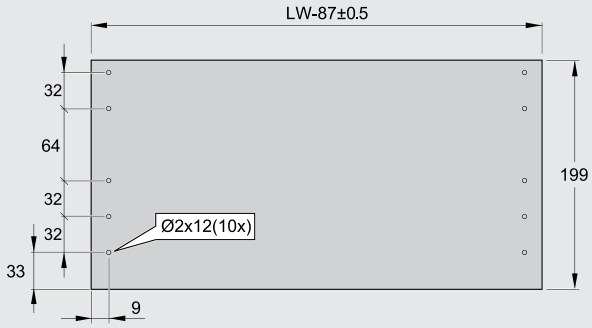

Szuflada wysoka H199 z relingiem okrągłym

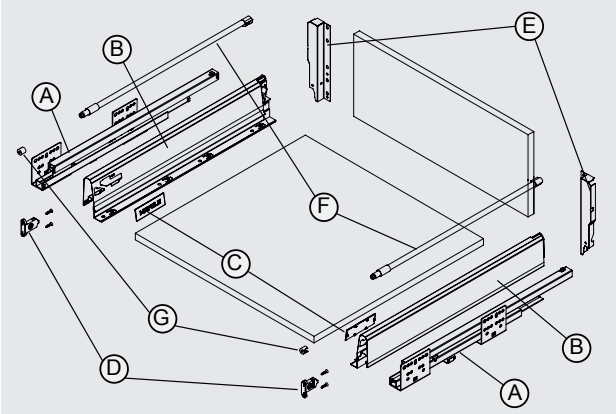

Ⓐ prowadnica
Ⓑ bok szuflady
Ⓒ zaślepka
Ⓓ mocowanie frontu na wkręty
Ⓔ mocowanie ścianki tylnej
Ⓕ reling okrągły
Ⓖ mocowanie do frontu na wkręt i na kołek ø 10

Numeracja i zakres dostawy

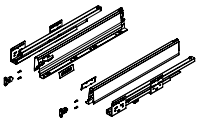

Szuflada		
NL (dł. w mm)	**Biały**	**Szary**
270	552.03.720	552.03.620
300	552.03.721	552.03.621
350	552.03.722	552.03.622
400	552.03.723	552.03.623
450	552.03.724	552.03.624
500	552.03.725	552.03.625
550	552.03.726	552.03.626

opakowanie: 1 zestaw

Zakres dostawy:

Ⓐ	prowadnice	lewa/prawa
Ⓑ	boki szuflady	lewy/prawy
Ⓒ	zaślepki	2 sztuki
Ⓓ	mocowanie frontu na wkręty	2 sztuki

Uwaga:
Zestaw zawiera wkręty do mocowania frontów i instrukcję montażu.
Mocowanie ścianki tylnej należy zamówić osobno – korzystając z tabeli poniżej.

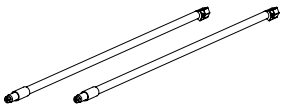

Reling okrągły		
NL (dł. w mm)	**Biały**	**Szary**
270	552.51.850	552.51.650
300	552.51.851	552.51.651
350	552.51.852	552.51.652
400	552.51.853	552.51.653
450	552.51.854	552.51.654
500	552.51.855	552.51.655
550	552.51.856	552.51.656

opakowanie: 1 para

Zakres dostawy:

Ⓕ	reling okrągły	lewy/prawy
Ⓖ	mocowanie do frontu na wkręt i na kołek ø 10	lewe/prawe

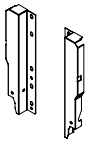

Mocowanie ścianki tylnej		
H (wys. w mm)	**Biały**	**Szary**
199	552.71.894	552.71.694

opakowanie: 1 para

Zakres dostawy:

Ⓔ	mocowanie ścianki tylnej	lewe/prawe

Wymiary poszczególnych elementów

Wymiary montażowe

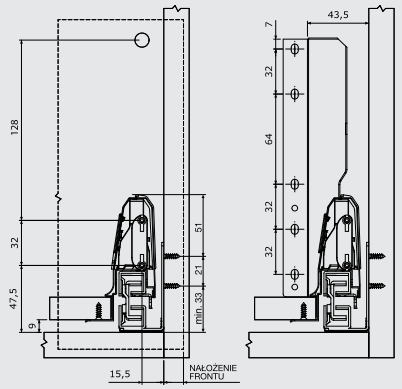

Wymiary w zabudowie

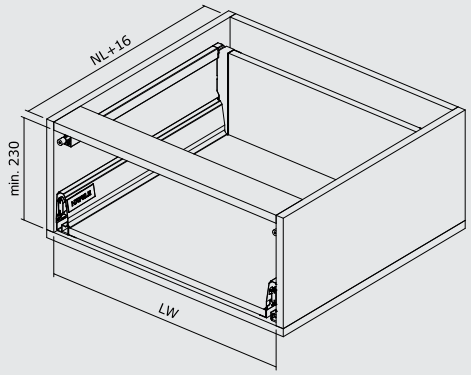

Schemat wierceń

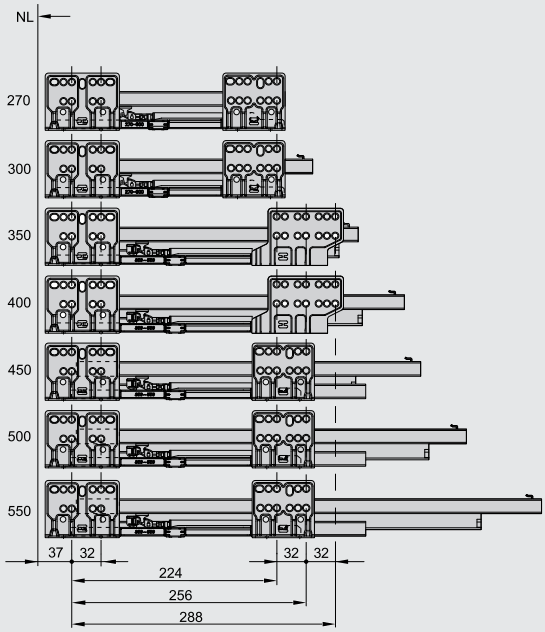

Dno

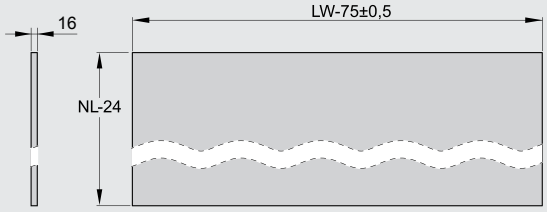

Front

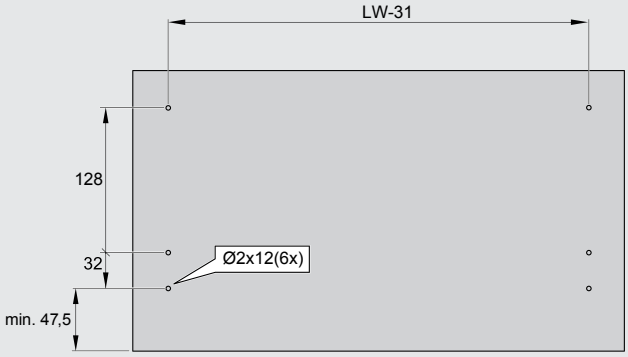

Ścianka tylna

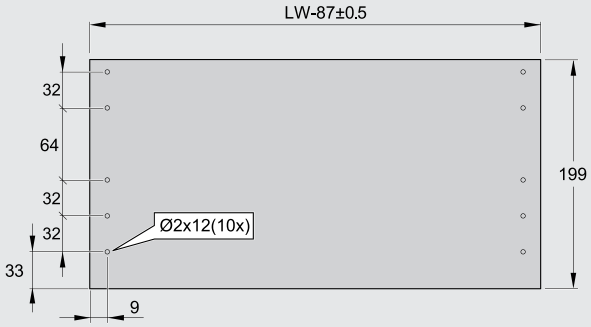

Szuflada wysoka H199 z relingiem prostokątnym podwójnym

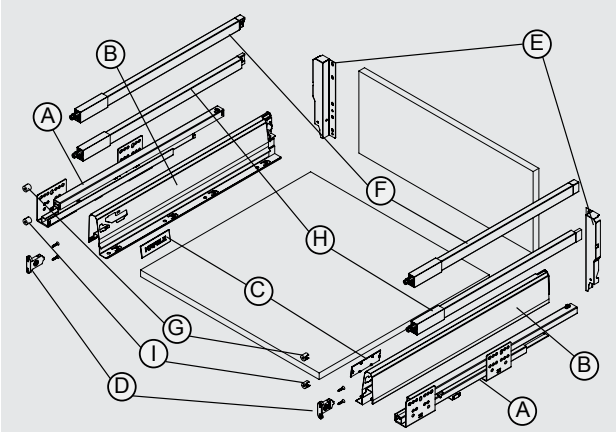

Ⓐ prowadnica
Ⓑ bok szuflady
Ⓒ zaślepka
Ⓓ mocowanie frontu na wkręty
Ⓔ mocowanie ścianki tylnej
Ⓕ reling prostokątny
Ⓖ mocowanie do frontu na wkręt i na kołek ø 10
Ⓗ reling prostokątny środkowy
Ⓘ mocowanie do frontu na wkręt i na kołek ø 10

Numeracja i zakres dostawy

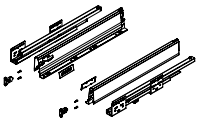

Szuflada			
NL (dł. w mm)	Biały	Szary	Antracyt
270	552.03.720	552.03.620	552.03.420
300	552.03.721	552.03.621	552.03.421
350	552.03.722	552.03.622	552.03.422
400	552.03.723	552.03.623	552.03.423
450	552.03.724	552.03.624	552.03.424
500	552.03.725	552.03.625	552.03.425
550	552.03.726	552.03.626	552.03.426

opakowanie: 1 zestaw

Zakres dostawy:

Ⓐ	prowadnice	lewa/prawa
Ⓑ	boki szuflady	lewy/prawy
Ⓒ	zaślepki	2 sztuki
Ⓓ	mocowanie frontu na wkręty	2 sztuki

Uwaga:
Zestaw zawiera wkręty do mocowania frontów i instrukcję montażu.
Mocowanie ścianki tylnej należy zamówić osobno – korzystając z tabeli poniżej.

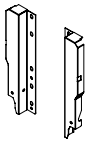

Mocowanie ścianki tylnej			
H (wys. w mm)	Biały	Szary	Antracyt
199	552.71.894	552.71.694	552.71.294

opakowanie: 1 para

Zakres dostawy:

Ⓔ	mocowanie ścianki tylnej	lewe/prawe

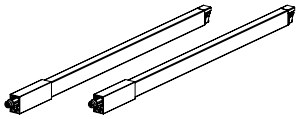

Reling prostokątny			
NL (dł. w mm)	Biały	Szary	Antracyt
270	552.72.820	552.72.620	552.72.420
300	552.72.821	552.72.621	552.72.421
350	552.72.822	552.72.622	552.72.422
400	552.72.823	552.72.623	552.72.423
450	552.72.824	552.72.624	552.72.424
500	552.72.825	552.72.625	552.72.425
550	552.72.826	552.72.626	552.72.426

opakowanie: 1 para

Zakres dostawy:

Ⓕ	reling prostokątny	lewy/prawy
Ⓖ	mocowanie do frontu na wkręt i na kołek ø 10	lewe/prawe

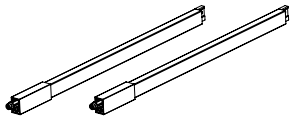

Reling prostokątny środkowy			
NL (dł. w mm)	Biały	Szary	Antracyt
270	552.72.840	552.72.640	552.72.440
300	552.72.841	552.72.641	552.72.441
350	552.72.842	552.72.642	552.72.442
400	552.72.843	552.72.643	552.72.443
450	552.72.844	552.72.644	552.72.444
500	552.72.845	552.72.645	552.72.445
550	552.72.846	552.72.646	552.72.446

opakowanie: 1 para

Zakres dostawy:

Ⓗ	reling prostokątny środkowy	lewy/prawy
Ⓘ	mocowanie do frontu na wkręt i na kołek ø 10	lewe/prawe

Wymiary poszczególnych elementów

Wymiary montażowe

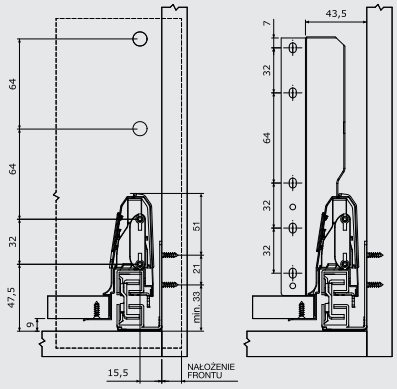

Wymiary w zabudowie

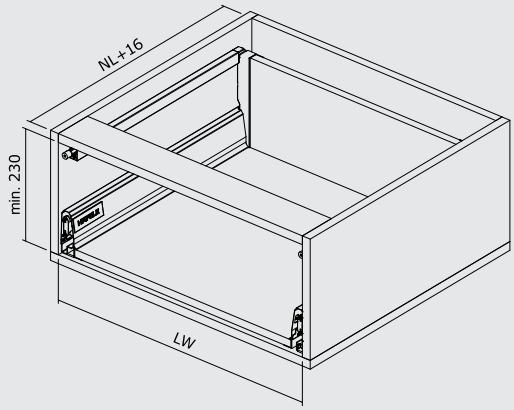

Schemat wierceń

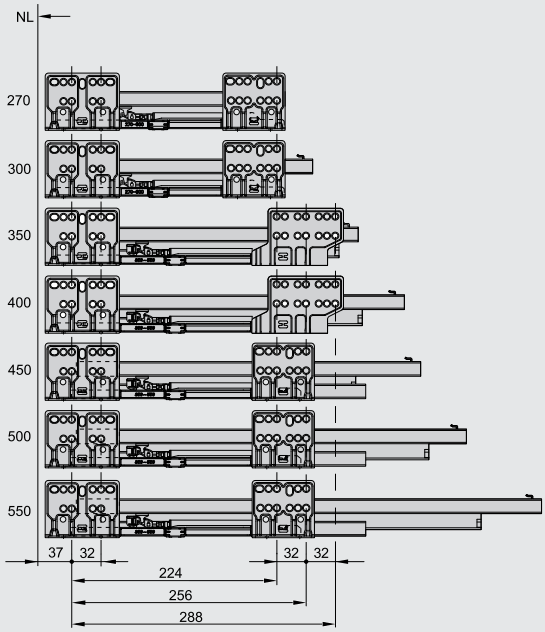

Dno

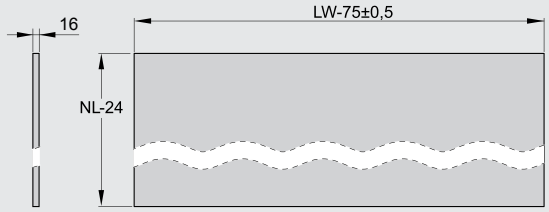

Front

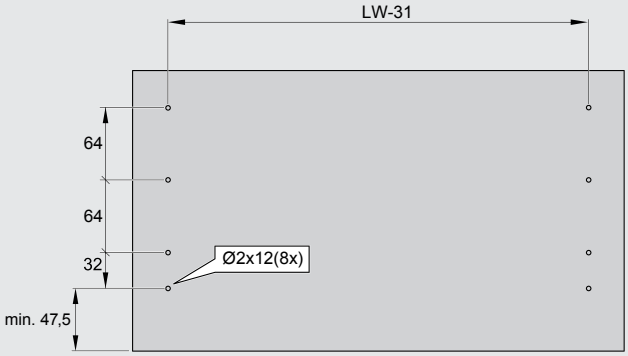

Ścianka tylna

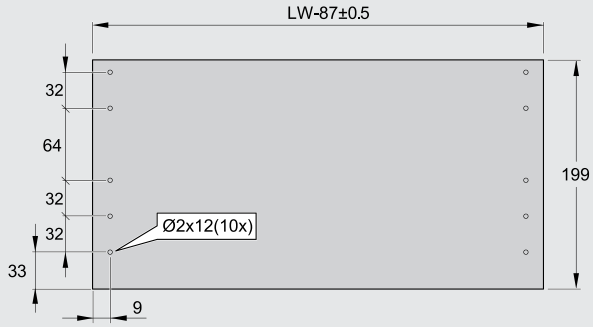

Szuflada wysoka H199 z relingiem okrągłym podwójnym

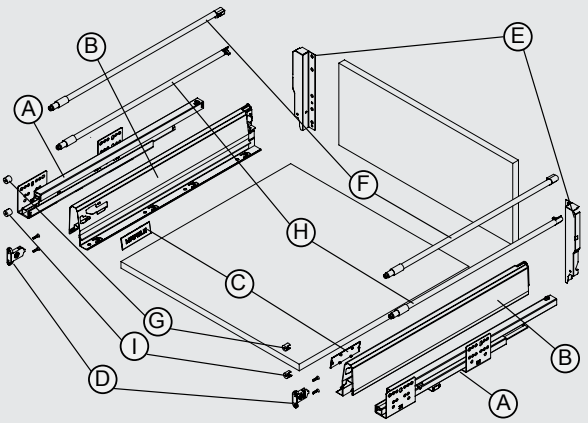

Ⓐ prowadnica
Ⓑ bok szuflady
Ⓒ zaślepka
Ⓓ mocowanie frontu na wkręty
Ⓔ mocowanie ścianki tylnej
Ⓕ reling okrągły
Ⓖ mocowanie do frontu na wkręt i na kołek ø 10
Ⓗ reling okrągły środkowy
Ⓘ mocowanie do frontu na wkręt i na kołek ø 10

Numeracja i zakres dostawy

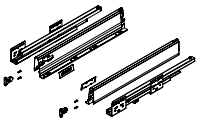

Szuflada		
NL (dł. w mm)	**Biały**	**Szary**
270	552.03.720	552.03.620
300	552.03.721	552.03.621
350	552.03.722	552.03.622
400	552.03.723	552.03.623
450	552.03.724	552.03.624
500	552.03.725	552.03.625
550	552.03.726	552.03.626

opakowanie: 1 zestaw

Zakres dostawy:

Ⓐ	prowadnice	lewa/prawa
Ⓑ	boki szuflady	lewy/prawy
Ⓒ	zaślepki	2 sztuki
Ⓓ	mocowanie frontu na wkręty	2 sztuki

Uwaga:
Zestaw zawiera wkręty do mocowania frontów i instrukcję montażu.
Mocowanie ścianki tylnej należy zamówić osobno – korzystając z tabeli poniżej.

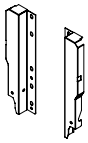

Mocowanie ścianki tylnej		
H (wys. w mm)	**Biały**	**Szary**
199	552.71.894	552.71.694

opakowanie: 1 para

Zakres dostawy:

Ⓔ	mocowanie ścianki tylnej	lewe/prawe

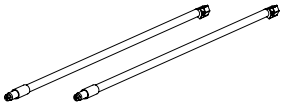

Reling okrągły		
NL (dł. w mm)	**Biały**	**Szary**
270	552.51.850	552.51.650
300	552.51.851	552.51.651
350	552.51.852	552.51.652
400	552.51.853	552.51.653
450	552.51.854	552.51.654
500	552.51.855	552.51.655
550	552.51.856	552.51.656

opakowanie: 1 para

Zakres dostawy:

Ⓕ	reling okrągły	lewy/prawy
Ⓖ	mocowanie do frontu na wkręt i na kołek ø 10	lewe/prawe

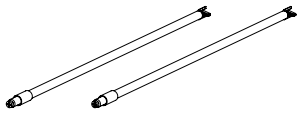

Reling okrągły środkowy		
NL (dł. w mm)	**Biały**	**Szary**
270	552.51.860	552.51.660
300	552.51.861	552.51.661
350	552.51.862	552.51.662
400	552.51.863	552.51.663
450	552.51.864	552.51.664
500	552.51.865	552.51.665
550	552.51.866	552.51.666

opakowanie: 1 para

Zakres dostawy:

Ⓗ	reling okrągły środkowy	lewy/prawy
Ⓘ	mocowanie do frontu na wkręt i na kołek ø 10	lewe/prawe

Wymiary poszczególnych elementów

Wymiary montażowe

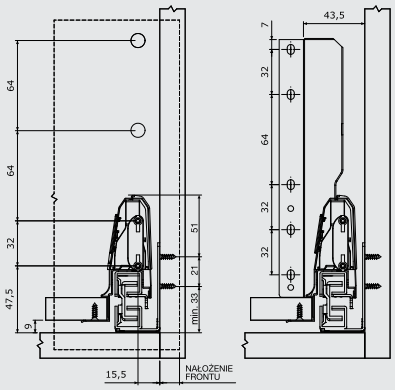

Wymiary w zabudowie

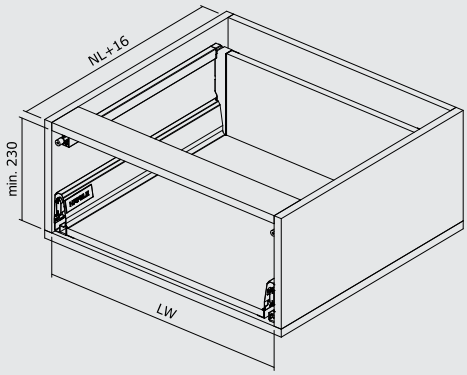

Schemat wierceń

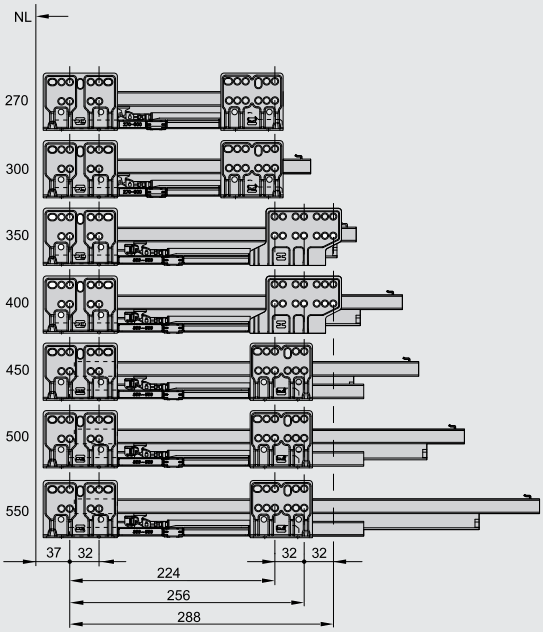

Dno

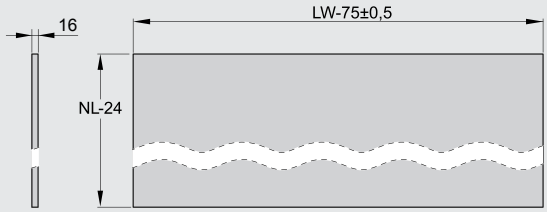

Front

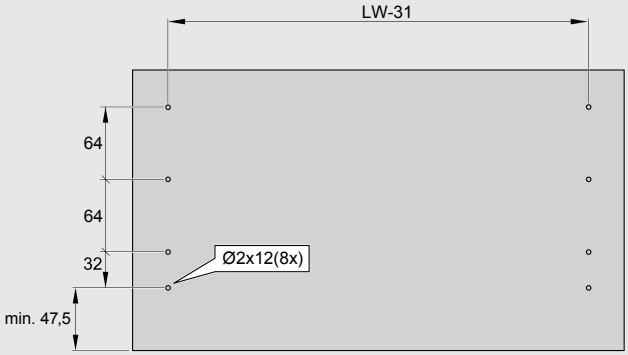

Ścianka tylna

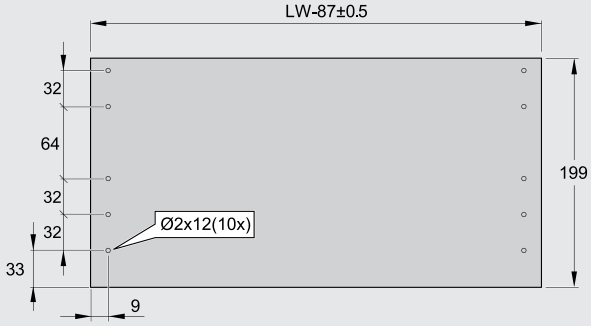

Szuflada wysoka H199 z podwyższeniem szklanym

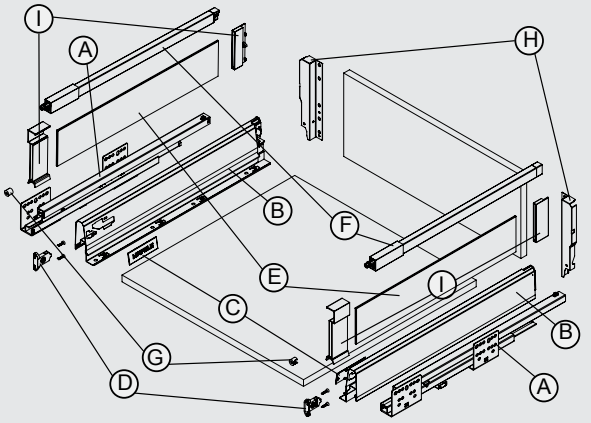

Ⓐ prowadnica
Ⓑ bok szuflady
Ⓒ zaślepka
Ⓓ mocowanie frontu na wkręty
Ⓔ panel szklany
Ⓕ reling prostokątny
Ⓖ mocowanie do frontu na wkręt i na kołek ø 10
Ⓗ mocowanie ścianki tylnej
Ⓘ mocowanie panelu szklanego

Numeracja i zakres dostawy

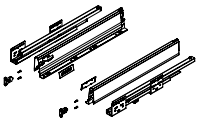

Szuflada			
NL (dł. w mm)	Biały	Szary	Antracyt
270	552.03.720	552.03.620	552.03.420
300	552.03.721	552.03.621	552.03.421
350	552.03.722	552.03.622	552.03.422
400	552.03.723	552.03.623	552.03.423
450	552.03.724	552.03.624	552.03.424
500	552.03.725	552.03.625	552.03.425
550	552.03.726	552.03.626	552.03.426

opakowanie: 1 zestaw

Zakres dostawy:
Ⓐ prowadnice — lewa/prawa
Ⓑ boki szuflady — lewy/prawy
Ⓒ zaślepki — 2 sztuki
Ⓓ mocowanie frontu na wkręty — 2 sztuki

Uwaga:
Zestaw zawiera wkręty do mocowania frontów i instrukcję montażu.
Mocowanie ścianki tylnej należy zamówić osobno – korzystając z tabeli poniżej.

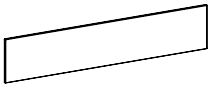

Panel szklany matowy		
NL (dł. w mm)	szerokość x wysokość (mm)	
270	212 x 87	552.51.270*
300	242 x 87	552.51.271
350	292 x 87	552.51.272
400	342 x 87	552.51.273
450	392 x 87	552.51.274
500	442 x 87	552.51.275
550	492 x 87	552.51.276

opakowanie: 5 par

*na specjalne zamówienie par

Zakres dostawy:
Ⓔ panel szklany matowy — 2 sztuki

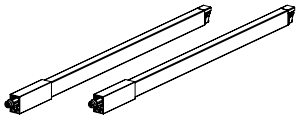

Reling prostokątny			
NL (dł. w mm)	Biały	Szary	Antracyt
270	552.72.820	552.72.620	552.72.420
300	552.72.821	552.72.621	552.72.421
350	552.72.822	552.72.622	552.72.422
400	552.72.823	552.72.623	552.72.423
450	552.72.824	552.72.624	552.72.424
500	552.72.825	552.72.625	552.72.425
550	552.72.826	552.72.626	552.72.426

opakowanie: 1 para

Zakres dostawy:
Ⓕ reling prostokątny — lewy/prawy
Ⓖ mocowanie do frontu na wkręt i na kołek ø 10 — lewe/prawe

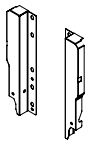

Mocowanie ścianki tylnej			
H (wys. w mm)	Biały	Szary	Antracyt
199	552.71.894	552.71.694	552.71.294

opakowanie: 1 para

Zakres dostawy:
Ⓔ mocowanie ścianki tylnej — lewe/prawe

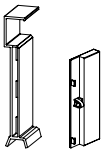

Mocowanie panelu szklanego			
	Biały	Szary	Antracyt
	552.51.890	552.51.690	552.51.490

opakowanie: 1 para

Zakres dostawy:
Ⓘ mocowanie panelu szklanego — lewe/prawe

Wymiary poszczególnych elementów

Wymiary montażowe

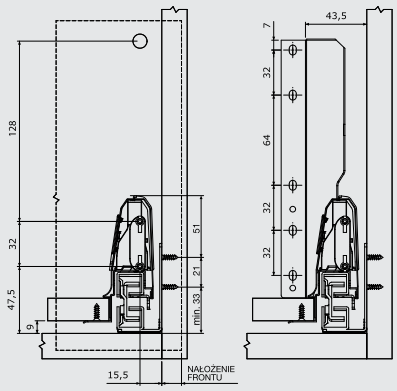

Wymiary w zabudowie

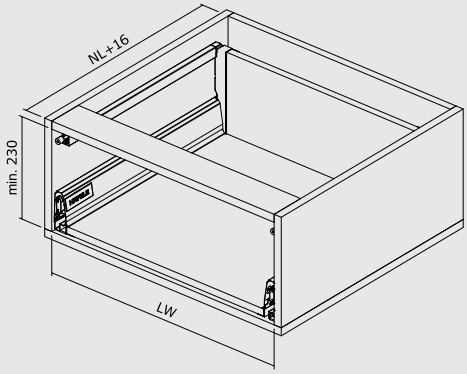

Schemat wierceń

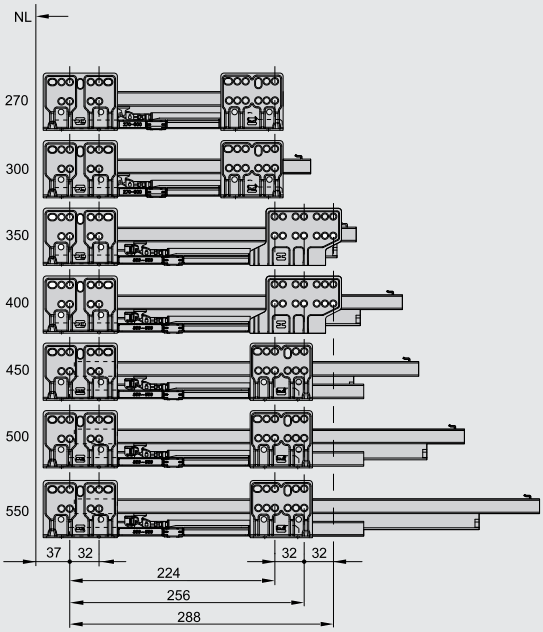

Dno

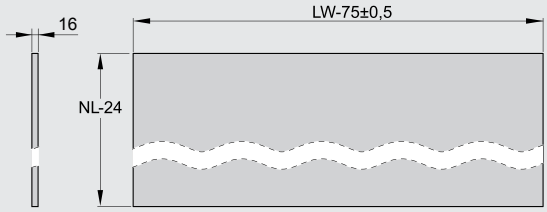

Front

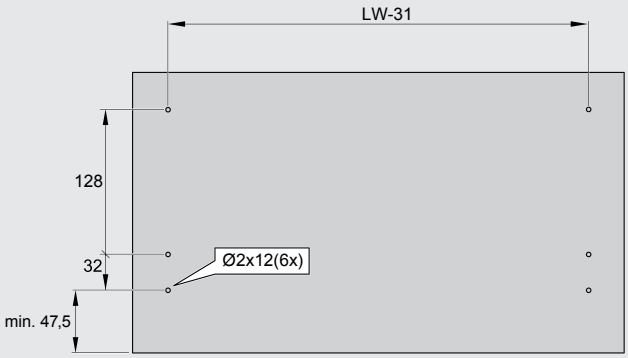

Ścianka tylna

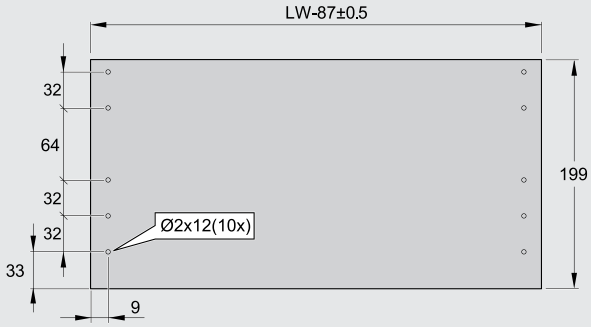

Szuflada wysoka H199 z dwuściennym podwyższeniem stalowym

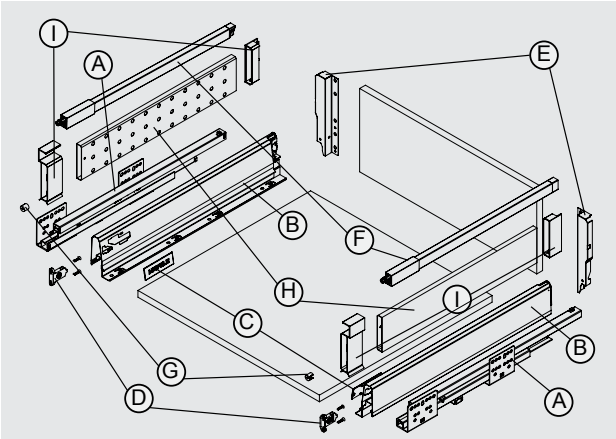

Ⓐ prowadnica
Ⓑ bok szuflady
Ⓒ zaślepka
Ⓓ mocowanie frontu na wkręty
Ⓔ mocowanie ścianki tylnej
Ⓕ reling prostokątny
Ⓖ mocowanie do frontu na wkręt i na kołek ø 10
Ⓗ dwuścienne podwyższenie stalowe
Ⓘ mocowanie podwyższenia

Numeracja i zakres dostawy

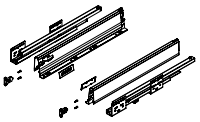

Szuflada			
NL (dł. w mm)	Biały	Szary	Antracyt
270	552.03.720	552.03.620	552.03.420
300	552.03.721	552.03.621	552.03.421
350	552.03.722	552.03.622	552.03.422
400	552.03.723	552.03.623	552.03.423
450	552.03.724	552.03.624	552.03.424
500	552.03.725	552.03.625	552.03.425
550	552.03.726	552.03.626	552.03.426

opakowanie: 1 zestaw

Zakres dostawy:

Ⓐ	prowadnice	lewa/prawa
Ⓑ	boki szuflady	lewy/prawy
Ⓒ	zaślepki	2 sztuki
Ⓓ	mocowanie frontu na wkręty	2 sztuki

Uwaga:
Zestaw zawiera wkręty do mocowania frontów i instrukcję montażu.
Mocowanie ścianki tylnej należy zamówić osobno – korzystając z tabeli poniżej.

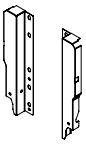

Mocowanie ścianki tylnej			
H (wys. w mm)	Biały	Szary	Antracyt
199	552.71.894	552.71.694	552.71.294

opakowanie: 1 para

Zakres dostawy:

Ⓔ	mocowanie ścianki tylnej	lewe/prawe

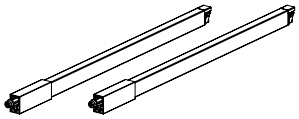

Reling prostokątny			
NL (dł. w mm)	Biały	Szary	Antracyt
270	552.72.820	552.72.620	552.72.420
300	552.72.821	552.72.621	552.72.421
350	552.72.822	552.72.622	552.72.422
400	552.72.823	552.72.623	552.72.423
450	552.72.824	552.72.624	552.72.424
500	552.72.825	552.72.625	552.72.425
550	552.72.826	552.72.626	552.72.426

opakowanie: 1 para

Zakres dostawy:

Ⓕ	reling prostokątny	lewy/prawy
Ⓖ	mocowanie do frontu na wkręt i na kołek ø 10	lewe/prawe

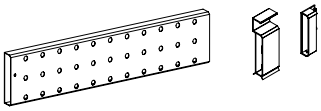

Dwuścienne podwyższenie stalowe			
NL (dł. w mm)	Biały	Szary	Antracyt
270	552.59.800	552.59.600	552.59.400
300	552.59.801	552.59.601	552.59.401
350	552.59.802	552.59.602	552.59.402
400	552.59.803	552.59.603	552.59.403
450	552.59.804	552.59.604	552.59.404
500	552.59.805	552.59.605	552.59.405
550	552.59.806	552.59.606	552.59.406

opakowanie: 1 para

Zakres dostawy:

Ⓗ	dwuścienne podwyższenie stalowe	1 para
Ⓘ	mocowanie dwuściennego podwyższenia stalowego	1 para

Wymiary poszczególnych elementów

Wymiary montażowe

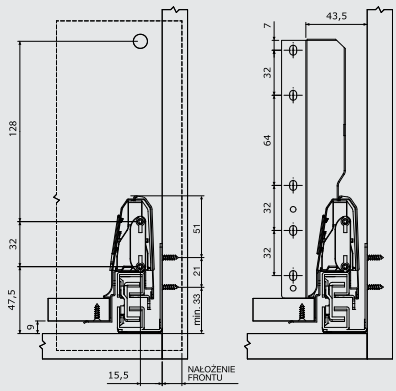

Wymiary w zabudowie

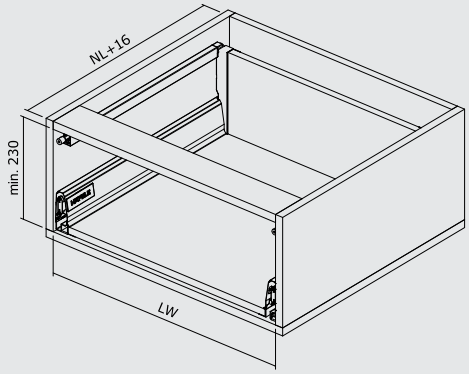

Schemat wierceń

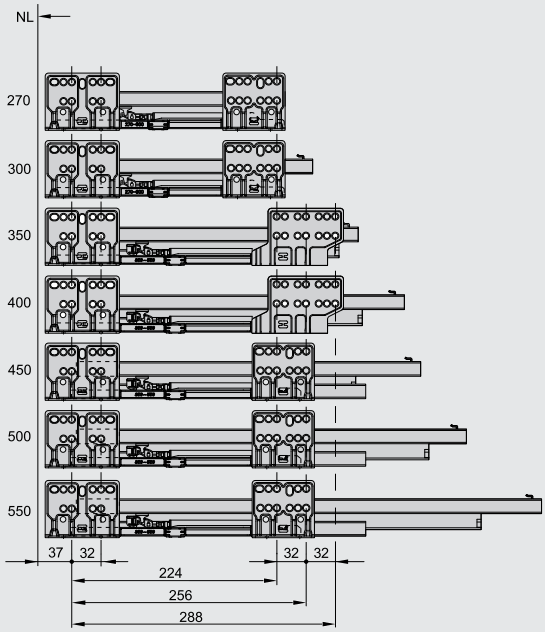

Dno

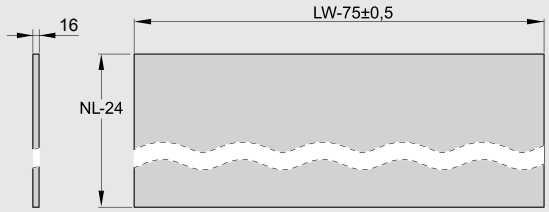

Front

Ścianka tylna

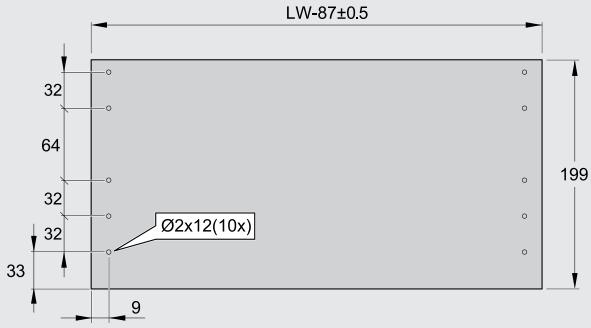

Szuflada niska H84 wewnętrzna

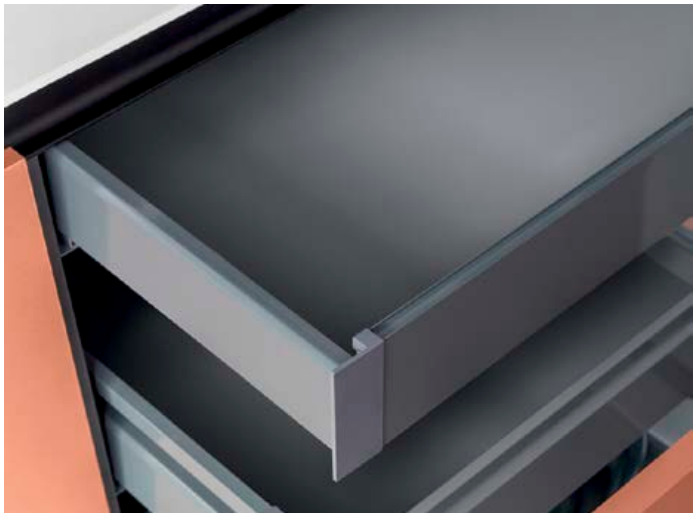

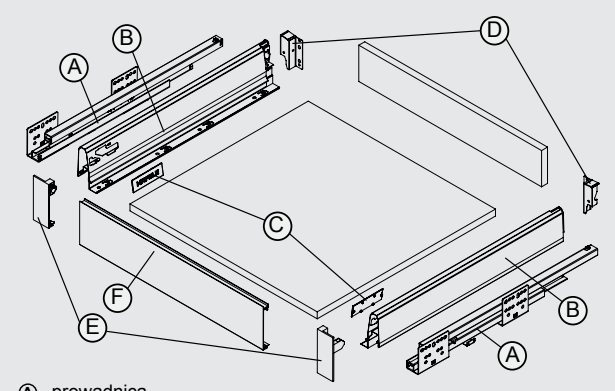

Możliwość montażu szuflady w szufladzie to kolejna zaleta systemu Matrix S35.
Zwiększa ona spektrum dostępnych konfiguracji i swobodę aranżacji wnętrza,
jak również stwarza przestrzeń do zastosowania jednego, wspólnego frontu dla całej szafki.

Numeracja i zakres dostawy

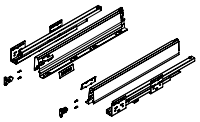

Szuflada			
NL (dł. w mm)	Biały	Szary	Antracyt
270	552.03.720	552.03.620	552.03.420
300	552.03.721	552.03.621	552.03.421
350	552.03.722	552.03.622	552.03.422
400	552.03.723	552.03.623	552.03.423
450	552.03.724	552.03.624	552.03.424
500	552.03.725	552.03.625	552.03.425
550	552.03.726	552.03.626	552.03.426

opakowanie: 1 zestaw

Zakres dostawy:
Ⓐ prowadnice — lewa/prawa
Ⓑ boki szuflady — lewy/prawy
Ⓒ zaślepki — 2 sztuki

Uwaga:
Zestaw zawiera instrukcję montażu.
Mocowanie ścianki tylnej należy zamówić osobno – korzystając z tabeli poniżej.

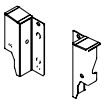

Mocowanie ścianki tylnej			
H (wys. w mm)	Biały	Szary	Antracyt
84	552.71.892	552.71.692	552.71.292

opakowanie: 1 para

Zakres dostawy:
Ⓓ mocowanie ścianki tylnej — lewe/prawe

Mocowanie frontu wewnętrznego			
H (wys. w mm)	Biały	Szary	Antracyt
84	552.70.892	552.70.692	552.70.392

opakowanie: 1 para

Zakres dostawy:
Ⓔ mocowanie frontu wewnętrznego — lewe/prawe

Front szuflady wewnętrznej			
L (dł. w mm)	Biały	Szary	Antracyt
1100	552.69.882	552.69.982	552.69.382

opakowanie: 1 szt.

Zakres dostawy:
Ⓕ front szuflady wewnętrznej — 1 sztuka

Wymiary poszczególnych elementów

Wymiary montażowe

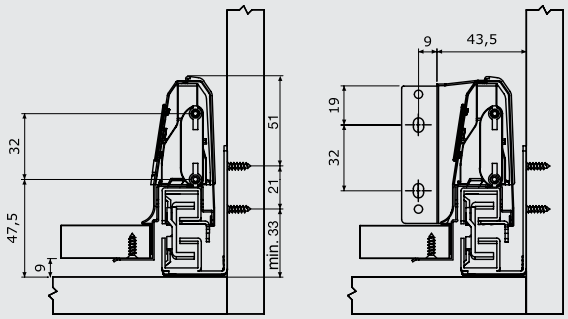

Wymiary w zabudowie

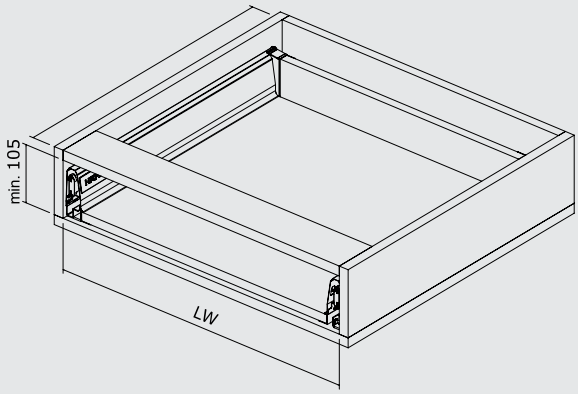

Schemat wierceń

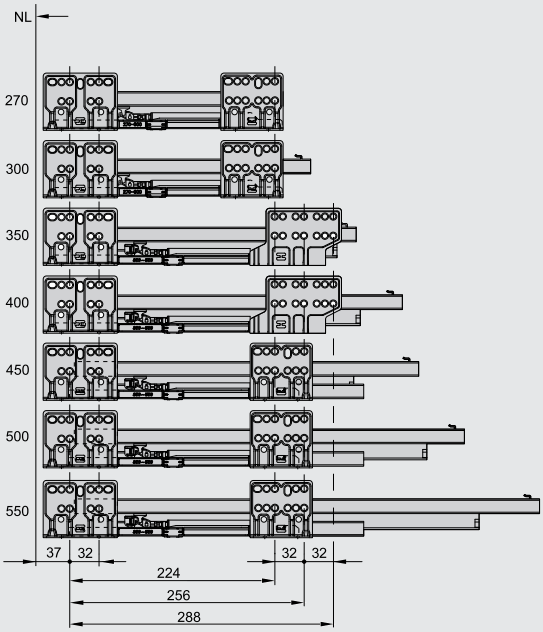

Dno

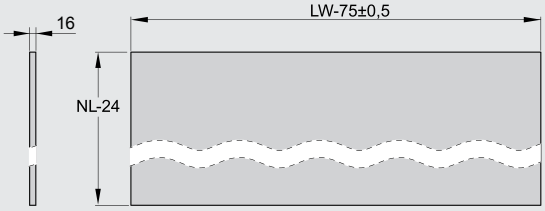

Front

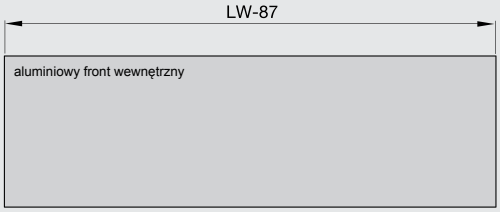

Ścianka tylna

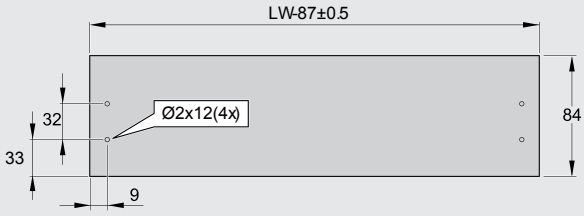

Szuflada średnia H135 wewnętrzna z relingiem prostokątnym

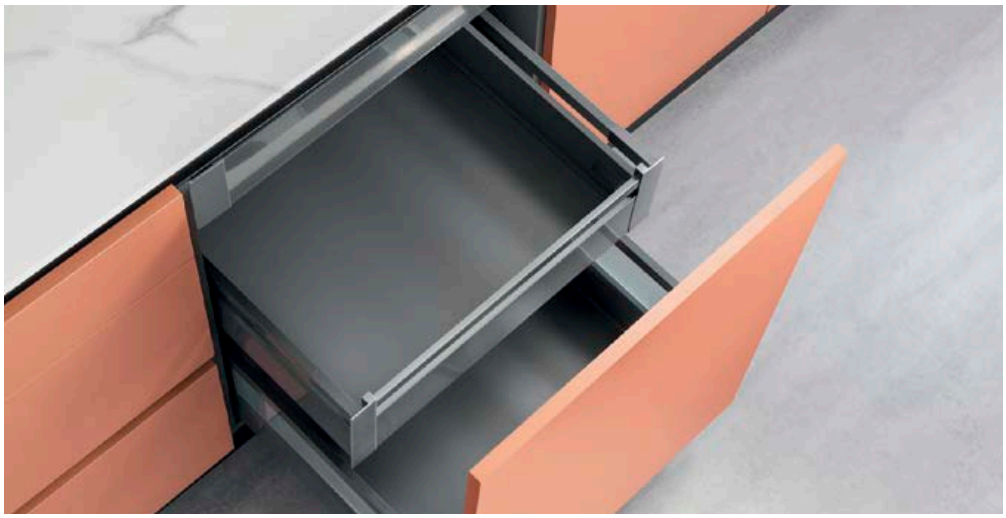

Ⓐ prowadnica
Ⓑ bok szuflady
Ⓒ zaślepka
Ⓓ mocowanie ścianki tylnej
Ⓔ reling prostokątny
Ⓕ mocowanie frontu wewnętrznego
Ⓖ front szuflady wewnętrznej
Ⓗ reling poprzeczny do szuflady wewnętrznej

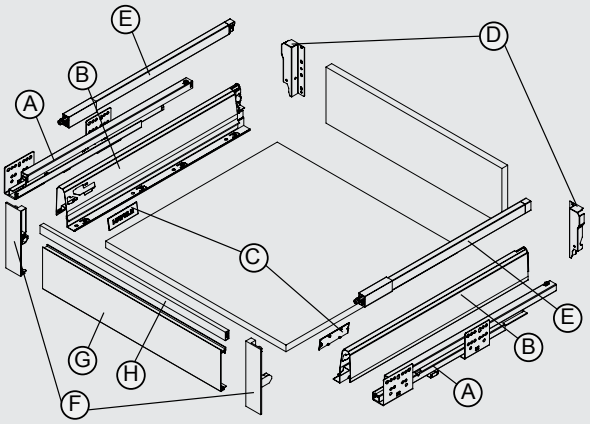

Numeracja i zakres dostawy

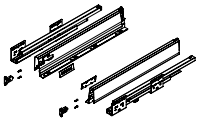

Szuflada			
NL (dł. w mm)	Biały	Szary	Antracyt
270	552.03.720	552.03.620	552.03.420
300	552.03.721	552.03.621	552.03.421
350	552.03.722	552.03.622	552.03.422
400	552.03.723	552.03.623	552.03.423
450	552.03.724	552.03.624	552.03.424
500	552.03.725	552.03.625	552.03.425
550	552.03.726	552.03.626	552.03.426

opakowanie: 1 zestaw

Zakres dostawy:

Ⓐ	prowadnice	lewa/prawa
Ⓑ	boki szuflady	lewy/prawy
Ⓒ	zaślepki	2 sztuki

Uwaga:
Zestaw zawiera instrukcję montażu.
Mocowanie ścianki tylnej należy zamówić osobno – korzystając z tabeli na następnej stronie.

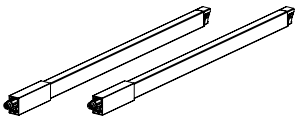

Reling prostokątny			
NL (dł. w mm)	Biały	Szary	Antracyt
270	552.72.820	552.72.620	552.72.420
300	552.72.821	552.72.621	552.72.421
350	552.72.822	552.72.622	552.72.422
400	552.72.823	552.72.623	552.72.423
450	552.72.824	552.72.624	552.72.424
500	552.72.825	552.72.625	552.72.425
550	552.72.826	552.72.626	552.72.426

opakowanie: 1 para

Zakres dostawy:

Ⓔ	reling prostokątny	lewy/prawy

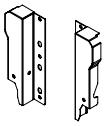

Mocowanie ścianki tylnej			
H (wys. w mm)	Biały	Szary	Antracyt
135	552.69.297	552.69.397	552.69.497

opakowanie: 1 para

Zakres dostawy:
Ⓓ mocowanie ścianki tylnej lewe/prawe

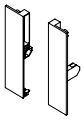

Mocowanie frontu wewnętrznego			
H (wys. w mm)	Biały	Szary	Antracyt
135	552.70.897	552.70.697	552.70.397

opakowanie: 1 para

Zakres dostawy:
Ⓕ mocowanie frontu wewnętrznego lewe/prawe

Front szuflady wewnętrznej			
L (dł. w mm)	Biały	Szary	Antracyt
1100	552.69.882	552.69.982	552.69.382

opakowanie: 1 szt.

Zakres dostawy:
Ⓖ front szuflady wewnętrznej 1 sztuka

Reling poprzeczny do szuflady wewnętrznej			
L (dł. w mm)	Biały	Szary	Antracyt
1100	552.72.817	552.72.617	552.72.317

opakowanie: 1 szt.

Zakres dostawy:
Ⓗ reling poprzeczny do szuflady wewnętrznej 1 sztuka

Szuflada średnia H135 wewnętrzna z relingiem prostokątnym

Wymiary poszczególnych elementów

Wymiary montażowe

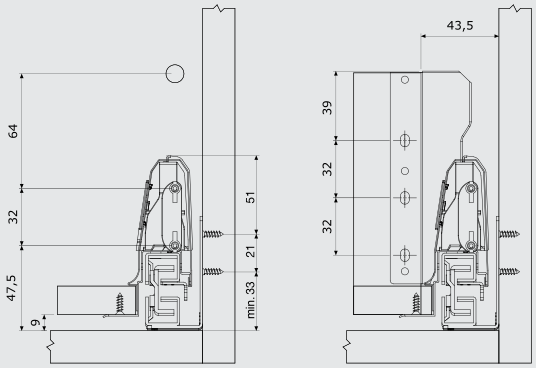

Wymiary w zabudowie

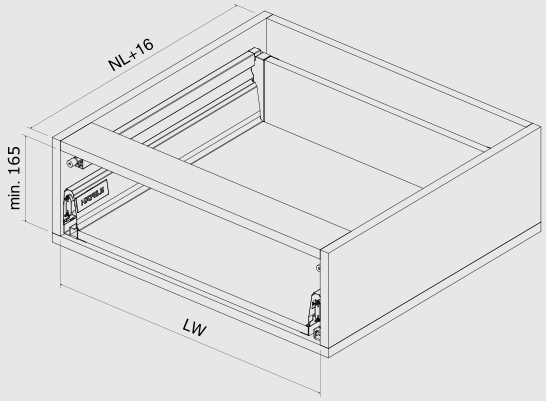

Schemat wierceń

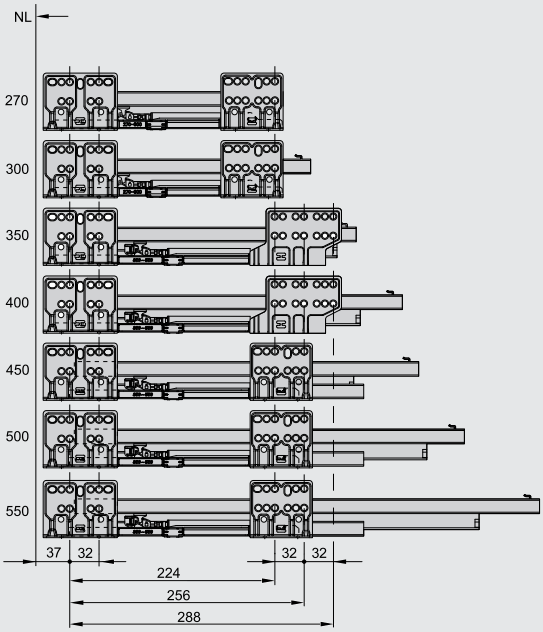

Dno

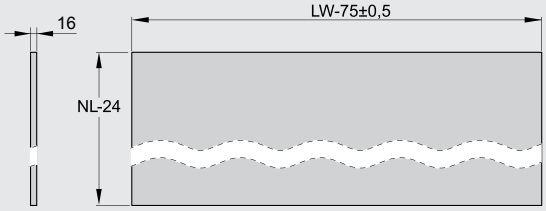

Front

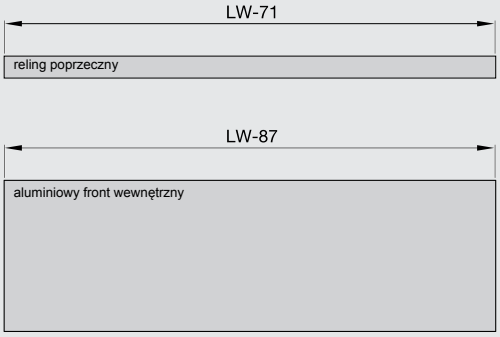

Ścianka tylna

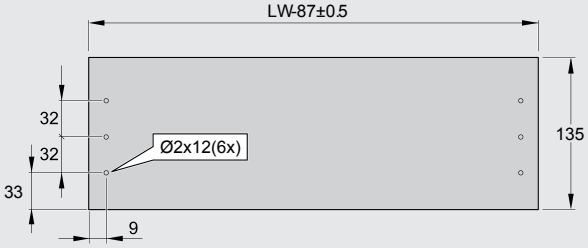

Szuflada wysoka H199 wewnętrzna z relingiem prostokątnym

Ⓐ prowadnica
Ⓑ bok szuflady
Ⓒ zaślepka
Ⓓ mocowanie ścianki tylnej
Ⓔ reling prostokątny
Ⓕ mocowanie frontu wewnętrznego
Ⓖ front szuflady wewnętrznej
Ⓗ reling poprzeczny do szuflady wewnętrznej

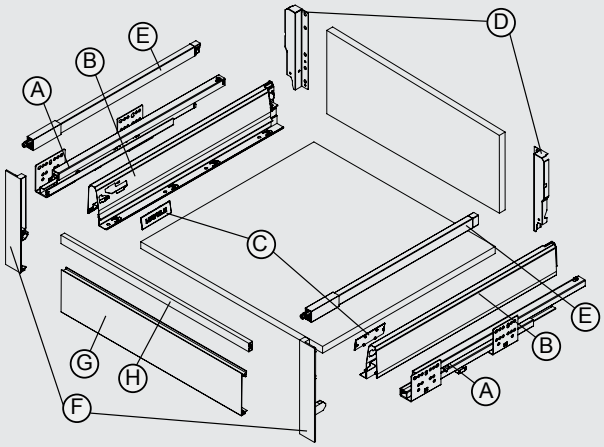

Numeracja i zakres dostawy

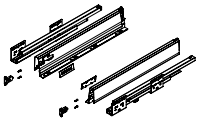

Szuflada			
NL (dł. w mm)	Biały	Szary	Antracyt
270	552.03.720	552.03.620	552.03.420
300	552.03.721	552.03.621	552.03.421
350	552.03.722	552.03.622	552.03.422
400	552.03.723	552.03.623	552.03.423
450	552.03.724	552.03.624	552.03.424
500	552.03.725	552.03.625	552.03.425
550	552.03.726	552.03.626	552.03.426

opakowanie: 1 zestaw

Zakres dostawy:

Ⓐ	prowadnice	lewa/prawa
Ⓑ	boki szuflady	lewy/prawy
Ⓒ	zaślepki	2 sztuki

Uwaga:
Zestaw zawiera instrukcję montażu.
Mocowanie ścianki tylnej należy zamówić osobno – korzystając z tabeli na następnej stronie.

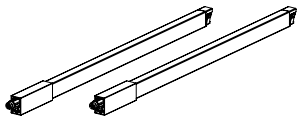

Reling prostokątny			
NL (dł. w mm)	Biały	Szary	Antracyt
270	552.72.820	552.72.620	552.72.420
300	552.72.821	552.72.621	552.72.421
350	552.72.822	552.72.622	552.72.422
400	552.72.823	552.72.623	552.72.423
450	552.72.824	552.72.624	552.72.424
500	552.72.825	552.72.625	552.72.425
550	552.72.826	552.72.626	552.72.426

opakowanie: 1 para

Zakres dostawy:

Ⓔ	reling prostokątny	lewy/prawy

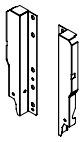

Mocowanie ścianki tylnej			
H (wys. w mm)	Biały	Szary	Antracyt
199	552.71.894	552.71.694	552.71.294

opakowanie: 1 para

Zakres dostawy:
Ⓓ mocowanie ścianki tylnej lewe/prawe

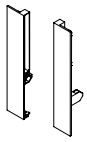

Mocowanie frontu wewnętrznego			
H (wys. w mm)	Biały	Szary	Antracyt
199	552.70.898	552.70.698	552.70.398

opakowanie: 1 para

Zakres dostawy:
Ⓕ mocowanie frontu wewnętrznego lewe/prawe

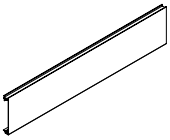

Front szuflady wewnętrznej			
L (dł. w mm)	Biały	Szary	Antracyt
1100	552.69.882	552.69.982	552.69.382

opakowanie: 1 szt.

Zakres dostawy:
Ⓖ front szuflady wewnętrznej 1 sztuka

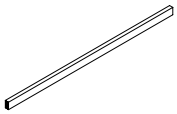

Reling poprzeczny do szuflady wewnętrznej			
L (dł. w mm)	Biały	Szary	Antracyt
1100	552.72.817	552.72.617	552.72.317

opakowanie: 1 szt.

Zakres dostawy:
Ⓗ reling poprzeczny do szuflady wewnętrznej 1 sztuka

Szuflada wysoka H199 wewnętrzna z relingiem prostokątnym

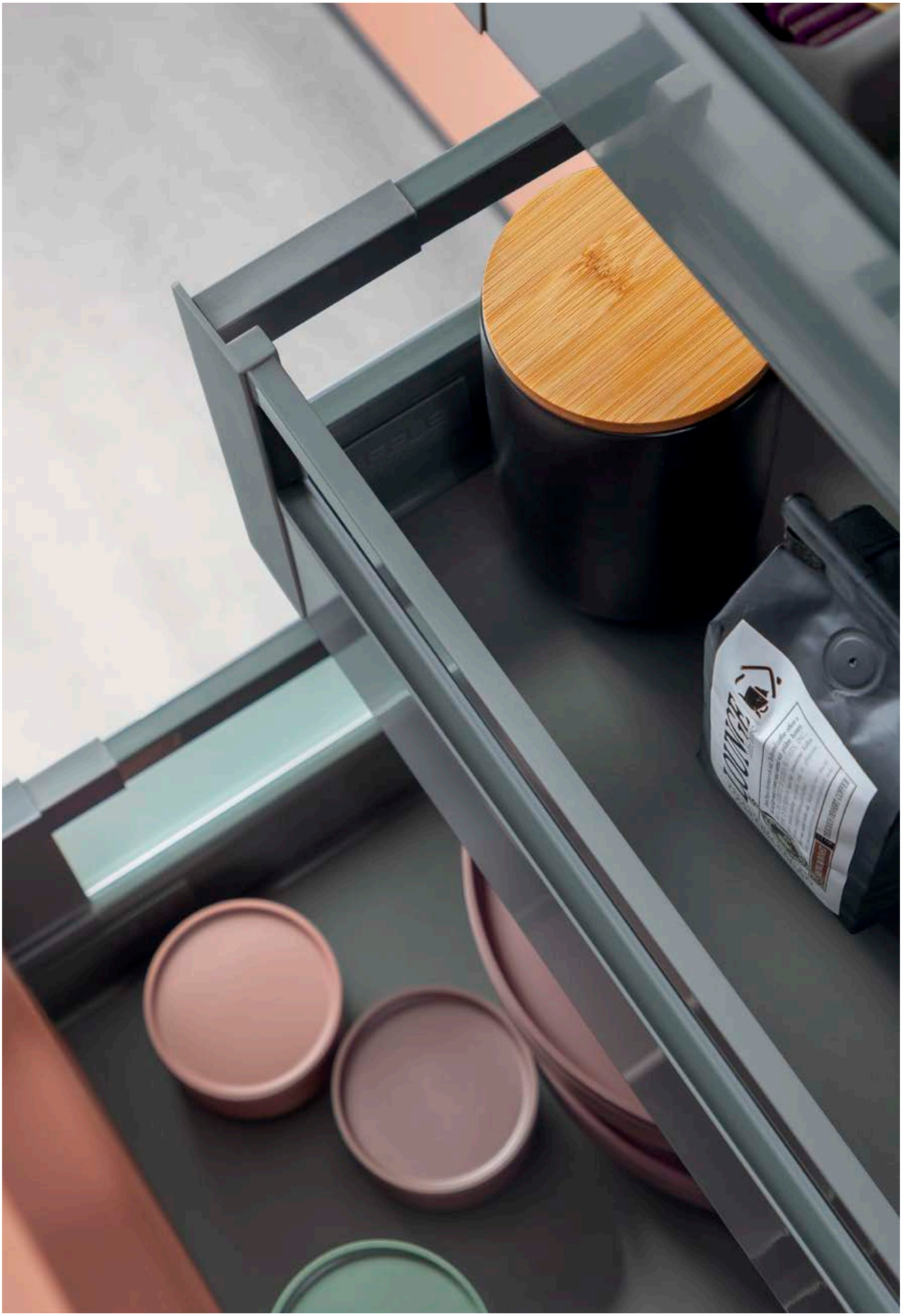

Wymiary poszczególnych elementów

Wymiary montażowe

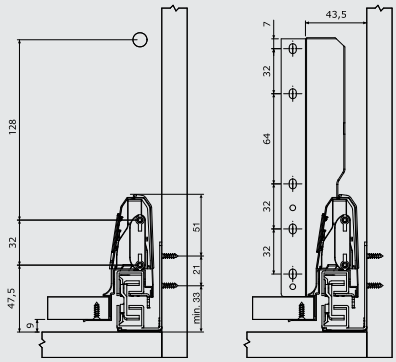

Wymiary w zabudowie

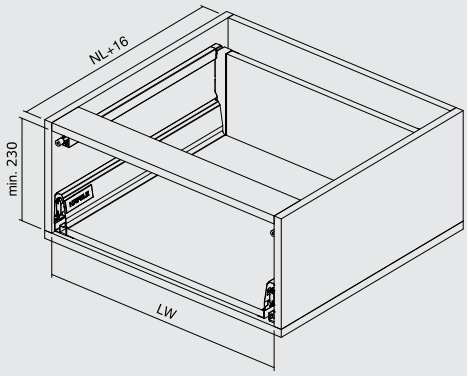

Schemat wierceń

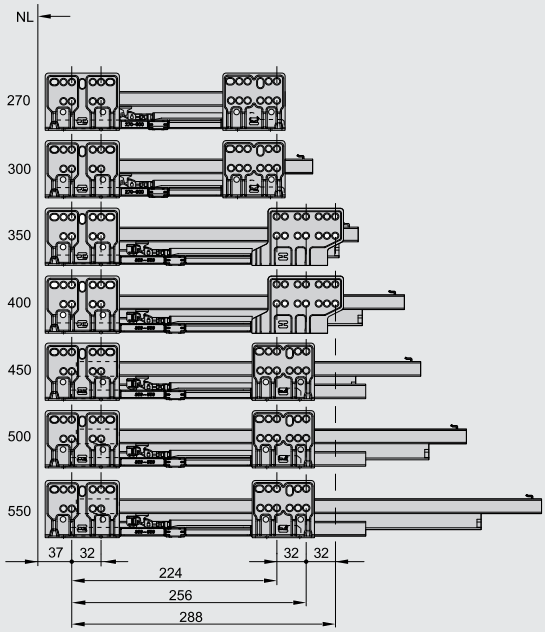

Dno

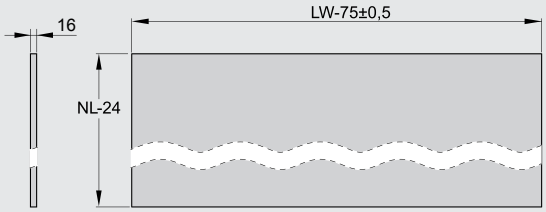

Front

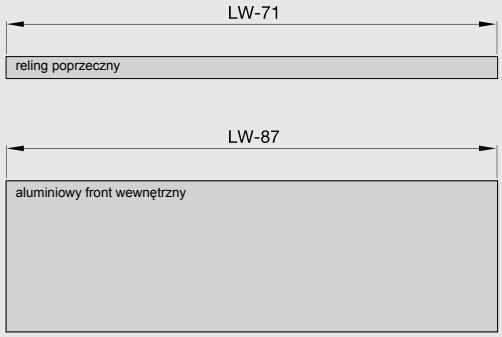

Ścianka tylna

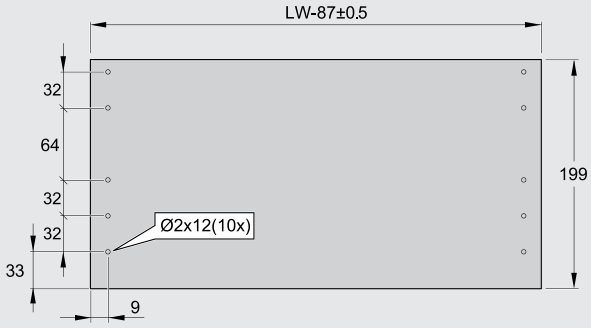

Szuflada wysoka H199 wewnętrzna z podwyższeniem szklanym

Ⓐ prowadnica
Ⓑ bok szuflady
Ⓒ zaślepka
Ⓓ mocowanie ścianki tylnej
Ⓔ reling prostokątny
Ⓕ mocowanie frontu wewnętrznego
Ⓖ front szuflady wewnętrznej
Ⓗ reling poprzeczny do szuflady wewnętrznej
Ⓘ panel szklany
Ⓙ mocowanie panelu szklanego

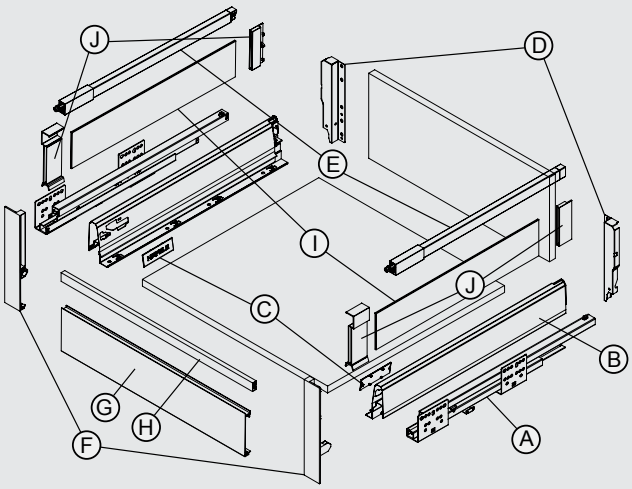

Numeracja i zakres dostawy

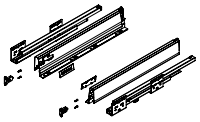

Szuflada			
NL (dł. w mm)	Biały	Szary	Antracyt
270	552.03.720	552.03.620	552.03.420
300	552.03.721	552.03.621	552.03.421
350	552.03.722	552.03.622	552.03.422
400	552.03.723	552.03.623	552.03.423
450	552.03.724	552.03.624	552.03.424
500	552.03.725	552.03.625	552.03.425
550	552.03.726	552.03.626	552.03.426

opakowanie: 1 zestaw

Zakres dostawy:

Ⓐ	prowadnice	lewa/prawa
Ⓑ	boki szuflady	lewy/prawy
Ⓒ	zaślepki	2 sztuki

Uwaga:
Zestaw zawiera instrukcję montażu.
Mocowanie ścianki tylnej należy zamówić osobno – korzystając z tabeli na następnej stronie.

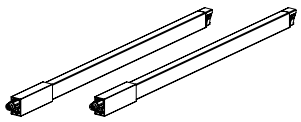

Reling prostokątny			
NL (dł. w mm)	Biały	Szary	Antracyt
270	552.72.820	552.72.620	552.72.420
300	552.72.821	552.72.621	552.72.421
350	552.72.822	552.72.622	552.72.422
400	552.72.823	552.72.623	552.72.423
450	552.72.824	552.72.624	552.72.424
500	552.72.825	552.72.625	552.72.425
550	552.72.826	552.72.626	552.72.426

opakowanie: 1 para

Zakres dostawy:

Ⓔ	reling prostokątny	lewy/prawy

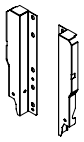

Mocowanie ścianki tylnej			
H (wys. w mm)	Biały	Szary	Antracyt
199	552.71.894	552.71.694	552.71.294

opakowanie: 1 para

Zakres dostawy:
Ⓓ mocowanie ścianki tylnej lewe/prawe

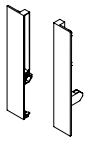

Mocowanie frontu wewnętrznego			
H (wys. w mm)	Biały	Szary	Antracyt
199	552.70.898	552.70.698	552.70.398

opakowanie: 1 para

Zakres dostawy:
Ⓕ mocowanie frontu wewnętrznego lewe/prawe

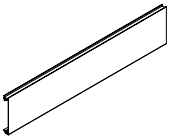

Front szuflady wewnętrznej			
L (dł. w mm)	Biały	Szary	Antracyt
1100	552.69.882	552.69.982	552.69.382

opakowanie: 1 szt.

Zakres dostawy:
Ⓖ front szuflady wewnętrznej 1 sztuka

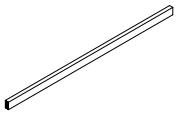

Reling poprzeczny do szuflady wewnętrznej			
L (dł. w mm)	Biały	Szary	Antracyt
1100	552.72.817	552.72.617	552.72.317

opakowanie: 1 szt.

Zakres dostawy:
Ⓗ reling poprzeczny do szuflady wewnętrznej 1 sztuka

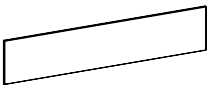

Panel szklany matowy		
NL (dł. w mm)	szerokość x wysokość (mm)	
270	212 x 87	552.51.270*
300	242 x 87	552.51.271
350	292 x 87	552.51.272
400	342 x 87	552.51.273
450	392 x 87	552.51.274
500	442 x 87	552.51.275
550	492 x 87	552.51.276

opakowanie: 5 par

*na specjalne zamówienie par

Zakres dostawy:
Ⓔ panel szklany matowy 2 sztuki

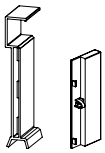

Mocowanie panelu szklanego			
	Biały	Szary	Antracyt
	552.51.890	552.51.690	552.51.490

opakowanie: 1 para

Zakres dostawy:
Ⓘ mocowanie panelu szklanego lewe/prawe

Szuflada wysoka H199 wewnętrzna z podwyższeniem szklanym

Wymiary poszczególnych elementów

Wymiary montażowe

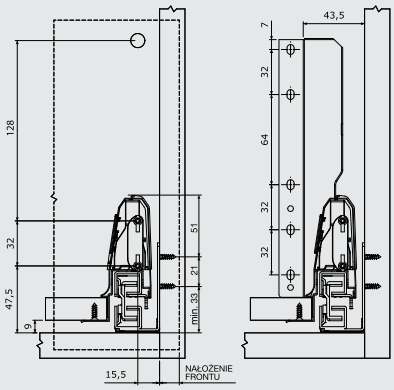

Wymiary w zabudowie

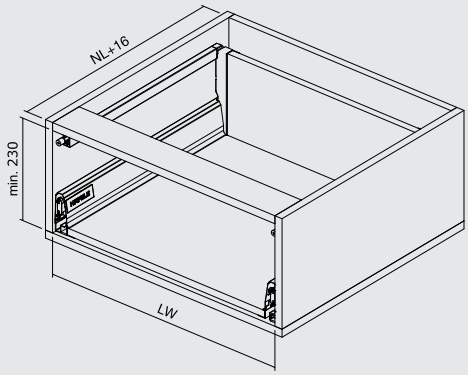

Schemat wierceń

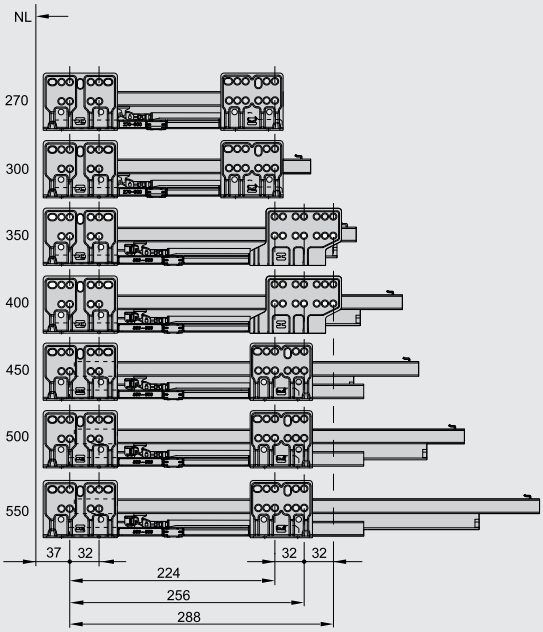

Dno

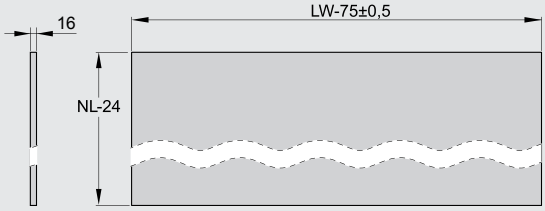

Front

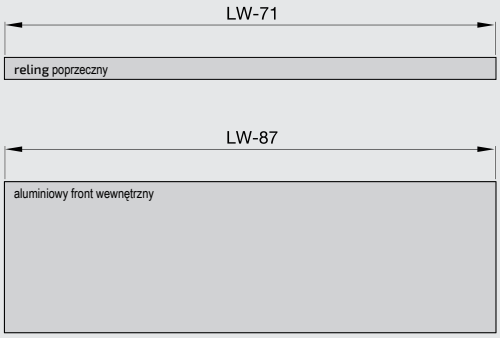

Ścianka tylna

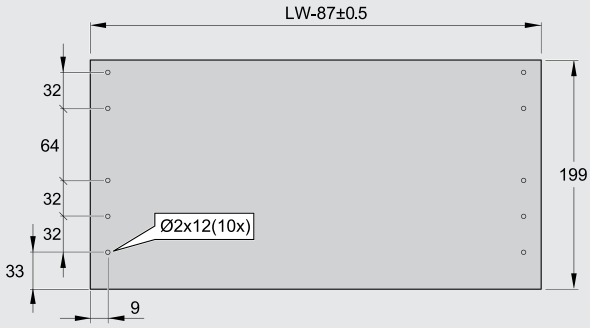

Podział szuflady za pomocą relingu

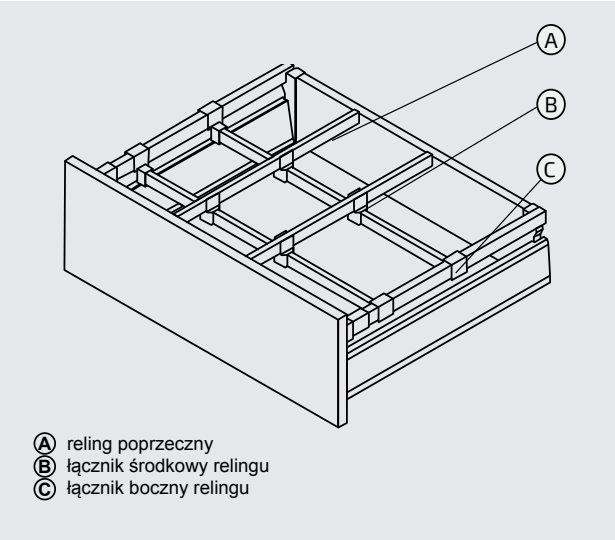

Numeracja i zakres dostawy

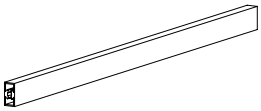

Reling poprzeczny do szuflady wewnętrznej			
L (dł. w mm)	Biały	Szary	Antracyt
1100	552.72.817	552.72.617	552.72.317

opakowanie: 1 szt.

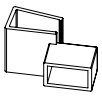

Łącznik boczny relingu			
	Biały	Szary	Antracyt
	552.72.890	552.72.690	552.72.490

opakowanie: 1 szt.

Łącznik środkowy relingu			
	Biały	Szary	Antracyt
	552.72.891	552.72.691	552.72.491

opakowanie: 1 szt.

Akcesoria dodatkowe

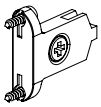

	nr artykułu
Mocowanie frontu na wkręty	552.69.992

opakowanie: 1 szt.

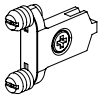

	nr artykułu
Mocowanie frontu na kołki ⌀ 10	552.69.993

opakowanie: 1 szt.

Zaślepka z logo Häfele			
	Biały	Szary	Antracyt
	552.91.790	552.91.690	552.91.490

opakowanie: 1 szt.

Zaczep do frontu wewnętrznego	
	Szary
	559.91.991

opakowanie: 1 szt.

Szuflada			
NL (dł. w mm)	Biały	Szary	Antracyt
270	552.51.720	552.51.520	552.51.420
300	552.51.721	552.51.521	552.51.421
350	552.51.722	552.51.522	552.51.422
400	552.51.723	552.51.523	552.51.423
450	552.51.724	552.51.524	552.51.424
500	552.51.725	552.51.525	552.51.425
550	552.51.726	552.51.526	552.51.426

opakowanie: 1 para

Reling prostokątny			
NL (dł. w mm)	Biały	Szary	Antracyt
270	552.51.710	552.51.510	552.51.410
300	552.51.711	552.51.511	552.51.411
350	552.51.712	552.51.512	552.51.412
400	552.51.713	552.51.513	552.51.413
450	552.51.714	552.51.514	552.51.414
500	552.51.715	552.51.515	552.51.415
550	552.51.716	552.51.516	552.51.416

opakowanie: 1 para

Pomoce montażowe

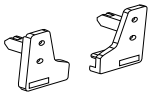

	nr artykułu
Pomoc montażowa do frontu	552.69.988

opakowanie: 1 para

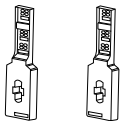

	nr artykułu
Pomoc montażowa do relingów	552.69.989

opakowanie: 1 para

Wkręty

HOSPA – wkręty do płyt wiórowych z gwintem pełnym, ocynkowany łeb stożkowy

> materiał: stal
> gniazdo: krzyżowe PZ

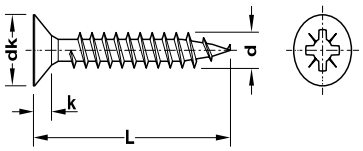

HOSPA – wkręty do płyt wiórowych			
średn. gwintu d (mm)	średn. łba dk (mm)	wys. łba k (mm)	wgłęb. we łbie
3,5	7,0	2,1	PZ2
4,0	8,0	2,4	PZ2

średn. gwintu d (mm)	długość L (mm)	opakowanie (szt.)	ocynkowany
3,5	13	1000	015.31.620
	15	1000	015.31.639
	17	1000	015.31.648
	20	1000	015.31.657
	25	1000	015.31.675
	30	1000	015.31.684
	35	1000	015.31.693
	40	1 lub 500	015.31.700
	45	500	015.31.719
	50	500	015.31.728
4,0	15	1000	015.31.826
	17	1000	015.31.835
	20	1000	015.31.844
	25	1000	015.31.853
	30	1000	015.31.862
	35	500	015.31.871
	40	500 lub 247500	015.31.880
	45	500	015.31.899
	50	500 lub 198000	015.31.906
	55	200	015.31.808

Wkręty specjalne Varianta łeb stożkowy – do prowadników krzyżakowych, złączy do korpusów i okuć łączących

Do wkręcania w drewno do otworów o średnicy 5 mm:
> powierzchnia/kolor: ocynkowana, niklowana lub czarna
> gniazdo: krzyżowe PZ2 lub TORX 20
> gwint: gwint pełny, skok gwintu 2,2 mm, średn. zewn. 6,2 mm

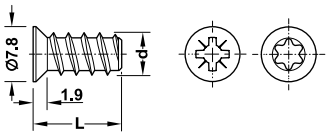

Varianta – wkręty do drewna do otworów o średnicy 5 mm			
długość L (mm)	powierzchnia	opakowanie (szt.)	nr artykułu
gniazdo krzyżowe PZ2			
10,5	niklowana	100 lub 1000	013.15.715
	czarna	100 lub 1000	013.15.317
13,5	niklowana	100 lub 1000	013.15.724
16	niklowana	100 lub 1000	013.15.733
	–	100 lub 1000	013.15.330
gniazdo krzyżowe PZ2			
10,5	niklowana	5000	012.15.715
	ocynkowana	5000	012.15.915
13,5	niklowana	5000	012.15.724
	ocynkowana	5000	012.15.924
16	niklowana	5000	012.15.733
gniazdo IS20			
10,5	niklowana	100 lub 1000	013.41.715
13,5	niklowana	100 lub 1000	013.41.724
16	niklowana	100 lub 1000	013.41.733

ALTO SLIM

ITALIANO
Olive Glossole
Rico Ranki
AHMAD TEA
ENGLISH TEA No.1

SPIS TREŚCI

1.104 Alto Slim informacje

1.106 Alto Slim szuflada H89

1.108 Alto Slim szuflada H89 z relingiem prostokątnym

1.110 Alto Slim szuflada wewnętrzna H89 z frontem szklanym

1.112 Alto Slim szuflada wewnętrzna H89 z frontem aluminiowym

1.114 Alto Slim szuflada H121

1.116 Alto Slim szuflada H121 z relingiem prostokątnym

1.118 Alto Slim szuflada wewnętrzna H121 z frontem szklanym

1.120 Alto Slim szuflada H121 z frontem wewnętrznym

ALTO SLIM

Szuflada cienkościenna – Alto Slim
informacje konstrukcyjne

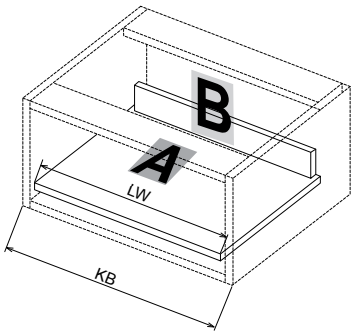

KB szerokość całkowita mebla
LWW światło wewnętrzne
NL długość nominalna

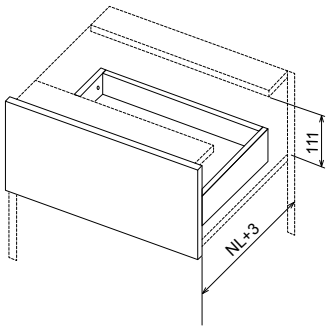

NL Długość znamionowa

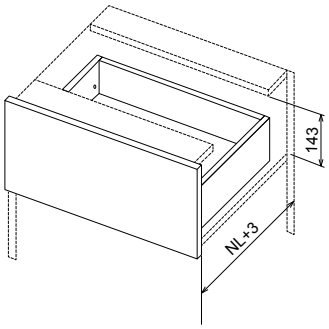

NL Długość znamionowa

Dno szuflady

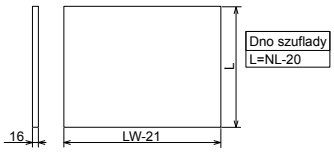

Tył 59 mm

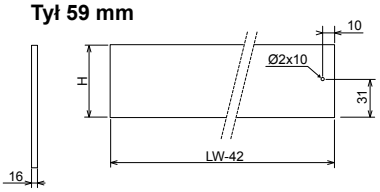

Tył 91 mm

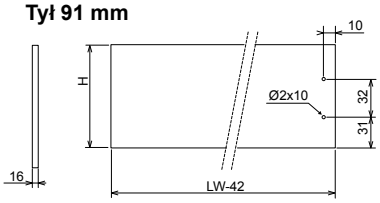

Szafka wymiary 89 mm

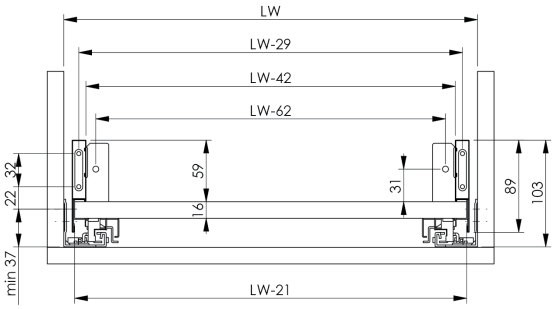

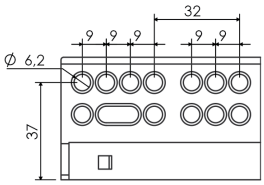

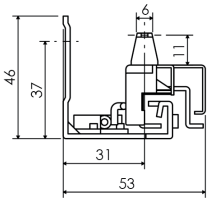

Szafka wymiary 121 mm

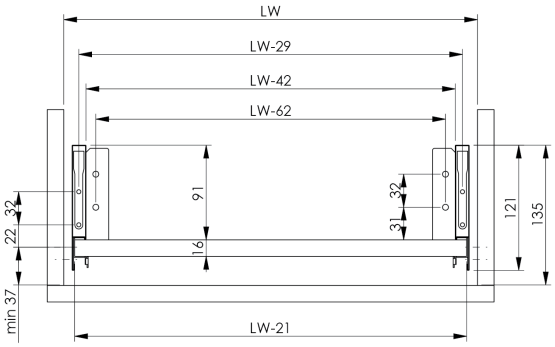

Prowadnice Alto Slim

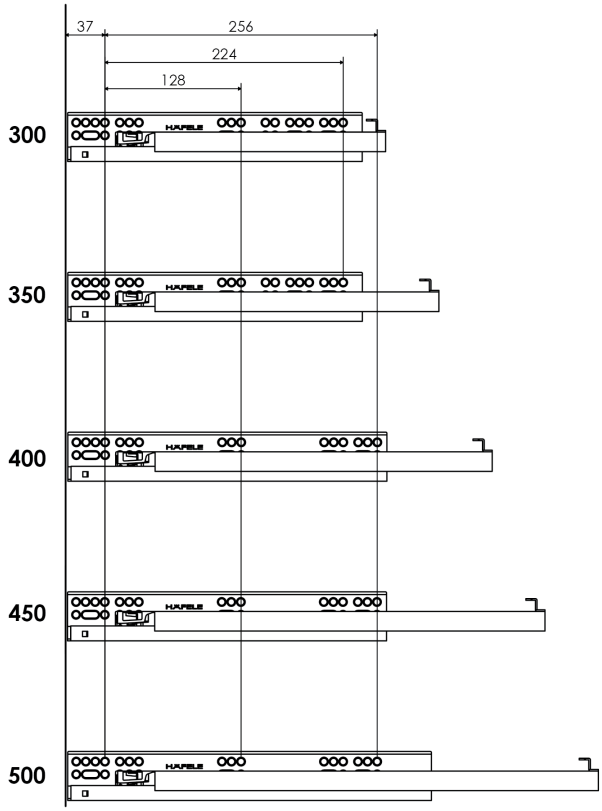

Szuflada cienkościenna – Alto Slim
instrukcja

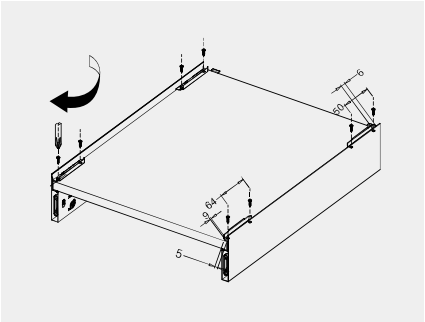

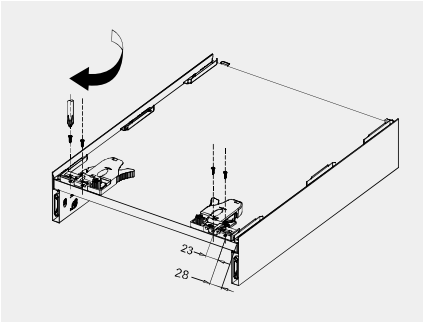

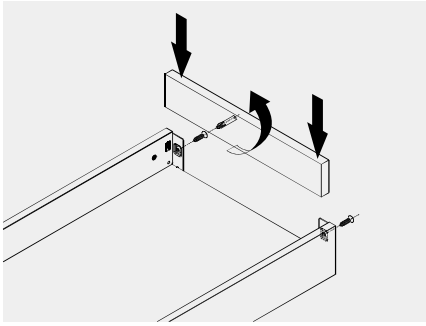

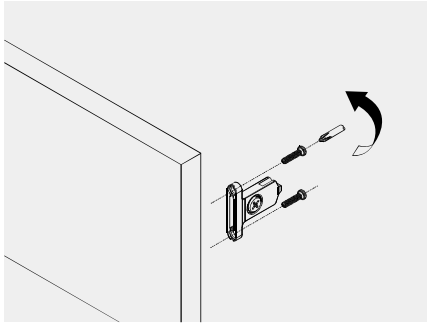

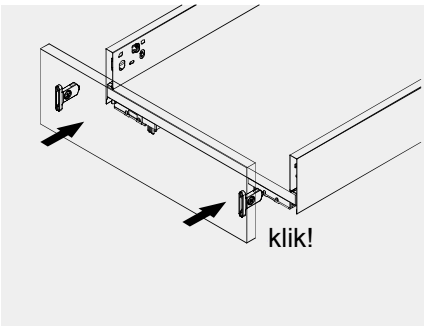

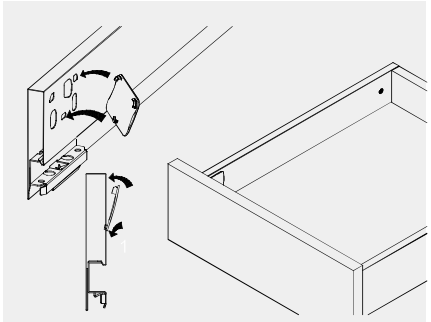

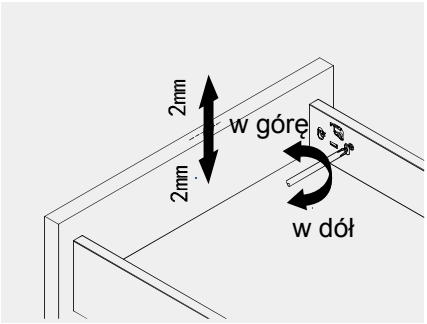

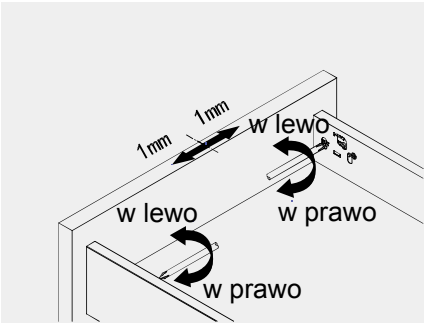

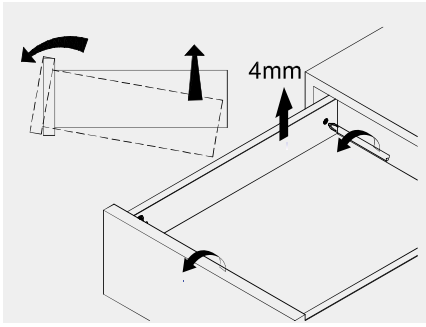

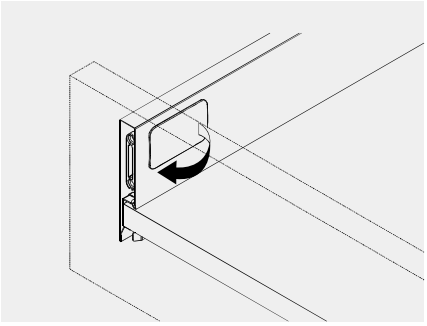

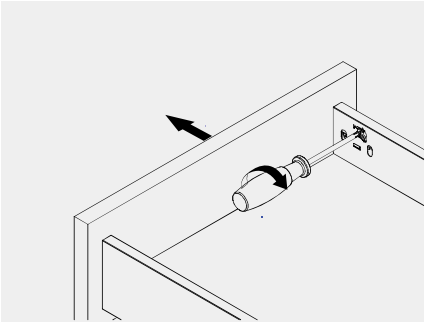

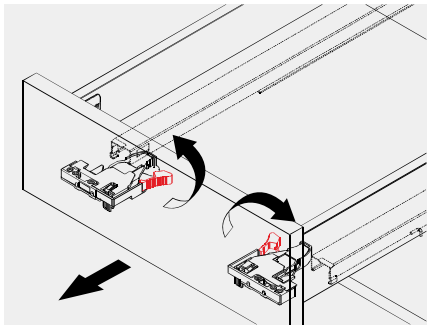

Szuflada H89

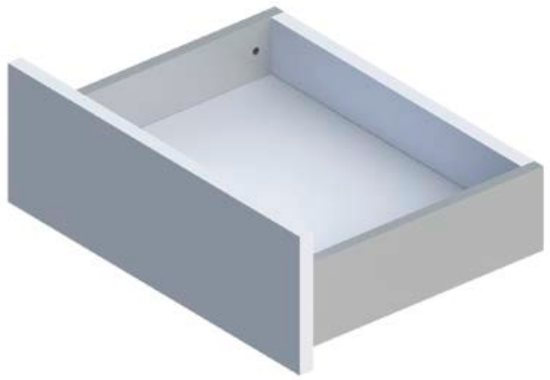

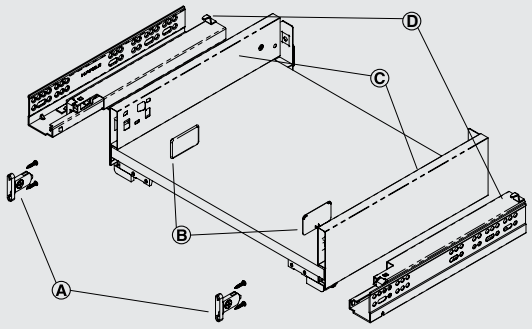

> **wersja:** wysuw pełny, ze zintegrowaną amortyzacją oraz samodociągiem, udźwig 35 kg
> **materiał:** stal
> **powierzchnia:** boki szuflady: lakierowane proszkowo, prowadnice: ocynkowane

Ⓐ mocowanie frontu
Ⓑ zaślepki
Ⓒ boki
Ⓓ prowadnice

Numeracja i zakres dostawy

Prowadnice	
NL (dł. w mm)	**nr artykułu**
300	433.10.930
350	433.10.935
400	433.10.940
450	433.10.945
500	433.10.950
550	433.10.955

opakowanie: 1 para

Zakres dostawy:
1 para prowadnic
1 para sprzęgieł 3D

Zaślepki		
	biały	**antracyt**
z logo Alto Slim	552.50.784	552.50.584
bez logo Alto Slim	552.50.780	552.50.580

opakowanie: 1 szt.

Boki		
NL (dł. w mm)	**biały**	**antracyt**
300	552.46.741	552.46.441
350	552.46.742	552.46.442
400	552.46.743	552.46.443
450	552.46.744	552.46.444
500	552.46.745	552.46.445
550	552.46.746	552.46.446

opakowanie: 1 para

Zakres dostawy:
1 para boków
1 para mocowań frontu

Wymiary poszczególnych elementów

Wymiary montażowe

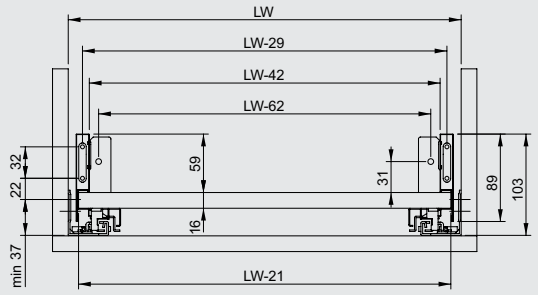

Wymiary w zabudowie

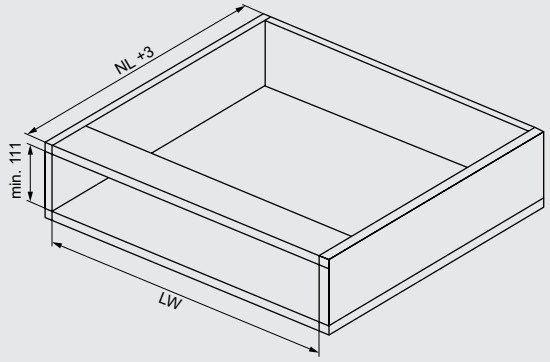

Schemat wierceń

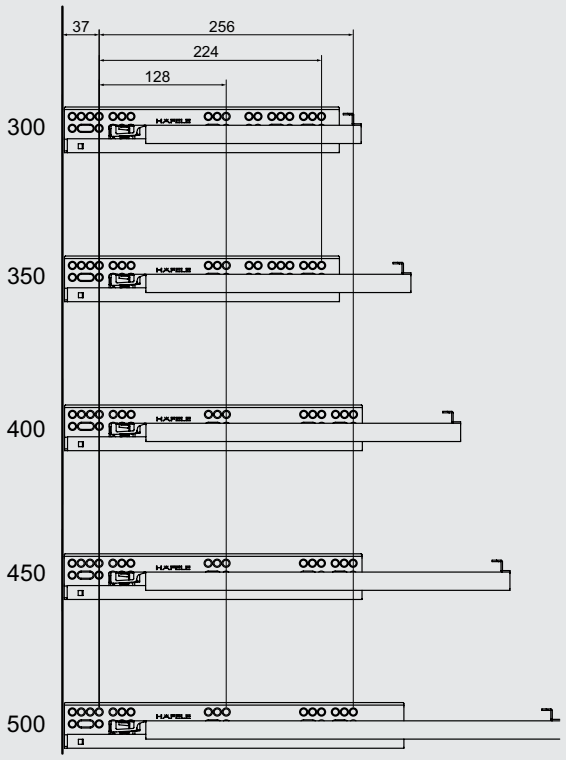

Prowadnicę należy zamontować na 4 otwór od czoła prowadnicy

Dno

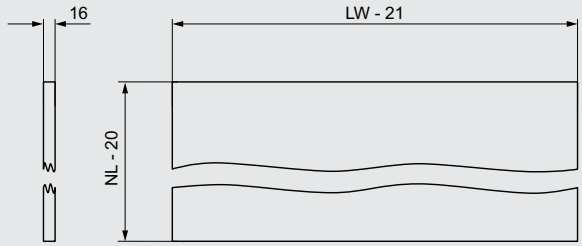

Front

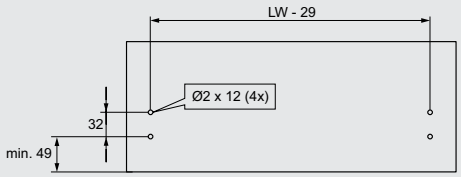

Plecy

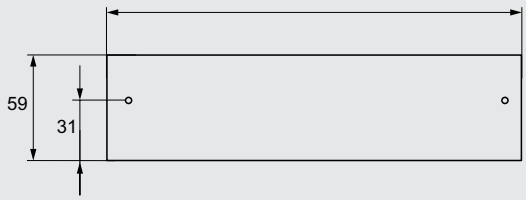

Szuflada H89 z relingiem prostokątnym

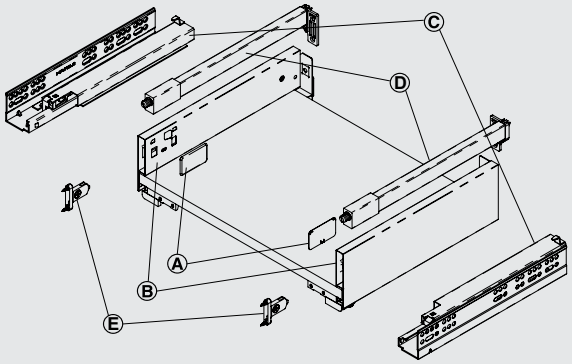

> **wersja:** wysuw pełny, ze zintegrowaną amortyzacją oraz samodociągiem, udźwig 35 kg
> **materiał:** stal
> **powierzchnia:** boki szuflady: lakierowane proszkowo, prowadnice: ocynkowane

Ⓐ zaślepki
Ⓑ boki
Ⓒ prowadnice
Ⓓ relingi
Ⓔ mocowanie frontu

Numeracja i zakres dostawy

Prowadnice	
NL (dł. w mm)	**nr artykułu**
300	433.10.930
350	433.10.935
400	433.10.940
450	433.10.945
500	433.10.950
550	433.10.955

opakowanie: 1 para

Zakres dostawy:
1 para prowadnic
1 para sprzęgieł 3D

Zaślepki		
	biały	**antracyt**
z logo Alto Slim	552.50.784	552.50.584
bez logo Alto Slim	552.50.780	552.50.580

opakowanie: 1 szt.

Boki		
NL (dł. w mm)	**biały**	**antracyt**
300	552.46.741	552.46.441
350	552.46.742	552.46.442
400	552.46.743	552.46.443
450	552.46.744	552.46.444
500	552.46.745	552.46.445
550	552.46.746	552.46.446

opakowanie: 1 para

Zakres dostawy:
1 para boków
1 para mocowań frontu

Reling prostokątny		
NL (dł. w mm)	**biały**	**antracyt**
270	552.51.700	552.51.400
300	552.51.701	552.51.401
350	552.51.702	552.51.402
400	552.51.703	552.51.403
450	552.51.704	552.51.404
500	552.51.705	552.51.405
550	552.51.706	552.51.406

opakowanie: 1 para

Wymiary poszczególnych elementów

Wymiary montażowe

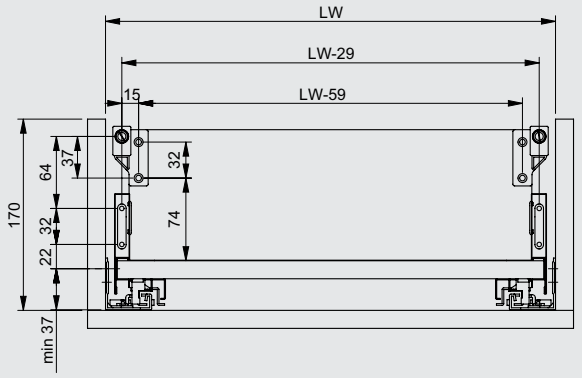

Wymiary w zabudowie

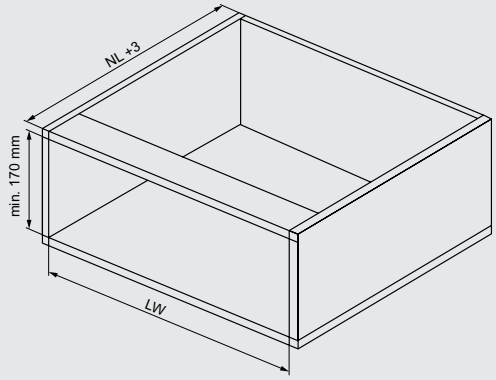

Schemat wierceń

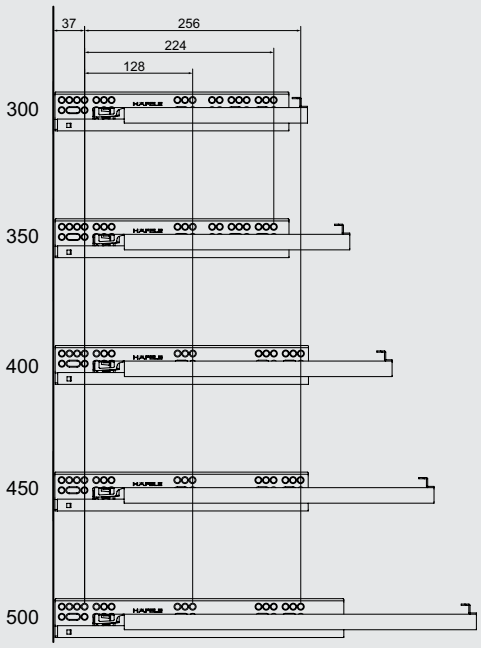

Prowadnicę należy zamontować na 4 otwór od czoła prowadnicy

Front

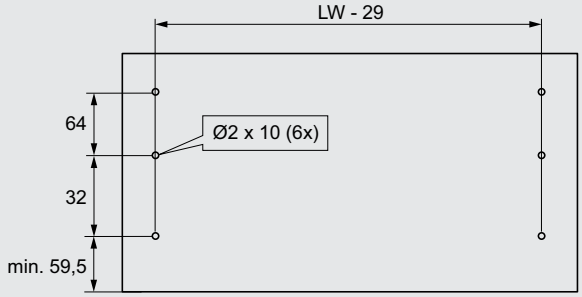

Plecy

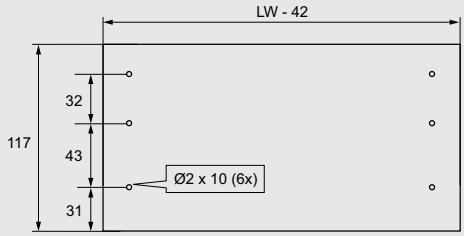

Szuflada wewnętrzna H89 z frontem szklanym

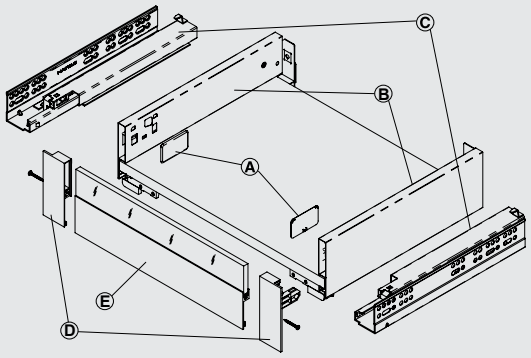

> **wersja:** wysuw pełny, ze zintegrowaną amortyzacją oraz samodociągiem, udźwig 35 kg
> **materiał:** stal
> **powierzchnia:** boki szuflady: lakierowane proszkowo, prowadnice: ocynkowane

Ⓐ zaślepki
Ⓑ boki
Ⓒ prowadnice
Ⓓ mocowanie frontu wewnętrznego
Ⓔ front wewnętrzny aluminiowy do szkła

Numeracja i zakres dostawy

Prowadnice	
NL (dł. w mm)	**nr artykułu**
300	433.10.930
350	433.10.935
400	433.10.940
450	433.10.945
500	433.10.950
550	433.10.955

opakowanie: 1 para

Zakres dostawy:
1 para prowadnic
1 para sprzęgieł 3D

Boki		
NL (dł. w mm)	**biały**	**antracyt**
300	552.46.741	552.46.441
350	552.46.742	552.46.442
400	552.46.743	552.46.443
450	552.46.744	552.46.444
500	552.46.745	552.46.445
550	552.46.746	552.46.446

opakowanie: 1 para

Zakres dostawy:
1 para boków
1 para mocowań frontu

Uwaga:
Panel szklany przeźroczysty do szerokości 600 mm jest dostępny pod numerem artykułu 551.71.627.
Dla pozostałych szerokości panel lub inne wypełnienie należy wykonać samodzielnie według rys. na kolejnej stronie.

Zaślepki		
	biały	**antracyt**
z logo Alto Slim	552.50.784	552.50.584
bez logo Alto Slim	552.50.780	552.50.580

opakowanie: 1 szt.

Aluminiowy front wewnętrzny do podwyższenia szklanego		
	biały	**antracyt**
1100 mm	552.50.711	552.50.411

opakowanie: 1 szt.

Mocowanie do podwyższenia		
	biały	**antracyt**
H89 mm	552.50.761	552.50.561

opakowanie: 1 para

Wymiary poszczególnych elementów

Wymiary montażowe

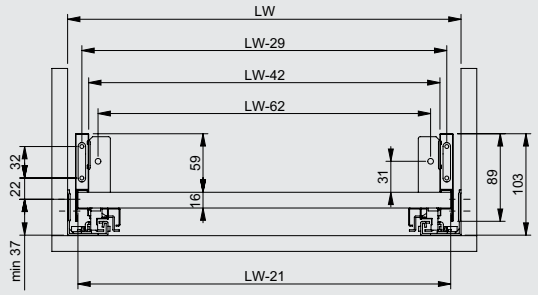

Wymiary w zabudowie

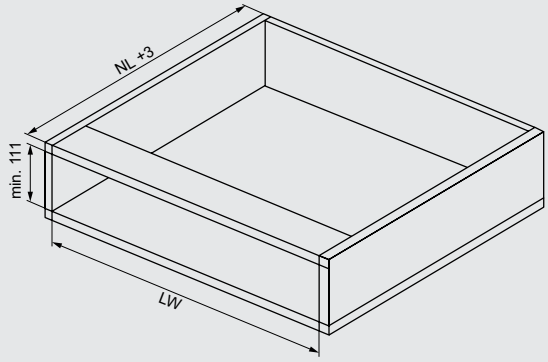

Schemat wierceń

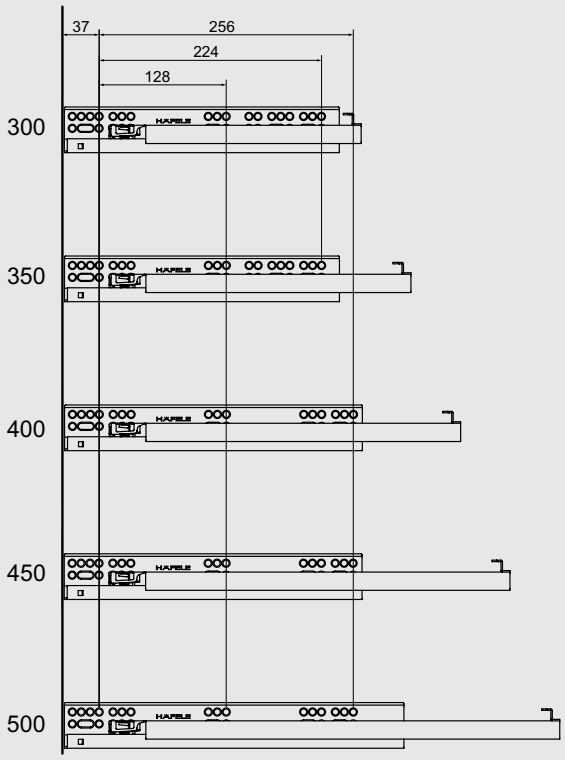

Prowadnicę należy zamontować na 3 otwór od czoła prowadnicy

Wymiary panelu szklanego

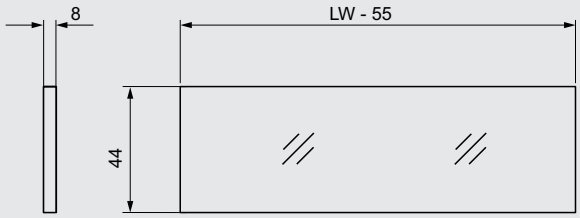

Front aluminiowy do podwyższenia szklanego

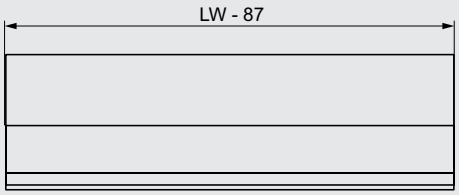

Plecy

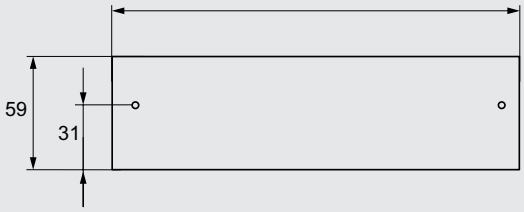

Szuflada wewnętrzna H89 z frontem aluminiowym

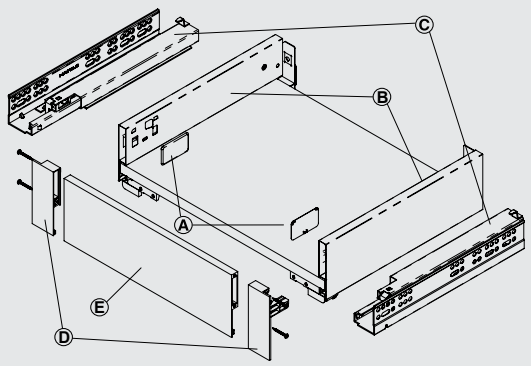

> **wersja:** wysuw pełny, ze zintegrowaną amortyzacją oraz samodociągiem, udźwig 35 kg
> **materiał:** stal
> **powierzchnia:** boki szuflady: lakierowane proszkowo, prowadnice: ocynkowane

Ⓐ zaślepki
Ⓑ boki
Ⓒ prowadnice
Ⓓ mocowanie frontu wewnętrznego
Ⓔ front wewnętrzny aluminiowy

Numeracja i zakres dostawy

Prowadnice	
NL (dł. w mm)	**nr artykułu**
300	433.10.930
350	433.10.935
400	433.10.940
450	433.10.945
500	433.10.950
550	433.10.955

opakowanie: 1 para

Zakres dostawy:
1 para prowadnic
1 para sprzęgieł 3D

Boki		
NL (dł. w mm)	**biały**	**antracyt**
300	552.46.741	552.46.441
350	552.46.742	552.46.442
400	552.46.743	552.46.443
450	552.46.744	552.46.444
500	552.46.745	552.46.445
550	552.46.746	552.46.446

opakowanie: 1 para

Zakres dostawy:
1 para boków

Zaślepki		
	biały	**antracyt**
z logo Alto Slim	552.50.784	552.50.584
bez logo Alto Slim	552.50.780	552.50.580

opakowanie: 1 szt.

Aluminiowy front wewnętrzny		
	biały	**antracyt**
1100 mm	552.50.701	552.50.401

opakowanie: 1 szt.

Mocowanie frontu wewnętrznego		
	biały	**antracyt**
H89 mm	552.50.771	552.50.571

opakowanie: 1 para

Wymiary poszczególnych elementów

Wymiary montażowe

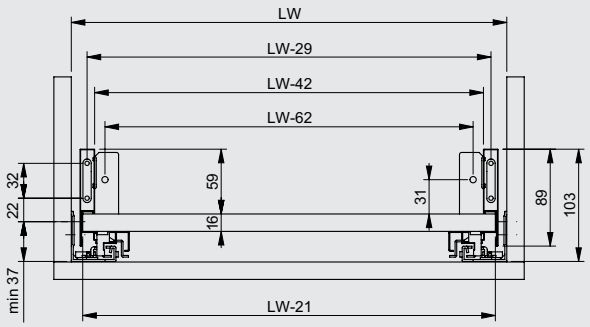

Wymiary w zabudowie

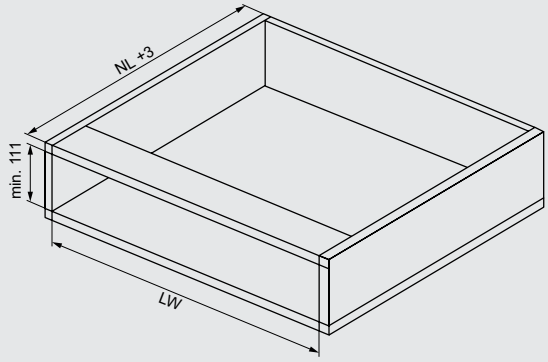

Schemat wierceń

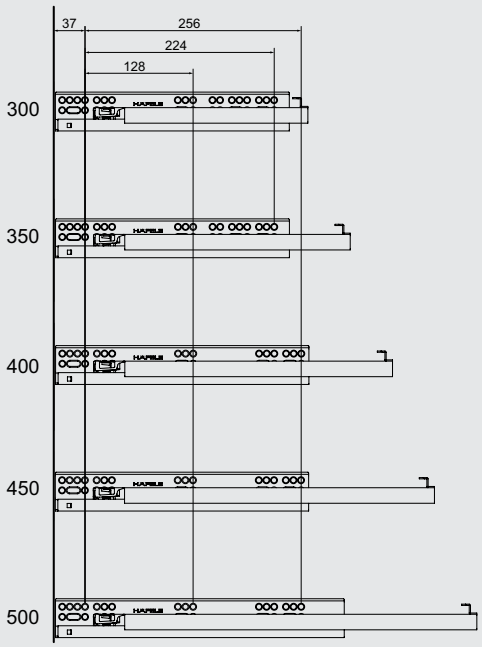

Prowadnicę należy zamontować na 3 otwór od czoła prowadnicy

Front aluminiowy

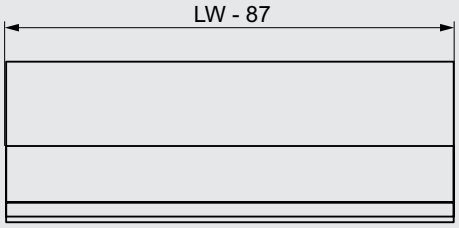

Plecy

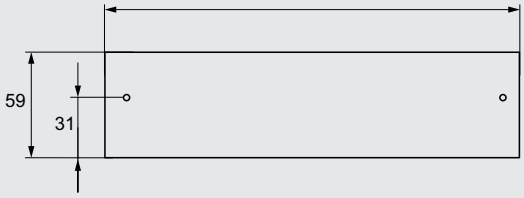

Szuflada H121

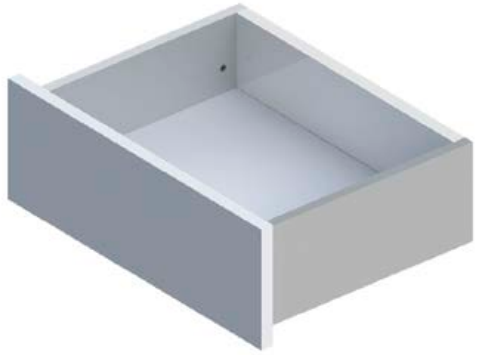

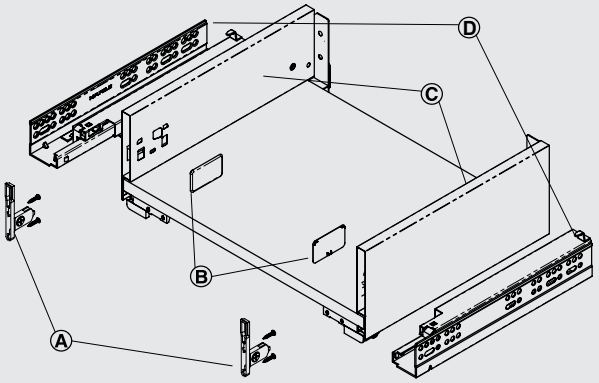

- **wersja:** wysuw pełny, ze zintegrowaną amortyzacją oraz samodociągiem, udźwig 35 kg
- **materiał:** stal
- **powierzchnia:** boki szuflady: lakierowane proszkowo, prowadnice: ocynkowane

Ⓐ mocowanie frontu
Ⓑ zaślepki
Ⓒ boki
Ⓓ prowadnice

Numeracja i zakres dostawy

Prowadnice	
NL (dł. w mm)	**nr artykułu**
300	433.10.930
350	433.10.935
400	433.10.940
450	433.10.945
500	433.10.950
550	433.10.955

opakowanie: 1 para

Zakres dostawy:
1 para prowadnic
1 para sprzęgieł 3D

Zaślepki		
	biały	**antracyt**
z logo Alto Slim	552.50.784	552.50.584
bez logo Alto Slim	552.50.780	552.50.580

opakowanie: 1 szt.

Boki		
NL (dł. w mm)	**biały**	**antracyt**
300	552.47.741	552.47.441
350	552.47.742	552.47.442
400	552.47.743	552.47.443
450	552.47.744	552.47.444
500	552.47.745	552.47.445
550	552.47.746	552.47.446

opakowanie: 1 para

Zakres dostawy:
1 para boków
1 para mocowań frontu

Wymiary poszczególnych elementów

Wymiary montażowe

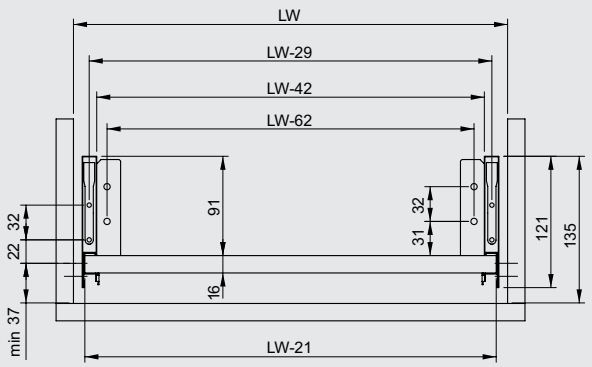

Wymiary w zabudowie

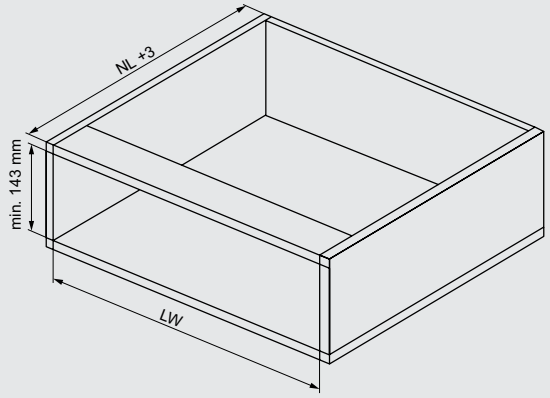

Schemat wierceń

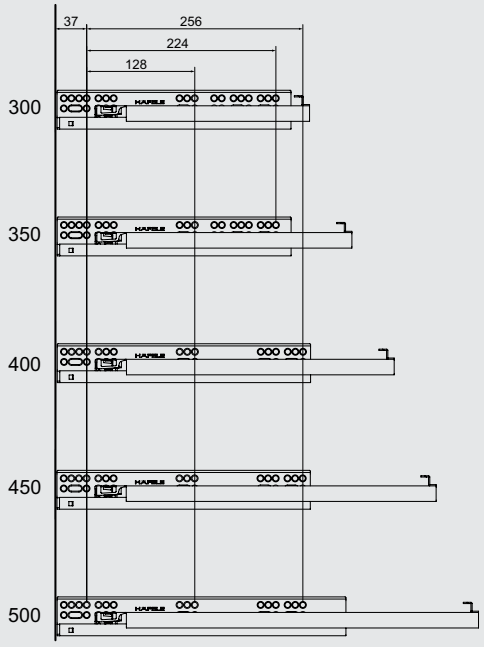

Prowadnicę należy zamontować na 4 otwór od czoła prowadnicy

Dno

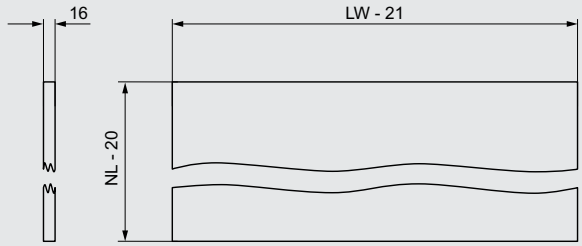

Front

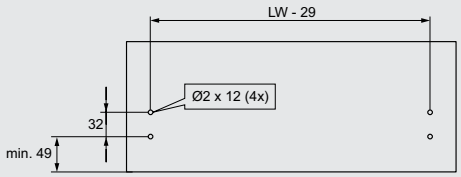

Plecy

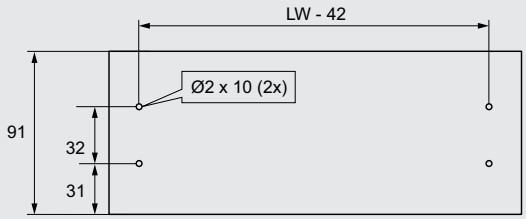

Szuflada H121 z relingiem prostokątnym

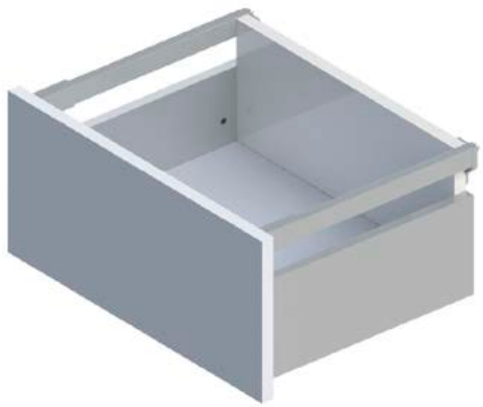

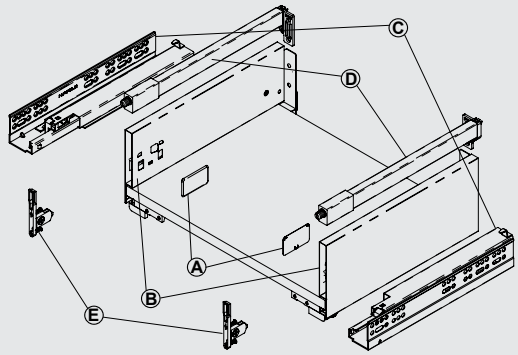

> **wersja:** wysuw pełny, ze zintegrowaną amortyzacją oraz samodociągiem, udźwig 35 kg
> **materiał:** stal
> **powierzchnia:** boki szuflady: lakierowane proszkowo, prowadnice: ocynkowane

Ⓐ zaślepki
Ⓑ boki
Ⓒ prowadnice
Ⓓ relingi
Ⓔ mocowanie frontu

Numeracja i zakres dostawy

Prowadnice	
NL (dł. w mm)	**nr artykułu**
300	433.10.930
350	433.10.935
400	433.10.940
450	433.10.945
500	433.10.950
550	433.10.955

opakowanie: 1 para

Zakres dostawy:
1 para prowadnic
1 para sprzęgieł 3D

Zaślepki		
	biały	**antracyt**
z logo Alto Slim	552.50.784	552.50.584
bez logo Alto Slim	552.50.780	552.50.580

opakowanie: 1 szt.

Boki		
NL (dł. w mm)	**biały**	**antracyt**
300	552.47.741	552.47.441
350	552.47.742	552.47.442
400	552.47.743	552.47.443
450	552.47.744	552.47.444
500	552.47.745	552.47.445
550	552.47.746	552.47.446

opakowanie: 1 para

Zakres dostawy:
1 para boków
1 para mocowań frontu

Reling prostokątny		
NL (dł. w mm)	**biały**	**antracyt**
270	552.51.700	552.51.400
300	552.51.701	552.51.401
350	552.51.702	552.51.402
400	552.51.703	552.51.403
450	552.51.704	552.51.404
500	552.51.705	552.51.405
550	552.51.706	552.51.406

opakowanie: 1 para

Wymiary poszczególnych elementów

Wymiary montażowe

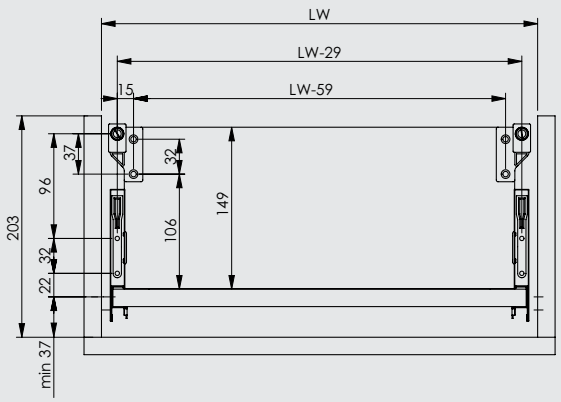

Wymiary w zabudowie

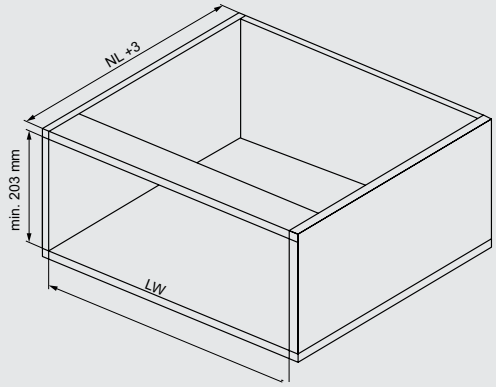

Schemat wierceń

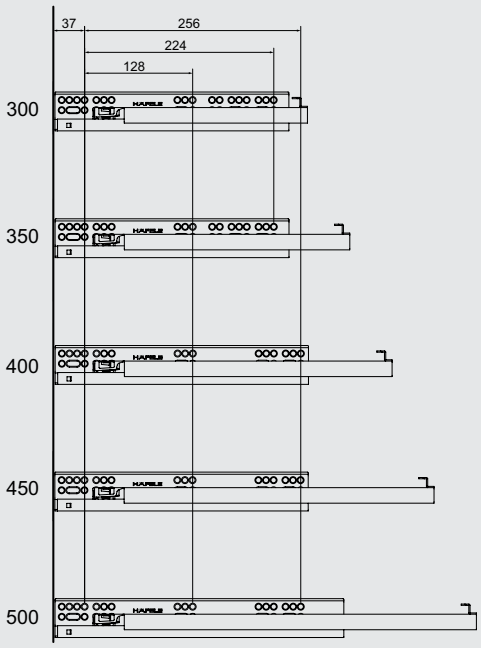

Prowadnicę należy zamontować na 4 otwór od czoła prowadnicy

Front

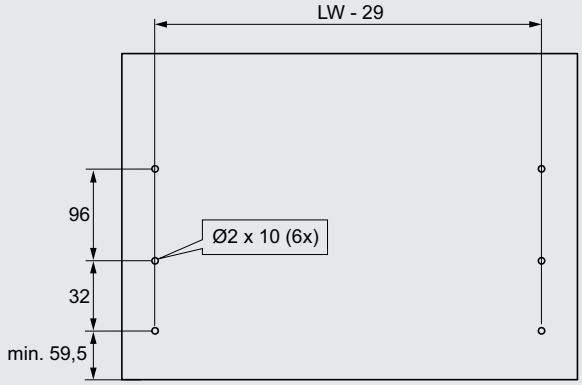

Plecy

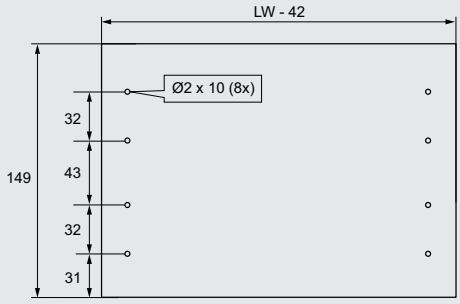

Szuflada wewnętrzna H121 z frontem szklanym

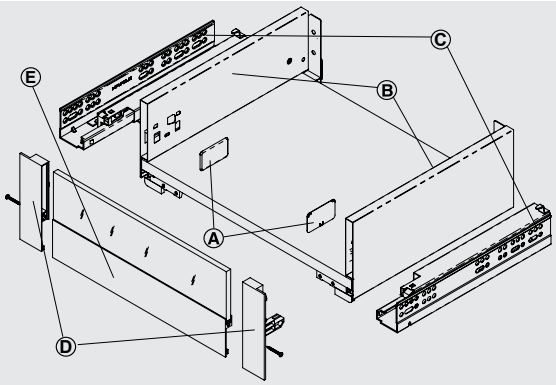

> **wersja:** wysuw pełny, ze zintegrowaną amortyzacją oraz samodociągiem, udźwig 35 kg
> **materiał:** stal
> **powierzchnia:** boki szuflady: lakierowane proszkowo, prowadnice: ocynkowane

Ⓐ zaślepki
Ⓑ boki
Ⓒ prowadnice
Ⓓ mocowanie frontu wewnętrznego
Ⓔ front wewnętrzny aluminiowy do szkła

Numeracja i zakres dostawy

Prowadnice	
NL (dł. w mm)	**nr artykułu**
300	433.10.930
350	433.10.935
400	433.10.940
450	433.10.945
500	433.10.950
550	433.10.955

opakowanie: 1 para

Zakres dostawy:
1 para prowadnic
1 para sprzęgieł 3D

Boki		
NL (dł. w mm)	**biały**	**antracyt**
300	552.47.741	552.47.441
350	552.47.742	552.47.442
400	552.47.743	552.47.443
450	552.47.744	552.47.444
500	552.47.745	552.47.445
550	552.47.746	552.47.446

opakowanie: 1 para

Zakres dostawy:
1 para boków

Uwaga:
Panel szklany przeźroczysty do szerokości korpusu 600 mm jest dostępny pod numerem artykułu 551.71.637. Dla pozostałych szerokości panel lub inne wypełnienie należy wykonać samodzielnie według rys. na kolejnej stronie.

Zaślepki		
	biały	**antracyt**
z logo Alto Slim	552.50.784	552.50.584
bez logo Alto Slim	552.50.780	552.50.580

opakowanie: 1 szt.

Aluminiowy front wewnętrzny do podwyższenia szklanego		
	biały	**antracyt**
1100 mm	552.50.711	552.50.411

opakowanie: 1 szt.

Mocowanie do podwyższenia		
	biały	**antracyt**
H121 mm	552.50.761	552.50.561

opakowanie: 1 para

Wymiary poszczególnych elementów

Wymiary montażowe

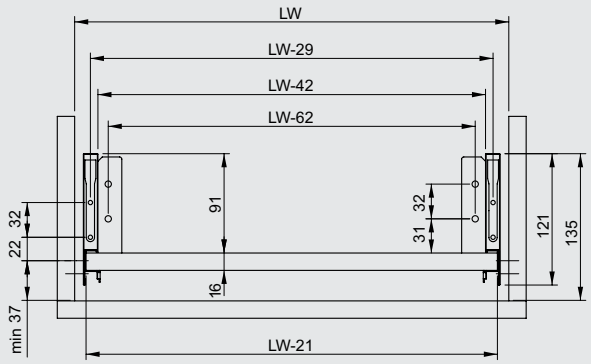

Wymiary w zabudowie

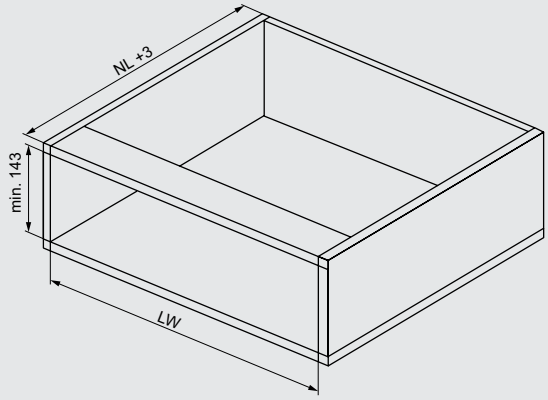

Schemat wierceń

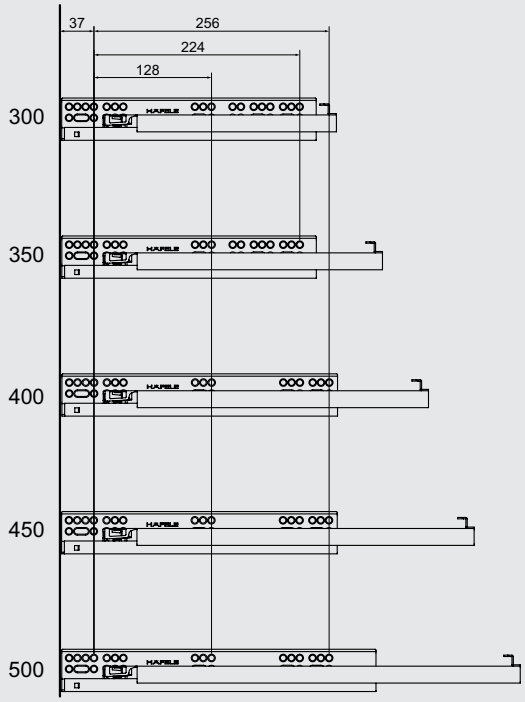

Prowadnicę należy zamontować na 3 otwór od czoła prowadnicy

Wymiary panelu szklanego

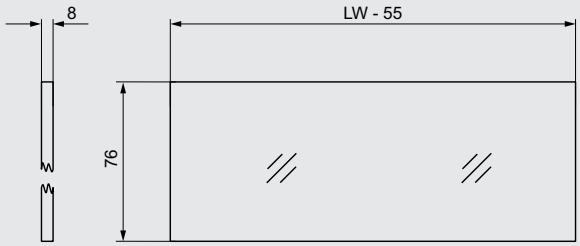

Front aluminiowy do podwyższenia szklanego

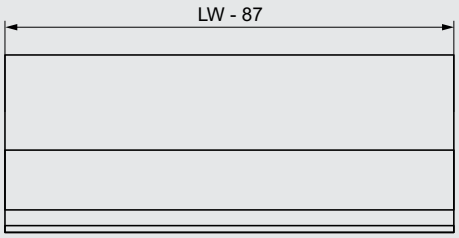

Plecy

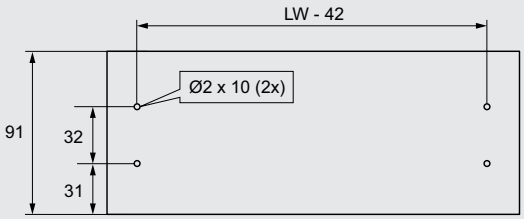

Szuflada H121 z frontem wewnętrznym

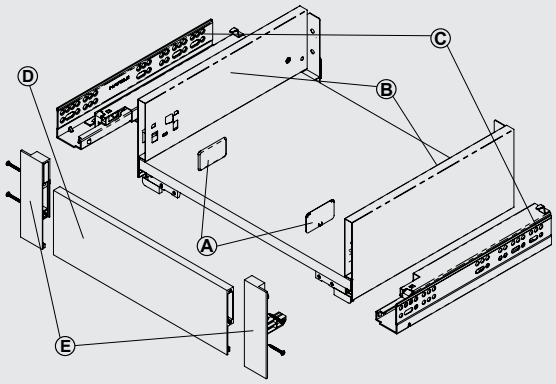

> **wersja:** wysuw pełny, ze zintegrowaną amortyzacją oraz samodociągiem, udźwig 35 kg
> **materiał:** stal
> **powierzchnia:** ocynkowana

Ⓐ zaślepki
Ⓑ boki
Ⓒ prowadnice ze sprzęgłami 3D
Ⓓ front wewnętrzny
Ⓔ mocowanie frontu wewnętrznego

Numeracja i zakres dostawy

Prowadnice	
NL (dł. w mm)	**nr artykułu**
300	433.10.930
350	433.10.935
400	433.10.940
450	433.10.945
500	433.10.950
550	433.10.955

opakowanie: 1 para

Zakres dostawy:
1 para prowadnic
1 para sprzęgieł 3D

Boki		
NL (dł. w mm)	**biały**	**antracyt**
300	552.47.741	552.47.441
350	552.47.742	552.47.442
400	552.47.743	552.47.443
450	552.47.744	552.47.444
500	552.47.745	552.47.445
550	552.47.746	552.47.446

opakowanie: 1 para

Zakres dostawy:
1 para boków

Zaślepki		
	biały	**antracyt**
z logo Alto Slim	552.50.784	552.50.584
bez logo Alto Slim	552.50.780	552.50.580

opakowanie: 1 szt.

Aluminiowy front wewnętrzny		
	biały	**antracyt**
1100 mm	552.50.701	552.50.401

opakowanie: 1 szt.

Mocowanie frontu wewnętrznego		
	biały	**antracyt**
H89 mm	552.50.772	552.50.572

opakowanie: 1 para

Wymiary poszczególnych elementów

Wymiary montażowe

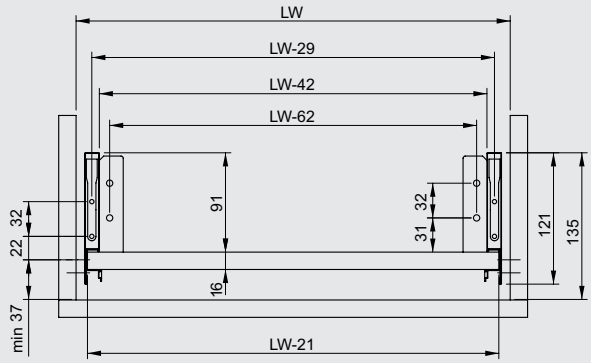

Wymiary w zabudowie

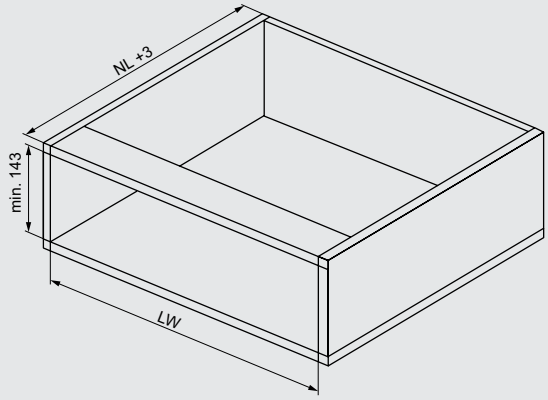

Schemat wierceń

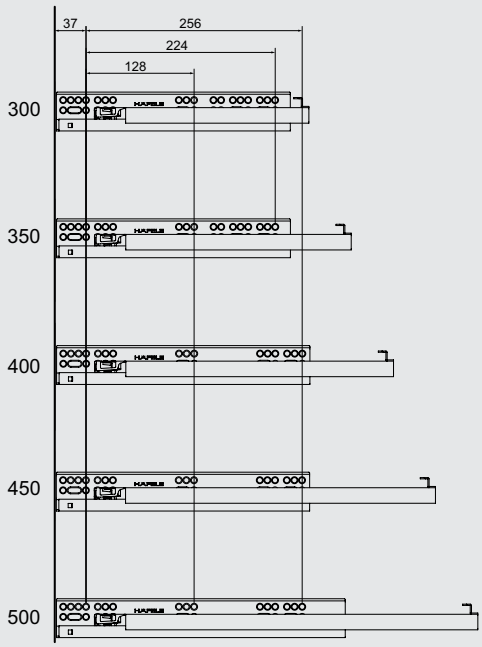

Prowadnicę należy zamontować na 3 otwór od czoła prowadnicy

Dno

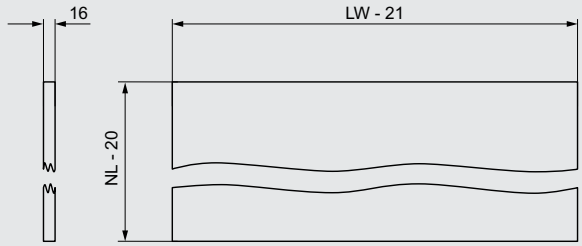

Front wewnętrzny

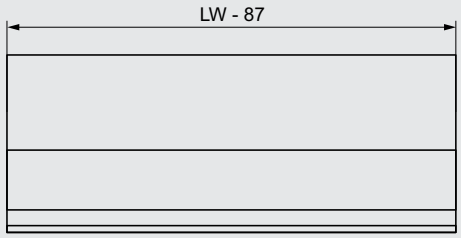

Plecy

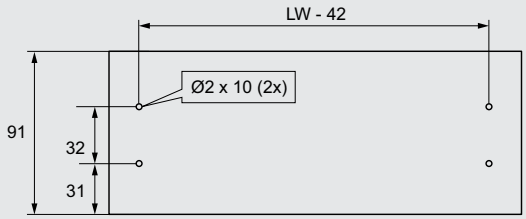

ORGANIZACJA SZUFLAD

SPIS TREŚCI

1.124 Wkład na sztućce Eco

1.125 Wkład na sztućce Standard

1.129 Wkład na sztućce Ninka Cuisio

1.130 Wkład na sztućce Premium

1.131 Wkład do szuflady drewniany

1.132 System segregacji szuflady pod zlewozmywak Ninka Banio

Wkład na sztućce Eco

> zastosowanie:	Häfele Matrix P, Häfele Matrix S, Blum Tandembox
> materiał:	tworzywo sztuczne
> powierzchnia:	ze strukturą
> kolor:	aluminium metalizowane
> wysokość:	50 mm
> głębokość:	do docięcia 474–440 mm

do szerokości korpusu mm	szerokość mm	nr artykułu
450	360–365	552.74.934
500	400–415	552.74.935
600	500–515	552.74.937
700	600–615	552.74.938
800	700–715	552.74.939
900	800–815	552.74.940
1000	900–915	552.74.941

opakowanie: 1 szt.

	nr artykułu
profil boczny uszczelniający L = 474 mm	552.74.590

opakowanie: 1 szt.

Uwaga
Profil boczny uszczelniający można zastosować do Häfele Matrix P lub Blum Tandembox.

Rysunki techniczne

450 mm

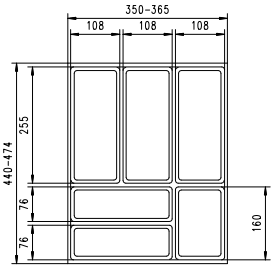

500 mm

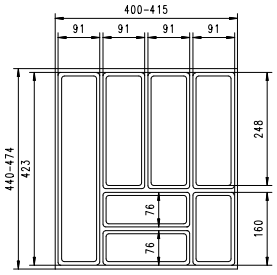

600 mm

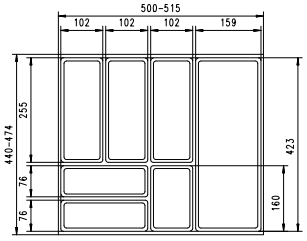

700 mm

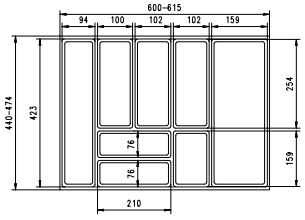

800 mm

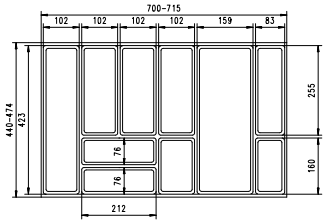

900 mm

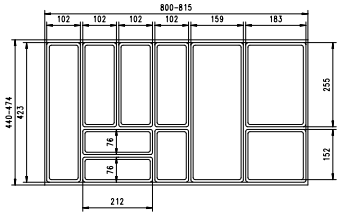

1000 mm

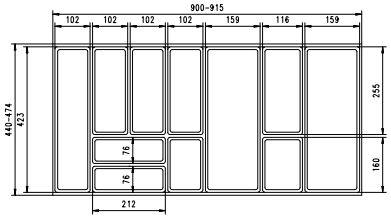

Wkład na sztućce Standard
z drewnianą organizacją

> materiał:	tworzywo sztuczne
> kolor:	biały, srebrnoszary błyszczący lub czarny
> wysokość:	50 mm
> grubość materiału:	materiał wyjściowy: 2,5 mm

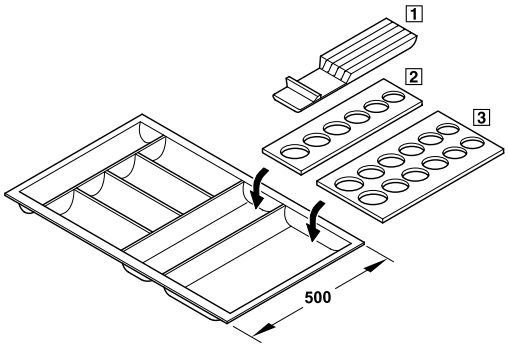

Możliwe kombinacje

D

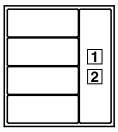

E

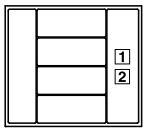

F

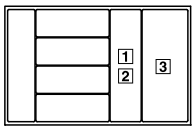

G

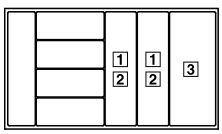

H

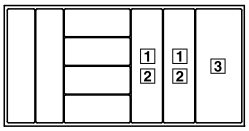

→ do samodzielnego docięcia
długość nominalna 500 mm

Ⓐ

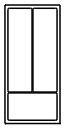

Ⓑ

Ⓒ

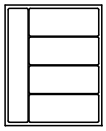

Ⓓ

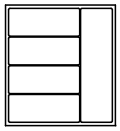

Ⓔ

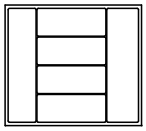

Ⓕ

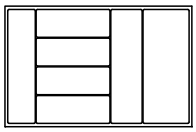

Ⓖ

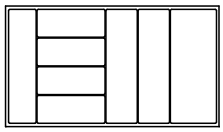

Ⓗ

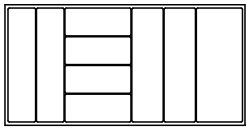

> długość:	możliwość skrócenia, 490–430 mm
> długość nominalna:	500 mm

	do szero-kości korpusu mm	szerokość mm	biały	srebrno-szary błyszczący	czarny
Ⓐ	300	200–240	556.53.730	556.53.530	556.53.930
Ⓑ	400	300–340	556.53.740	556.53.540	556.53.940
Ⓒ	450	350–390	556.53.745	556.53.545	556.53.945
Ⓓ	500	400–440	556.53.750	556.53.550	556.53.950
Ⓔ	600	500–540	556.53.760	556.53.560	556.53.960
Ⓕ	800	700–740	556.53.780	556.53.580	556.53.980
Ⓖ	900	800–840	556.53.790	556.53.590	556.53.990
Ⓗ	1000	900–940	556.53.800	556.53.600	556.53.000

opakowanie: 1 szt.

ORGANIZACJA SZUFLAD

→ do samodzielnego docięcia
długość nominalna 550 mm

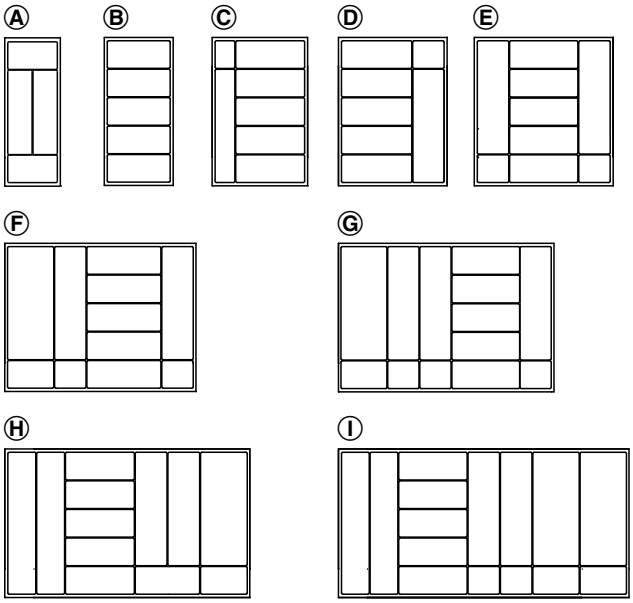

> długość: możliwość skrócenia, 530–490 mm
> dł. nominalna: 550 mm

	do szerokości korpusu mm	szerokość mm	biały	srebrnoszary błyszczący
Ⓐ	300	200–240	556.53.631	556.53.831
Ⓑ	400	300–340	556.53.633	556.53.833
Ⓒ	450	350–390	556.53.634	556.53.834
Ⓓ	500	400–440	556.53.635	556.53.835
Ⓔ	600	500–540	556.53.637	556.53.837
Ⓕ	800	700–740	556.53.639	556.53.839
Ⓖ	900	800–840	556.53.640	556.53.840
Ⓗ	1000	900–940	556.53.641	556.53.841
Ⓘ	1200	1100–1140	556.53.642	556.53.842

opakowanie: 1 szt.

→ do samodzielnego docięcia
długość nominalna 600 mm

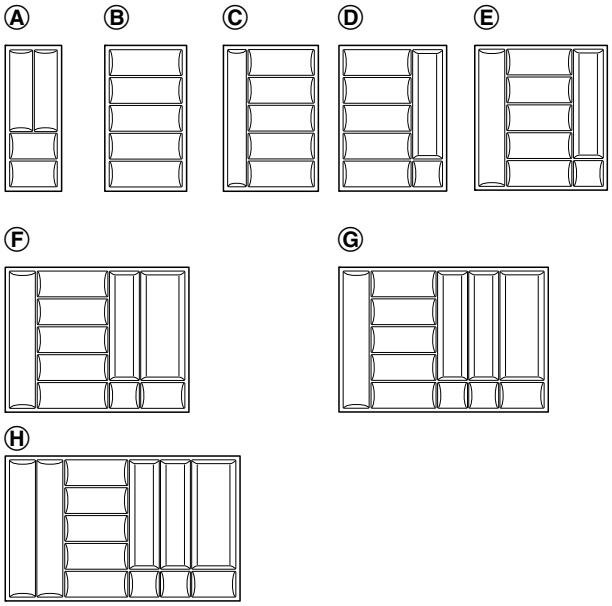

> długość: możliwość skrócenia, 590–530 mm
> dł. nominalna: 600 mm

	do szerokości korpusu mm	szerokość mm	biały	czarny
Ⓐ	300	200–240	556.54.730	556.54.930
Ⓑ	400	300–340	556.54.740	556.54.940
Ⓒ	450	350–390	556.54.745	556.54.945
Ⓓ	500	400–440	556.54.750	556.54.950
Ⓔ	600	500–540	556.54.760	556.54.960
Ⓕ	800	700–740	556.54.780	556.54.980
Ⓖ	900	800–840	556.54.790	556.54.990
Ⓗ	1000	900–940	556.54.800	556.54.000

opakowanie: 1 szt.

→ wstępnie docięty dla Häfele Matrix Box P i Blum Legrabox

długość nominalna 500 mm

> długość: 490 mm
> długość nominalna: 500 mm
> kolor: biały żłobiony
> do grubości ściany bocznej: 16 mm

	do szerokości korpusu mm	Häfele Matrix Box P	Blum Legrabox
Ⓐ	300	553.63.741	550.99.701
Ⓑ	400	553.63.743	550.99.703
Ⓒ	450	553.63.744	550.99.704
Ⓓ	500	553.63.745	550.99.705
Ⓔ	600	553.63.747	550.99.707
Ⓕ	800	553.63.748	550.99.708
Ⓖ	900	553.63.749	550.99.709

opakowanie: 1 szt.

→ wstępnie docięty dla Blum Tandembox i Grass Nova Pro Scala

długość nominalna 500 mm

> długość: 490 mm
> długość nominalna: 500 mm
> kolor: srebrnoszary błyszczący
> do grubości ściany bocznej: 16 mm

	do szerokości korpusu mm	Blum Tandembox	Grass Nova Pro Scala
Ⓐ	300	555.20.001	557.70.001
Ⓑ	400	555.20.003	557.70.003
Ⓒ	450	555.20.004	557.70.004
Ⓓ	500	555.20.005	557.70.005
Ⓔ	600	555.20.007	557.70.007
Ⓕ	800	555.20.008	557.70.008
Ⓖ	900	555.20.009	557.70.009

opakowanie: 1 szt.

→1 Blok na noże

tylko dla długości nominalnej 500 mm

> zastosowanie: do wkładu na sztućce od szerokości szafki 500 mm, na 4 noże
> materiał: buk
> powierzchnia: lakierowana
> grubość: 40 mm

	wymiary (dł. x sz.) mm	nr artykułu
1 Blok na noże	414 x 113	556.53.310

opakowanie: 1 szt.

→ 2+3 Wkład na słoiczki na przyprawy

tylko do długości znamionowej 500 mm

> zastosowanie: do wkładu na sztućce o szerokości korpusu 500 mm (6 słoiczków) lub 800 mm (12 słoiczków)
> zastosowanie na: słoiczki na przyprawy Ø 56 mm
> materiał: buk
> powierzchnia: lakierowana
> grubość: 10 mm
> średnica otworu: 61 mm

zastosowanie na	wymiary (dł. x sz.) mm	nr artykułu
6 słoiczków na przyprawy	417 x 111	556.53.311
12 słoiczków na przyprawy	417 x 161	556.53.312

opakowanie: 1 szt.

Komplet pojemników na przyprawy

stal nierdzewna/akryl

stal nierdzewna/ tworzywo sztuczne

> materiał:	stal nierdzewna
> wysokość:	bez pokrywki 60 mm, z pokrywką 69 mm, z nasadką ochronną 73 mm
> średnica:	na dole 50 mm, przy górnej krawędzi 57 mm, wieczko 60 mm (akryl 64 mm)

	nr artykułu
z akrylową pokrywką i pierścieniem uszczelniającym	
zestaw 6	531.05.016
z pokrywą ze stali nierdzewnej i nasadką ochronną z tworzywa sztucznego	
zestaw 6	531.05.006

opakowanie: 1 szt.

Słoik na przyprawy
z pokrywką z korka

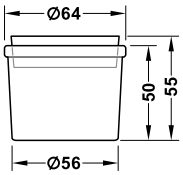

> zastosowanie:	nadaje się do słoików z przyprawami
> materiał:	szkło: kryształ ołowiowy, pokrywka: korek

	nr artykułu
kryształ ołowiowy	543.95.110

opakowanie: 1 szt.

→ Słoik do przechowywania

Ø 80 x 120 mm

Ø 120 x 160 mm

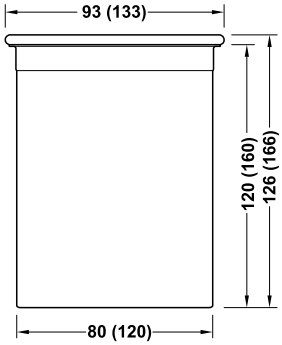

> materiał:	stal nierdzewna, akryl
> z dopasowaną pokrywką	

wymiary (szer. x wys.) mm	nr artykułu
80 x 120	531.05.050
120 x 160	531.05.051

opakowanie: 1 szt.

Wkład na sztućce Ninka Cuisio

Pasują do Matrix P, Blum Tandembox, Blum Legrabox i Grass Nova Pro Scala

> zastosowanie: pasują do Moovit MX, Blum Tandembox, Blum Legrabox i Grass Nova Pro Scala
> materiał: tworzywo sztuczne (wtryskiwane), aluminium
> powierzchnia: polerowana
> dł. znamion.: 500 mm
> wysokość: 55 mm
> do głęb. szuflady w świetle: 473 mm

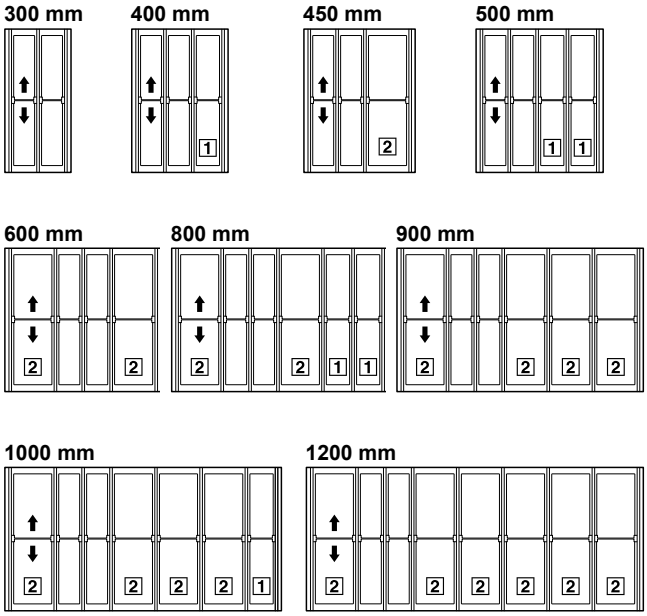

do szerokości korpusu mm	szerokość mm	biały półprzezr.	czarny półprzezr.
300	195–225	556.90.610	–
400	295–325	556.90.611	–
450	345–375	556.90.612	–
500	395–425	556.90.613	550.28.445
600	495–525	556.90.614	550.28.447
800	695–725	556.90.615	550.28.450
900	795–825	556.90.616	550.28.449
1000	895–925	556.90.617	550.28.452
1200	1095–1125	556.90.618	–

opakowanie: 1 szt.

→ Blok na noże

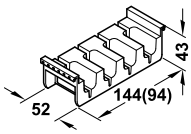

> materiał: tworzywo sztuczne
> montaż: do montażu na wcisk

	ilość	szary	czarna
do szer. przegródki 1	na 3 noże	556.90.581	556.90.481
do szer. przegródki 2	na 4 noże	556.90.582	556.90.482

opakowanie: 1 para

Organizacja wysokiej szuflady

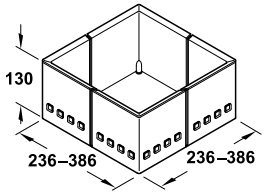

> zastosowanie: do podziału
> materiał: tworzywo sztuczne (wtryskiwane)
> wys.: 130 mm
> wersja: z wypustkami gumowymi zapobiegającymi przesuwaniu, regulacja szerokości i głębokości

	zestaw 3-cz.	zestaw 4-cz.
narożnik: biały, część środkowa: biała półprzeźroczysta	556.81.773	556.81.774
narożnik: szary, część środkowa: biała półprzeźroczysta	556.81.573	556.81.574
narożnik: czarny, część środkowa: biała półprzeźroczysta	556.81.333	556.81.334

opakowanie: 1 zestaw

Wkład na sztućce Premium

> nowa, zintegrowana powierzchnia antypoślizgowa (tylko przy kolorze antracytowym perłowym)
> nadaje się szczególnie do montażu pod płytą indukcyjną (o wysokości 40 mm)

> zastosowanie:	do wszystkich typowych boków szuflad i szuflad drewnianych
> materiał:	tworzywo sztuczne
> kolor:	antracytowy perłowy lub biały żłobiony
> do długości znam.:	500 mm
> wys.:	40 lub 52 mm
> głębokość:	460–530 mm
> montaż:	do przycięcia

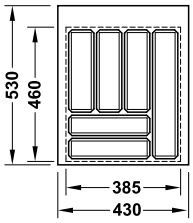

do szerokości korpusu 500 mm

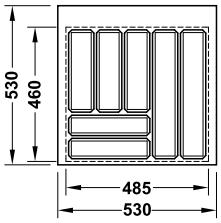

do szerokości korpusu 600 mm

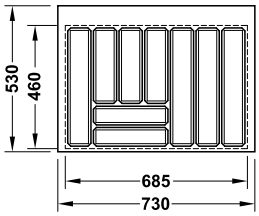

do szerokości korpusu 800 mm

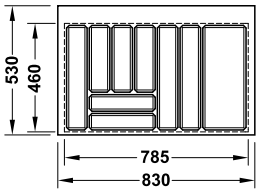

do szerokości korpusu 900 mm

→ wysokość 40 mm

do szerokości korpusu mm	antracytowy perłowy	biały żłobiony
600	556.60.336	556.60.736
800	556.60.337	556.60.737
900	556.60.338	556.60.738

opakowanie: 1 szt.

→ wysokość 52 mm

do szerokości korpusu mm	antracytowy perłowy	biały żłobiony
500	556.60.315	556.60.715
600	556.60.316	556.60.716
800	556.60.317	556.60.717
900	556.60.318	556.60.718

opakowanie: 1 szt.

Przegródka

> zastosowanie:	do dzielenia wkładu na noże o wysokości 52 mm
> materiał:	tworzywo sztuczne
> wys.:	50 mm

kolor	nr artykułu
biała	556.60.749
antracytowa	556.60.349

opakowanie: 1 szt.

Wkład z płyty perforowanej z drewna
do wysuwki frontowej

elastyczna aranżacja dostępnego miejsca do przechowywania urządzeń kuchennych, talerzy i garnków

> zastosowanie:	do wysuwki frontowej z systemem boków Moovit, do indywidualnej aranżacji wysuwki

→ Dno z płyty perforowanej

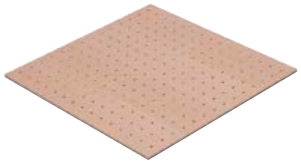

> materiał:	płyta MDF z dębowym fornirem
> powierzchnia:	lakierowana
> do długości znam.:	500 mm
> głębokość:	480 mm
> grubość materiału:	9 mm
> montaż:	możliwość skrócenia

do szerokości korpusu mm	szerokość mm	nr artykułu
600	500	553.67.307
800	700	553.67.308
900	800	553.67.309
1000	900	553.67.310

opakowanie: 1 szt.

→ Przegródka

długość 126 mm

długość 190 mm

długość 480 mm

> materiał:	buk lity
> powierzchnia:	lakierowana
> wysokość:	120 mm
> grubość materiału:	8 mm
> montaż:	do zamocowania na wcisk i przykręcania w płycie perforowanej nakrętkami radełkowymi

długość mm	nr artykułu
126	553.67.321
190	553.67.322
480	553.67.323

opakowanie: 1 szt.

→ Słupek trójkątny

> materiał:	buk lity
> powierzchnia:	lakierowana
> wysokość:	160 mm
> średnica:	25 mm
> montaż:	do zamocowania na wcisk i przykręcania w płycie perforowanej nakrętkami radełkowymi

	nr artykułu
słupek trójkątny	553.67.390

opakowanie: 1 szt.

System przechowywania do szuflad mocowanych pod zlewem

Przystosowany do szuflad system Banio składa się z unikalnej ramy w kształcie litery H ukrywającej wycięcia na rury kanalizacyjne zlewu oraz z tac, które można dostosować do indywidualnych wymagań, a w razie potrzeby w dowolnej chwili wyjąć i wymienić.

Tace są odporne na uderzenia, łatwe do czyszczenie i są dostępne w trzech rozmiarach. Można je również stosować w wersji wolno stojącej.
Ramę w kształcie litery H można dociąć na wymiar (części boczne i szyna środkowa), co pozwala dostosować ją do wielu typów i rozmiarów szuflad.
Dodatkową szynę mocującą można przymocować do płaskiej powierzchni, na przykład do płytek, tylnej ściany szafki, tworząc w ten sposób alternatywne systemy do przechowywania.

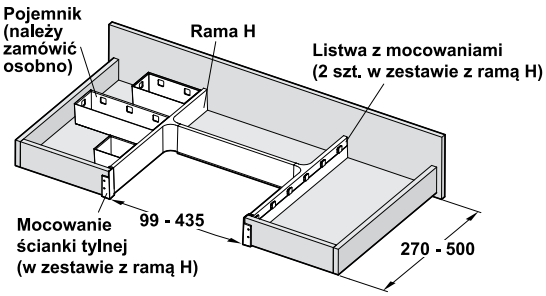

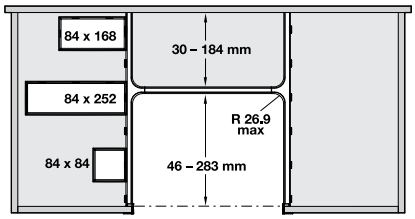

System organizacji do łazienek

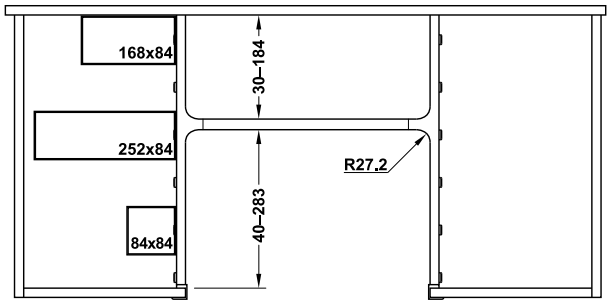

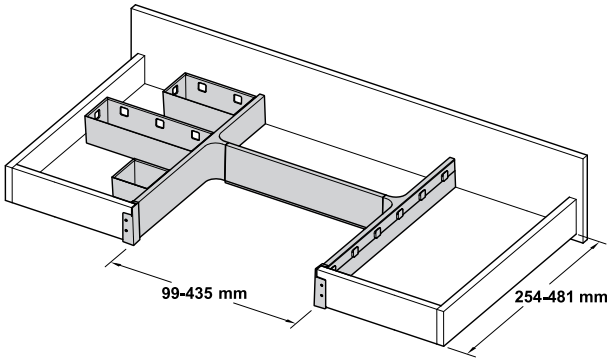

Osłona syfonu

> zastosowanie na: szuflady uniwersalne
> wersja: zmiana długości i szerokości przez przycięcie elementu bocznego i środkowego
> materiał: tworzywo sztuczne
> zakres dostawy: 2 x element boczny, 1 x element środkowy, 2 x listwy pozycjonujące, 2 x złącze do ścianek tylnych

kolor	nr artykułu
biały	556.23.704

opakowanie: 1 zestaw

Pojemniki do przechowywania Banio

> montaż: do montażu wewnątrz szuflady
> materiał: tworzywo sztuczne
> powierzchnia: biała
> wymiary: mały pojemnik: 65 x 84 x 84 mm, średni pojemnik: 65 x 168 x 84 mm, duży pojemnik: 65 x 251 x 84 mm

zakres dostawy	nr artykułu
1 x mały, 1 x średni, 1 x duży	556.23.728
2 x mały, 2 x średni, 2 x duży	556.23.729

opakowanie: 1 zestaw

PROWADNICE

SPIS TREŚCI

1.136 Prowadnice kryte Favorit Q7 wysuw pełny
1.137 Prowadnice kryte Favorit Q wysuw częściowy z hamulcem
1.138 Prowadnice kryte Favorit wysuw pełny z hamulcem
1.139 Prowadnice kryte Favorit wysuw częściowy z hamulcem
1.140 Prowadnice kryte Alto Slim wysuw pełny z hamulcem
1.141 Prowadnice kryte Matrix UM A PTO wysuw pełny
1.142 Prowadnice kryte Matrix UM A PTO wysuw częściowy
1.143 Prowadnice kulkowe BB SC 30
1.144 Prowadnice kulkowe BB 30
1.145 Prowadnice kulkowe BB E 30
1.146 Prowadnice kulkowe BB PTO 30
1.147 Prowadnice kulkowe BB 45
1.148 Prowadnice kulkowe do specjalnego zastosowania
1.149 Prowadnice kulkowe do dużych obciążeń
1.150 Jednościenne boki szuflad H54
1.151 Jednościenne boki szuflad H86 i H118
1.152 Jednościenne boki szuflad H150 i relingi wzdłużne
1.153 Amortyzatory domykania
1.154 Hamulce do jednościennych boków szuflad INDAmatic

PROWADNICE

Favorit Q7

Wysuw pełny z hamulcem, do płyty 19 mm

udźwig 30 kg, montaż na clip z samodomykiem i amortyzacją

> materiał:	stal
> wymiary:	szer. szuflady = szer. korpusu w świetle ICW – 46 mm + 2 x grub. boku szuflady T = 19 mm
> cechy:	samodomykanie z amortyzatorami olejowymi
> do grubości boku szuflady:	19 mm

Rysunki

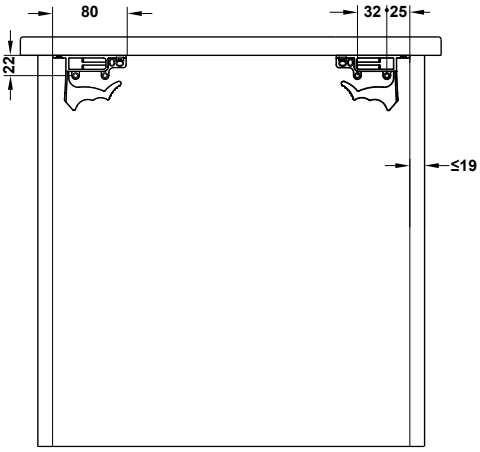

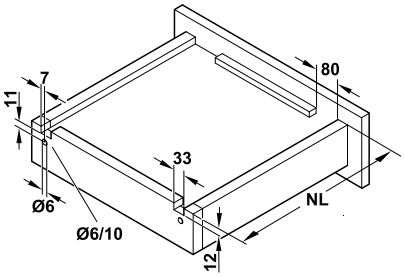

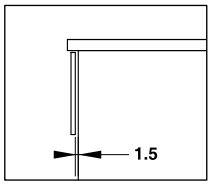

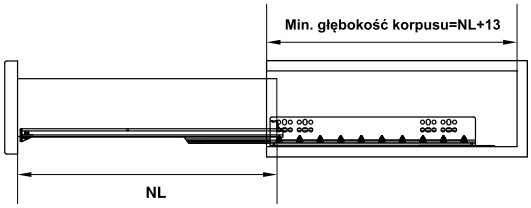

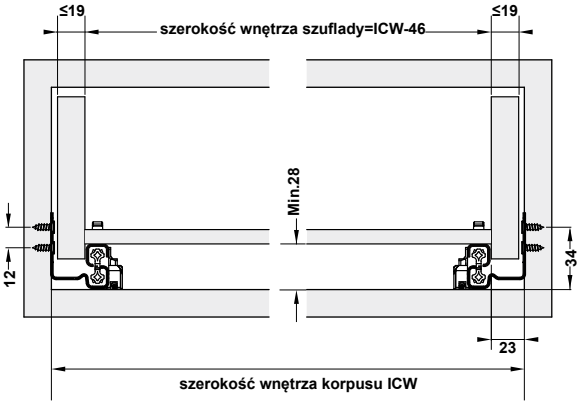

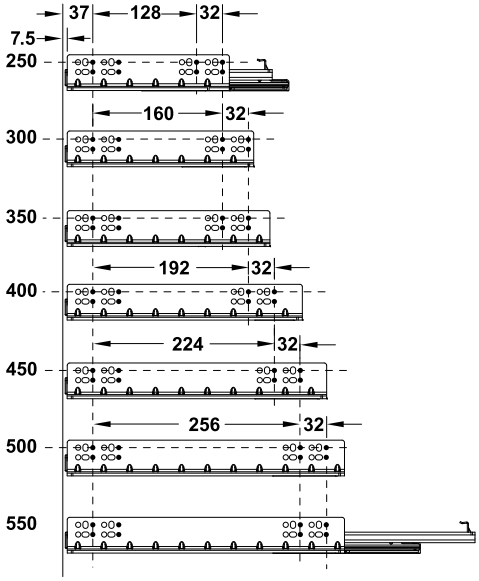

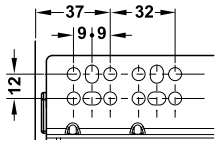

dł. szuflady NL mm	min. głębokość korpusu mm	nr artykułu
250	263	433.07.010
270	283	433.07.011
300	313	433.07.012
350	363	433.07.013
400	413	433.07.014
450	463	433.07.015
500	513	433.07.016
550	563	433.07.017

opakowanie: 6 par

Favorit Q

Wysuw częściowy

Udźwig do 25 kg, montaż na clip z hamulcem lub samodociągiem

> materiał:	stal
> wykończenie:	ocynk
> wymiary:	maks. szer. szuflady SB = szerokość korpusu w świetle - 40 mm + 2 x grubość boku szuflady.
> grubość boku szuflady:	12-16 mm
> Zintegrowany mechanizm hamulca lub samodomyku	

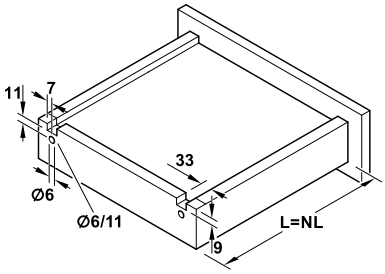

Montaż

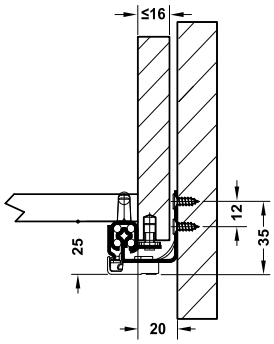

Schemat wierceń

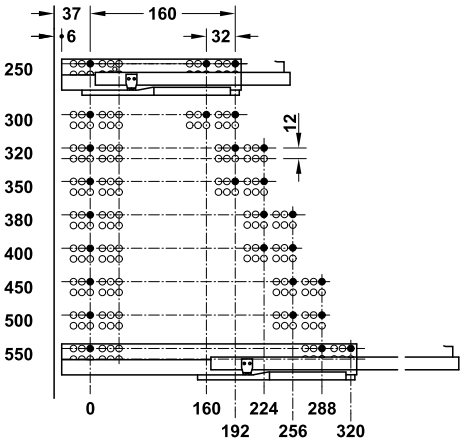

długość szuflady SL mm	długość całkowita szuflady mm	długość wysuwu AL mm	z samodo-mykaniem	z hamulcem
250	268	184	433.07.125	433.07.225
300	318	234	433.07.130	433.07.230
320	338	242	433.07.132	433.07.232
350	368	272	433.07.135	433.07.235
380	398	302	433.07.138	433.07.238
400	418	310	433.07.140	433.07.240
450	468	348	433.07.145	433.07.245
500	518	386	433.07.150	433.07.250
550	568	436	433.07.155	433.07.255

opakowanie: 1, 10 lub 15 par

PROWADNICE

Favorit

Wysuw pełny z hamulcem

udźwig do 30 kg, montaż ze sprzęgłem,
z samodomykaniem i amortyzacją

> materiał	stal
> wymiary	maks. szer. szuflady SB = szer. korpusu w świetle – 41 (+1/-0,5) mm + 2 x grub. boku szuflady T = 16 mm, maks. szer. szuflady SB = szer. korpusu w świetle – 49 (+1/-0,5) mm + 2 x grub. boku szuflady T = 19 mm
> właściwość	samodomykanie z amortyzatorami olejowymi

Zakres dostawy
10 par

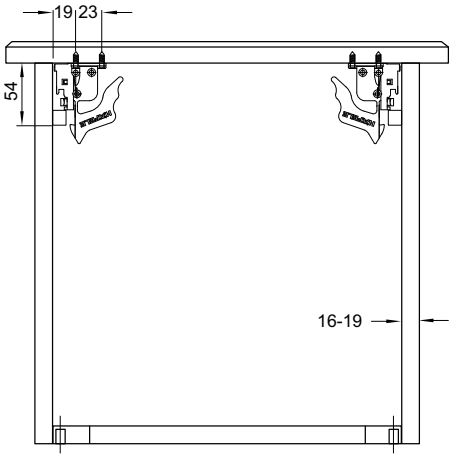

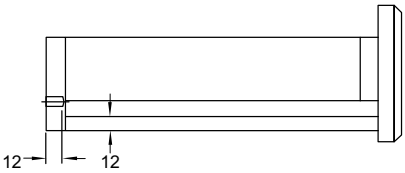

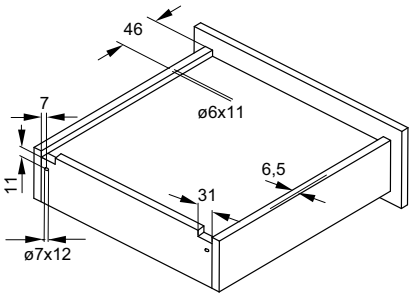

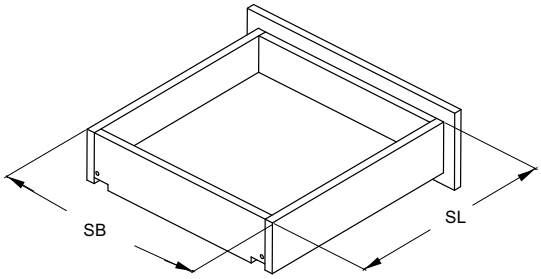

Schemat wierceń

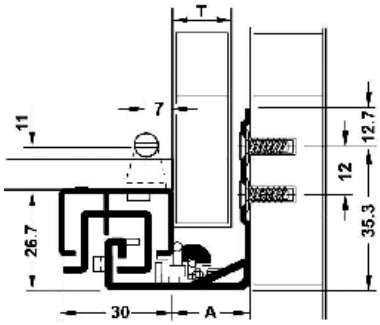

T	A
16	21
19	25

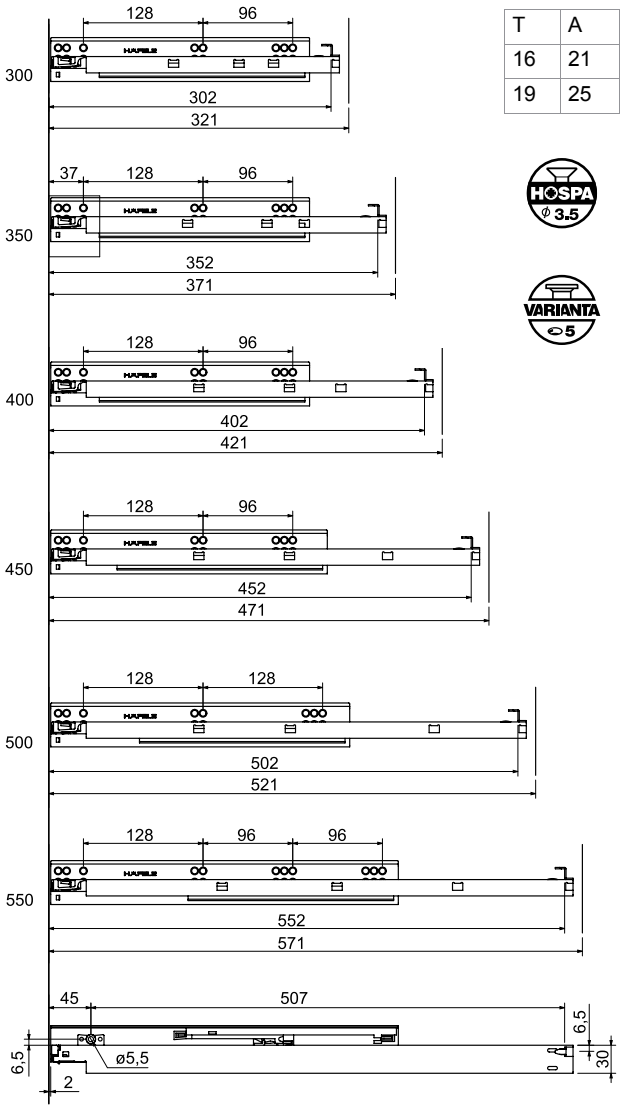

dł. szuflady SL mm	do grubości T = 16 mm boków szuflady	do grubości T = 19 mm boków szuflady
300	433.10.430	433.10.530
350	433.10.435	433.10.535
400	433.10.440	433.10.540
450	433.10.445	433.10.545
500	433.10.450	433.10.550
550	433.10.455	433.10.555

Favorit

Wysuw częściowy z hamulcem

udźwig do 25 kg, montaż ze sprzęgłem,
z samodomykaniem i amortyzacją

> materiał:	stal
> wymiary:	maks. szer. szuflady SB = szer. korpusu w świetle – 41 mm + 2 x grub. boku szuflady T = 16 mm, maks. szer. szuflady SB = szer. korpusu w świetle – 47 mm + 2 x grub. boku szuflady T = 19 mm
> właściwość:	samodomykanie z amortyzatorami olejowymi

Zakres dostawy
10 par

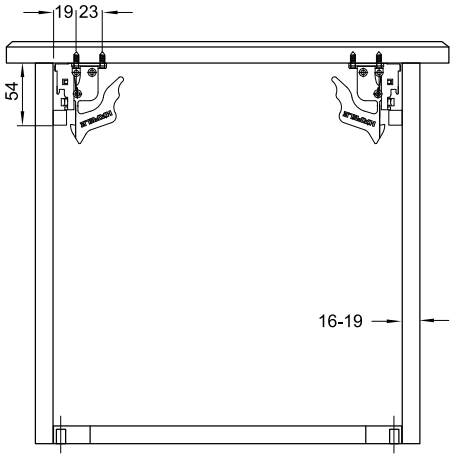

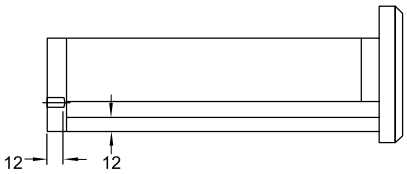

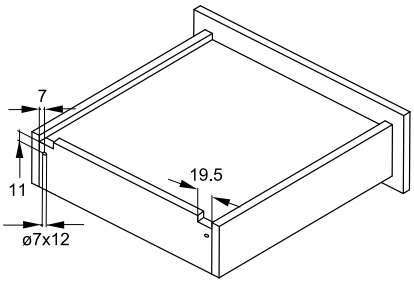

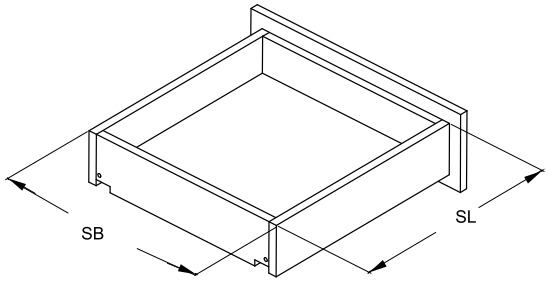

Montaż

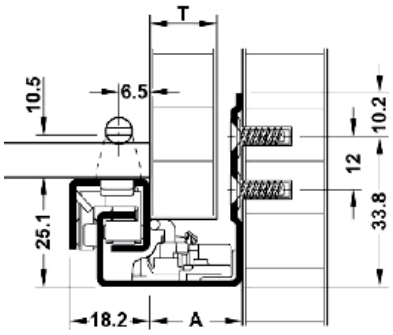

T	A
16	21
19	24

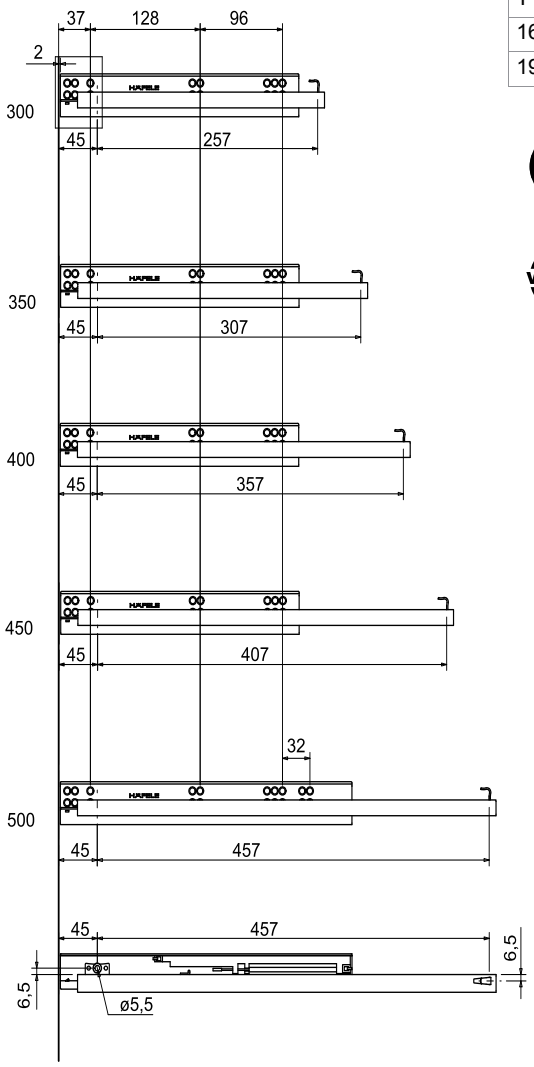

dł. szuflady SL mm	do grubości T = 16 mm boków szuflady
270	433.06.427
300	433.06.430
350	433.06.435
400	433.06.440
450	433.06.445
500	433.06.450
550	433.06.455

PROWADNICE

Alto Slim

Wysuw pełny z hamulcem
udźwig 35 kg, montaż ze sprzęgłem 3D

> wersja:	wysuw pełny, ze zintegrowaną amortyzacją oraz samodociągiem, udźwig 35 kg
> materiał:	stal
> powierzchnia:	ocynkowana
> gr. boku szuflady:	16 mm
> wymiary:	maks. szer. szuflady SB = szer. korpusu w świetle - 46 mm + 2 x gr. boku szuflady
> zastosowanie:	do skrzynki drewnianej

Zakres dostawy
1 para prowadnic oraz sprzęgieł 3D

Montaż

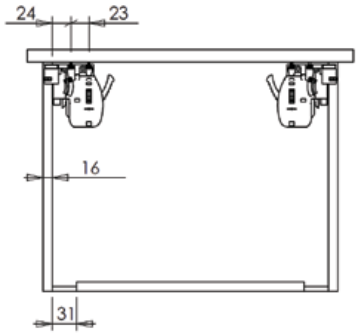

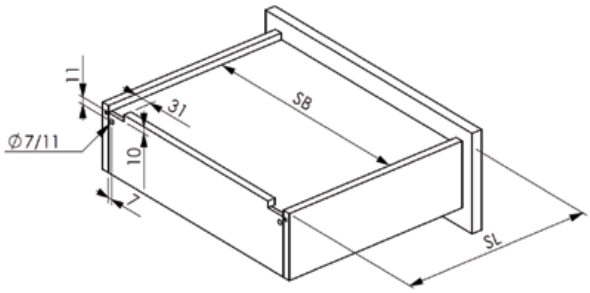

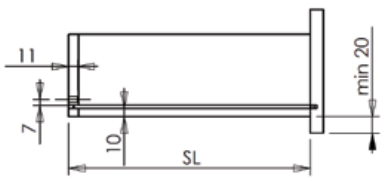

wartość SL = dł. znamiona prowadnicy

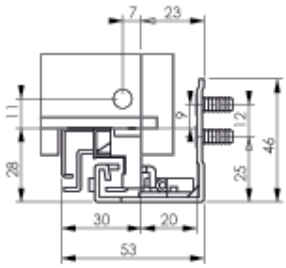

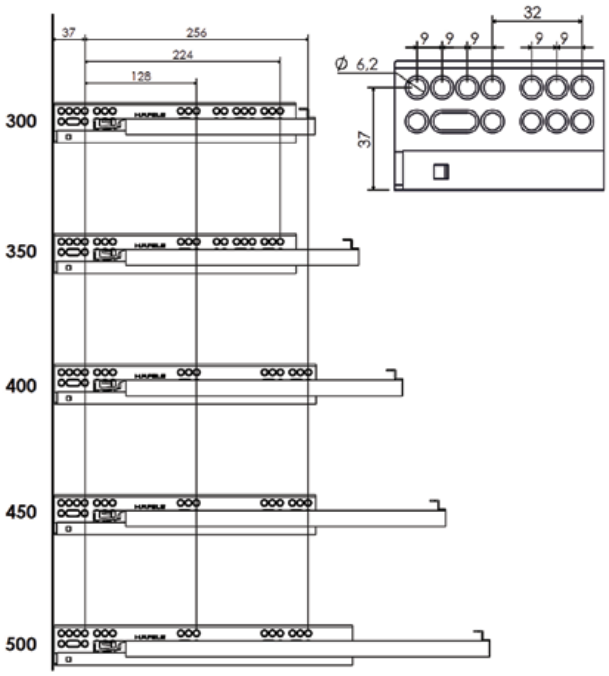

dł. znamion.	nr artykułu
300 mm	433.10.930
350 mm	433.10.935
400 mm	433.10.940
450 mm	433.10.945
500 mm	433.10.950
550 mm	433.10.955

Matrix UM A PTO

Wysuw pełny
udźwig do 30 kg, montaż na clip, Push-to-Open

- materiał: stal
- wykończenie: ocynkowane
- wymiary: szer. szuflady = szer. korpusu w świetle - 42 mm + 2 x grubość boku szuflady
- do grubości boku szuflady: 16 mm
- z mechanizmem Push-to-Open

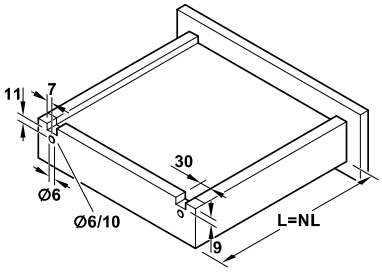

Montaż

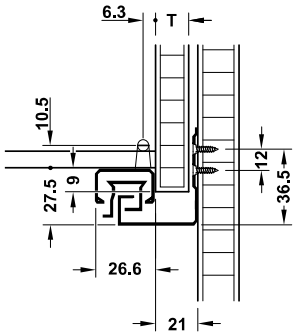

T	A
16	21

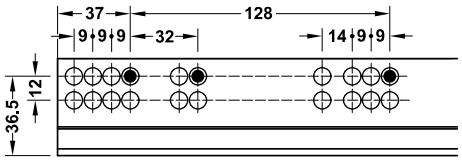

Schemat wierceń

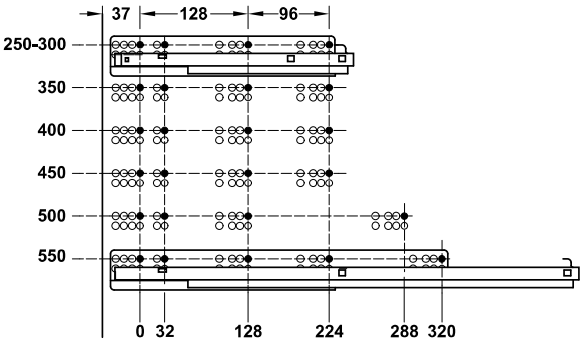

Zakres dostawy
1 para prowadnic
1 para sprzęgieł

dł. szuflady L mm	min. głębokość korpusu mm	długość wysuwu mm	nr artykułu
z Push-to-Open			
250	278	209	433.03.130
270	288	252	433.03.131
300	318	282	433.03.132
350	368	332	433.03.133
400	418	382	433.03.134
450	468	432	433.03.135
500	518	482	433.03.136
550	568	532	433.03.137

PROWADNICE

Matrix UM A PTO

Wysuw częściowy

udźwig do 25 kg, montaż na clip,
Push-to-Open

> materiał: stal
> wykończenie: ocynkowane
> wymiary: szer. szuflady = szer. korpusu w świetle - 42 mm + 2 x grubość boku szuflady
> do grubości boku szuflady: 16 mm
> z mechanizmem Push-to-Open

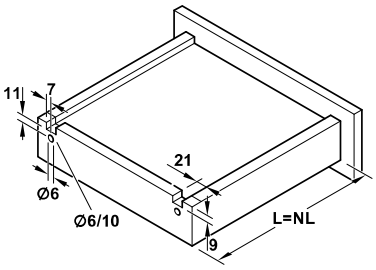

Montaż

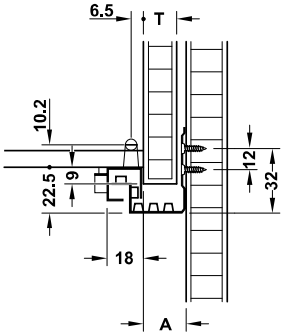

T	A
16	21

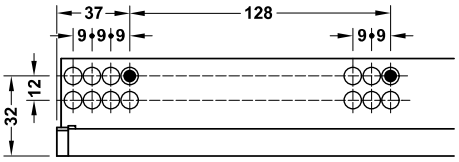

Schemat wierceń

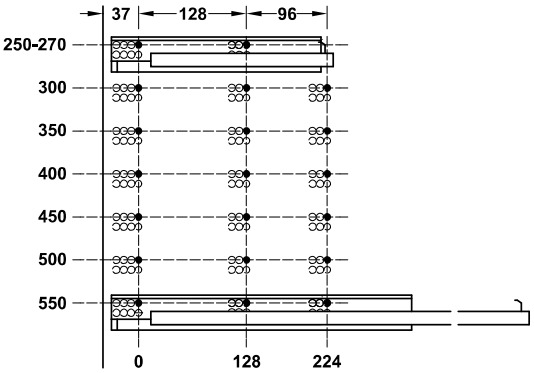

Zakres dostawy
1 para prowadnic
1 para sprzęgieł

dł. szuflady L mm	min. głębokość korpusu mm	długość wysuwu mm	nr artykułu
z Push-to-Open			
250	268	153	433.03.010
270	288	173	433.03.011
300	318	203	433.03.012
350	368	253	433.03.013
400	418	283	433.03.014
450	468	333	433.03.015
500	518	383	433.03.016
550	568	413	433.03.017

opakowanie: 1 lub 4 pary

Prowadnice kulkowe H 45 z hamulcem

Wysuw pełny BB SC 30

udźwig do 30 kg, wersja z hamulcem

> materiał:	stal i tworzywo sztuczne
> wykończenie:	ocynk jasny
> wersja:	z wbudowanym hamulcem

dług. montażowa mm	dług. wysuwu mm	nr artykułu
300	297	494.02.181
350	350	494.02.182
400	400	494.02.183
450	450	494.02.184
500	500	494.02.185
550	550	494.02.186
600	600	494.02.187

opakowanie: 12 par

Montaż

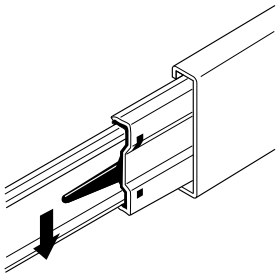

Wypięcie szyny szufladowej następuje po przesunięciu zatrzasku w dół.

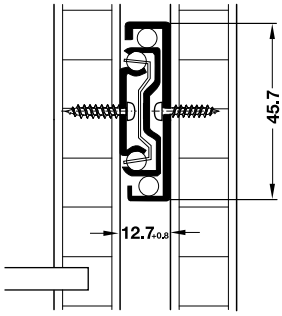

Schemat wierceń

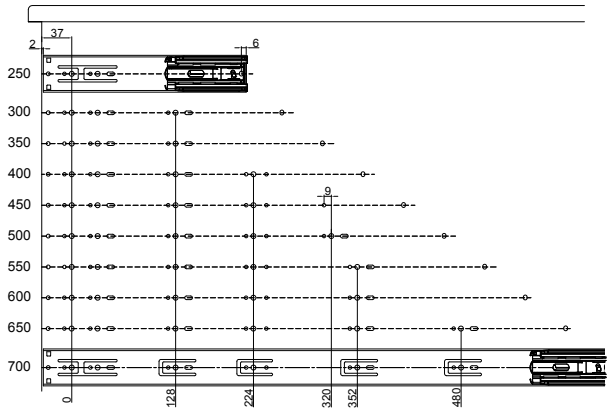

Prowadnice kulkowe H 45

Wysuw pełny BB 30

udźwig do 30 kg

> materiał:	stal
> wykończenie:	ocynk jasny
> wersja:	bez hamulca, z trzymaniem w pozycji zamkniętej
> montaż:	do przykręcania, montaż boczny

długi. montażowa mm	długi. wysuwu mm	jasny ocynk
250	250	420.50.627
300	300	420.50.632
350	350	420.50.637
400	400	420.50.642
450	450	420.50.647
500	500	420.50.652
550	550	420.50.657
600	600	420.50.662
650	650	422.25.650
700	700	422.25.703

opakowanie: 10 par

Montaż

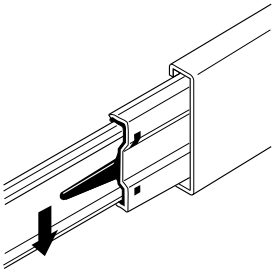

Wypięcie szyny szufladowej następuje po przesunięciu zatrzasku w dół

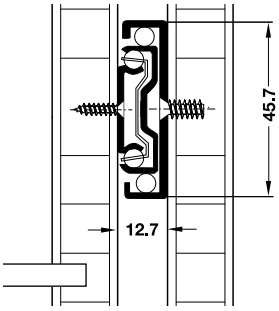

Schemat wierceń

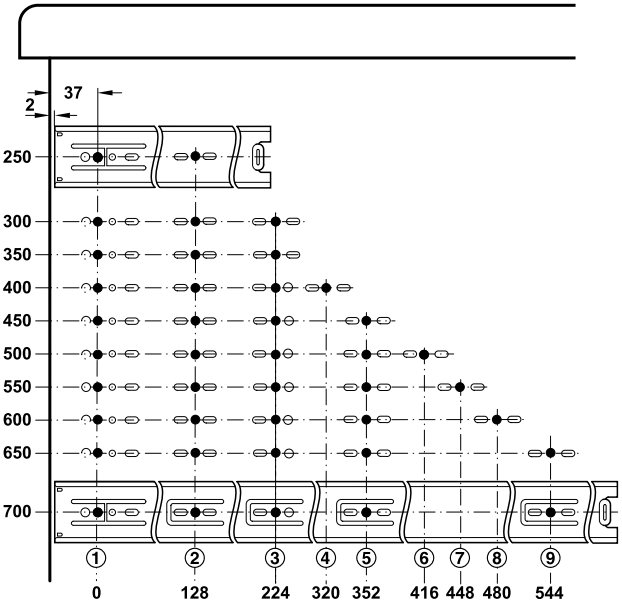

Prowadnice kulkowe H 45

Wysuw pełny BB E 30

udźwig do 30 kg

> materiał:	stal
> wykończenie:	ocynk jasny
> wersja:	bez hamulca, z trzymaniem w pozycji zamkniętej
> montaż:	do przykręcania, montaż boczny

dług. montażowa mm	dług. wysuwu mm	nr artykułu
250	250	420.48.910
300	300	420.48.911
350	350	420.48.912
400	400	420.48.913
450	450	420.48.914
500	500	420.48.915
550	550	420.48.916

Montaż

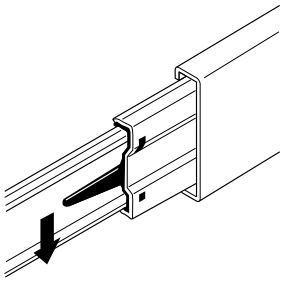

Wypięcie szyny szufladowej następuje po przesunięciu zatrzasku w dół

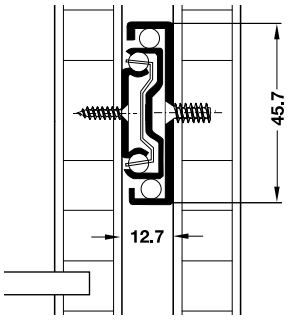

Schemat wierceń

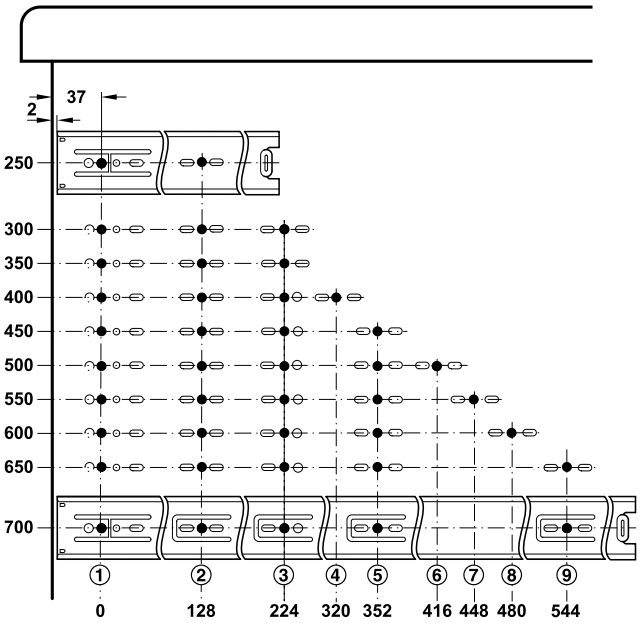

Prowadnice kulkowe H 45 Push-To-Open

Wysuw pełny BB PTO 30
udźwig do 30 kg, wersja Push-to-Open

> materiał: stal i tworzywo sztuczne
> wykończenie: ocynk jasny
> wersja: z funkcją Push-to-Open

dług. montażowa mm	dług. wysuwu mm	nr artykułu
300	297	422.02.381
350	350	422.02.382
400	400	422.02.383
450	450	422.02.384
500	500	422.02.385
550	550	422.02.386
600	600	422.02.387
650	650	422.02.388
700	700	422.02.389

opakowanie: 5 par

Montaż

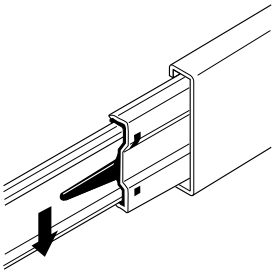

Wypięcie szyny szufladowej następuje po przesunięciu zatrzasku w dół

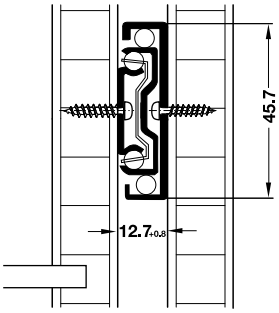

Schemat wierceń

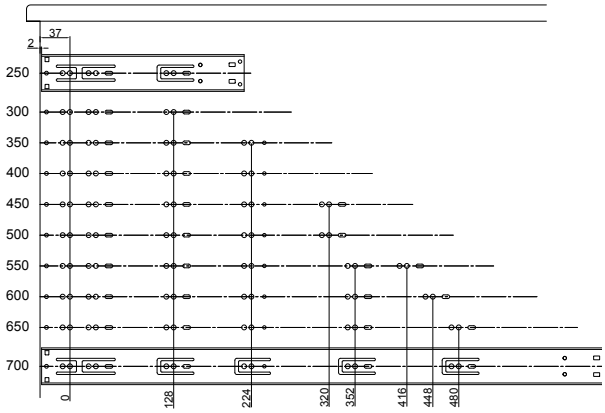

Prowadnice kulkowe H 45

Wysuw pełny BB 45
udźwig do 45 kg

ocynk jasny

ocynk czarny

> materiał:	stal
> wersja:	bez hamulca, z zabezpieczeniem ruchu wstecznego
> montaż:	do przykręcania, montaż boczny

dług. montażowa mm	dług. wysuwu mm	udźwig kg	ocynk jasny	ocynk czarny
250	250	30	422.25.258	422.25.267
300	300	35	422.25.301	422.25.310
350	350	40	422.25.356	422.25.365
400	400	45	422.25.409	422.25.418
450	450	45	422.25.454	422.25.463
500	500	45	422.25.507	422.25.516
550	550	45	422.25.552	422.25.561
600	600	40	422.25.605	422.25.614
650	650	40	422.25.650	422.25.669
700	700	35	422.25.703	422.25.712

opakowanie: 1, 5 lub 10 par

Montaż

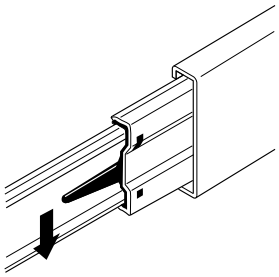

Wypięcie szyny szufladowej następuje po przesunięciu zatrzasku w dół.

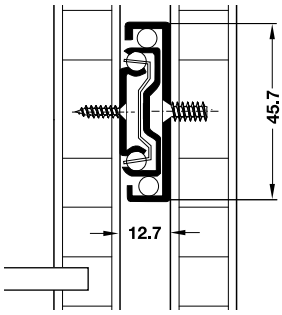

Schemat wierceń

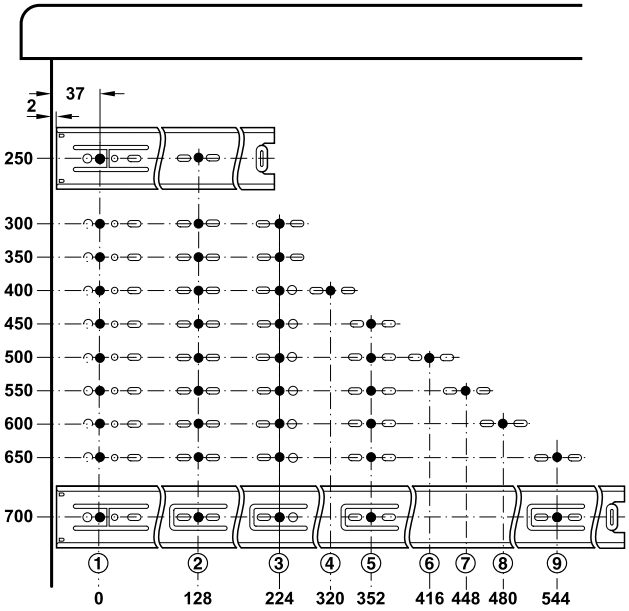

Prowadnice kulkowe do specjalnego zastosowania

Wysuw pełny

udźwig do 129 kg, montaż nakładany oraz boczny, z samodomykaniem lub blokadą w pozycji zamkniętej

na ilustracji przedstawiono montaż boczny

> materiał: stal
> powierzchnia: ocynkowana
> montaż: nakładany lub boczny

Montaż

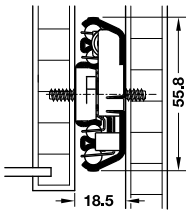

z samodomykaniem i amortyzatorem maks. szerokość szuflady = szerokość korpusu w świetle – 38 mm

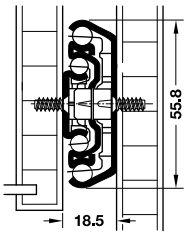

z samodomykaniem, montaż boczny, maks. szerokość szuflady = szerokość korpusu w świetle – 38 mm

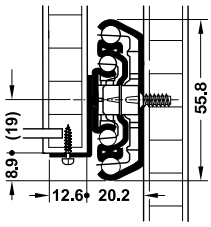

z samodomykaniem, montaż nakładany, maks. szerokość szuflady = szerokość korpusu w świetle – 41,5 mm

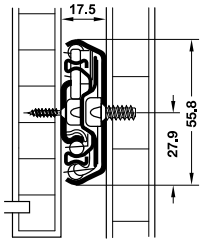

z blokadą w pozycji zamkniętej, montaż boczny, maks. szer. szuflady = szer. korpusu w świetle – 36 mm

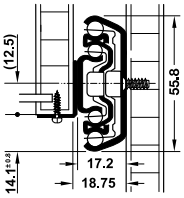

z blokadą w pozycji zamkniętej, montaż nakładany, maks. szer. szuflady = szer. korpusu w świetle – 38 mm

długość montażowa L mm	długość wysuwu AL mm	udźwig kg	nr artykułu
z samodomykaniem i amortyzatorem, montaż boczny			
350	336	65	432.04.736
400	401	75	432.04.741
450	451	75	432.04.746
500	506	75	432.04.751
550	555	75	432.04.756
z samodomykaniem, montaż boczny			
300	285	94	432.04.931
350	350	96	432.04.936
400	400	97	432.04.941
450	450	110	432.04.946
500	500	119	432.04.951
550	550	118	432.04.956
600	600	123	432.04.961
700	700	129	432.04.971
800	800	121	432.04.981
z samodomykaniem, montaż nakładany			
300	285	94	432.05.931
350	350	96	432.05.936
400	400	97	432.05.941
450	450	110	432.05.946
500	500	119	432.05.951
550	550	118	432.05.956
600	600	123	432.05.961
700	700	129	432.05.971
800	800	121	432.05.981
z blokadą w pozycji zamkniętej, montaż boczny			
300	320	94	420.72.831
350	375	96	420.72.836
400	440	97	420.72.841
450	495	110	420.72.846
500	550	119	420.72.851
550	600	118	420.72.856
600	650	123	420.72.861
700	750	129	420.72.871
800	848	121	420.72.881
900	950	105	420.72.891
1000	1050	81	420.72.894
1200	1250	57	420.72.897
z blokadą w pozycji zamkniętej, montaż nakładany			
300	320	94	420.70.931
350	375	96	420.70.936
400	440	97	420.70.941
450	495	110	420.70.946
500	550	119	420.70.951
550	600	118	420.70.956
600	650	123	420.70.961
700	750	129	420.70.971

opakowanie: 1 para

Wskazówka dotycząca zamówienia
Przy zamówieniu od 100 par na zapytanie dostępne są długości oraz funkcje specjalne.

Uwaga
Podany udźwig odnosi się do 10 000 cykli.

Prowadnice kulkowe do dużych obciążeń

Wysuw pełny
Udźwig do 310 kg

> materiał:	stal
> powierzchnia:	ocynkowana
> wersja:	wszystkie warianty są lewo/prawo kompatybilne, blokada odbywa się za pomocą zapadki (dźwigni)
> wymiary:	szerokość korpusu w świetle – 38,2 mm
> montaż:	boczny lub poziomy (tylko wersja z funkcją stop w pozycji zamkniętej). Uwaga! Przy montażu poziomym udźwig to tylko 25% wartości udźwigu przy montażu bocznym

Montaż

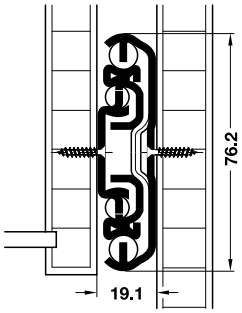

montaż boczny
dla Ⓐ Ⓑ Ⓒ Ⓓ

Wiercenie

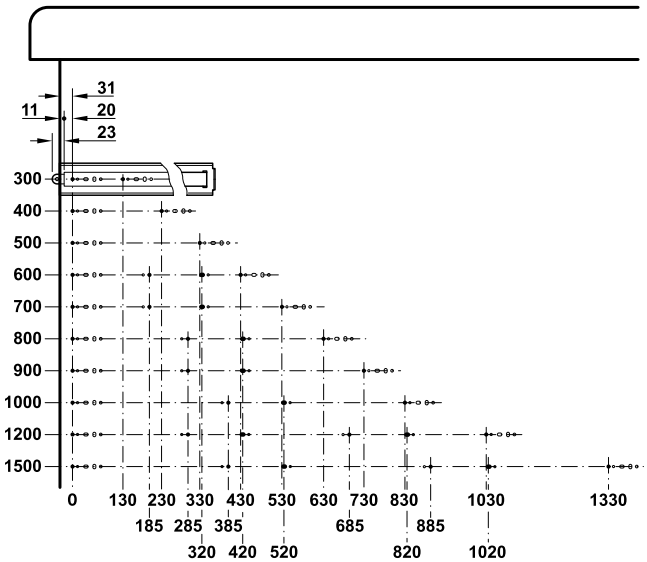

Uwaga
Udźwig testowany na 10000 cykli.

Dł. montażowa L mm	Dł. wysuwu AL mm	Udźwig kg	Nr artykułu
Ⓐ z funkcją stop w pozycji zamkniętej			
300	300	125	420.78.000
400	400	220	420.78.001
500	500	260	420.78.002
600	600	280	420.78.003
700	700	300	420.78.004
800	800	310	420.78.005
900	900	310	420.78.006
1000	1000	300	420.78.007
1200	1200	290	420.78.008
1500	1500	220	420.78.009
Ⓑ z blokadą w pozycji zamkniętej za pomocą zapadki			
300	300	125	420.78.020
400	400	220	420.78.021
500	500	260	420.78.022
600	600	280	420.78.023
700	700	300	420.78.024
800	800	310	420.78.025
900	900	310	420.78.026
1000	1000	300	420.78.027
1200	1200	290	420.78.028
1500	1500	220	420.78.029
Ⓒ z blokadą w pozycji otwartej za pomocą zapadki oraz funkcja stop w pozycji zamkniętej			
300	300	125	420.78.040
400	400	220	420.78.041
500	500	260	420.78.042
600	600	280	420.78.043
700	700	300	420.78.044
800	800	310	420.78.045
900	900	310	420.78.046
1000	1000	300	420.78.047
1200	1200	290	420.78.048
1500	1500	220	420.78.049
Ⓓ z blokadą w pozycji zamkniętej i otwartej za pomocą zapadki			
300	300	125	420.78.060
400	400	220	420.78.061
500	500	260	420.78.062
600	600	280	420.78.063
700	700	300	420.78.064
800	800	310	420.78.065
900	900	310	420.78.066
1000	1000	300	420.78.067
1200	1200	290	420.78.068
1500	1500	220	420.78.069

opakowanie: 1 sztuka

Wskazówka dotycząca zamówienia
Pakowane na sztuki.

PROWADNICE

System jednościennych boków szuflad

Prowadnice boków szuflad wysuw częściowy

> zastosowanie:	do szuflad i wysuwek frontowych
> udźwig:	25 kg/parę
> materiał:	stal
> wysokość boczna:	54 mm, 86 mm, 118 mm, 150 mm
> grubość:	1,1 mm, 1,2 mm
> regulacja wysokości:	do góry i w dół 2 mm

Zakres dostawy
10 kompletów

Schemat wierceń

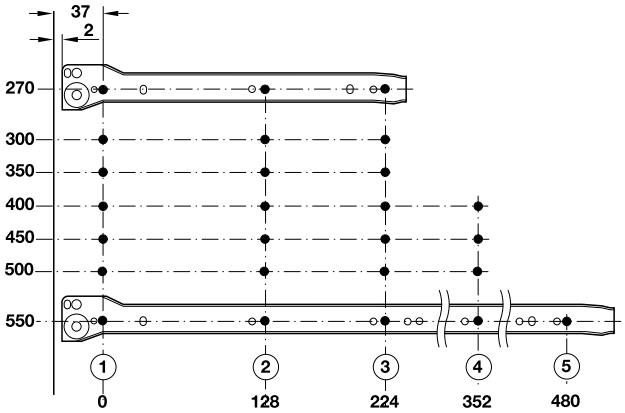

Uwaga

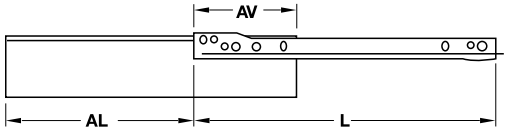

szerokość dna szuflady = szer. korpusu w świetle – $31^{+0,5}$ mm

długość dna szuflady = długość znamionowa – 2 mm – grubość ścianki tylnej

AL = długość wysuwu

L = długość znamionowa

AV = strata wysuwu

wysokość 54 mm

Montaż

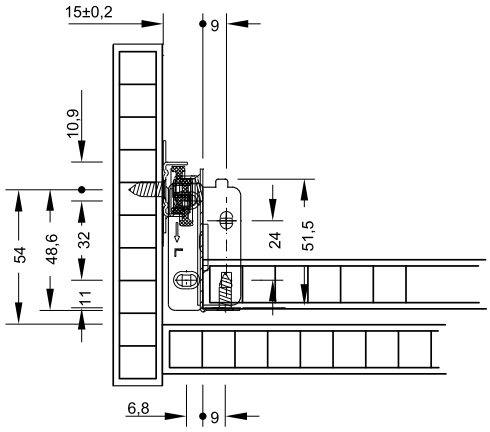

dł. znamionowa L mm	biały, RAL 9010	szary, RAL 9006
270	555.93.927	555.92.027
300	555.93.930	555.92.030
350	555.93.935	555.92.035
400	555.93.940	555.92.040
450	555.93.945	555.92.045
500	555.93.950	555.92.050
550	555.93.955	555.92.055

System jednościennych boków szuflad

wysokość 86 mm

Montaż

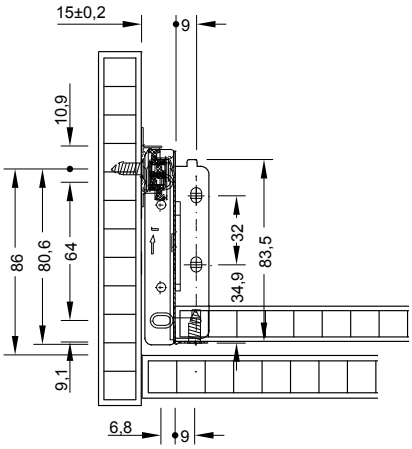

dł. znamionowa L mm	biały, RAL 9010	szary, RAL 9006
270	555.94.927	555.97.027
300	555.94.930	555.97.030
350	555.94.935	555.97.035
400	555.94.940	555.97.040
450	555.94.945	555.97.045
500	555.94.950	555.97.050
550	555.94.955	555.97.055

wysokość 118 mm

Montaż

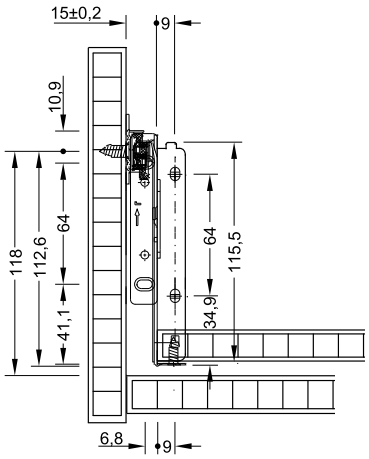

dł. znamionowa L mm	biały, RAL 9010	szary, RAL 9006
270	555.95.927	555.98.027
300	555.95.930	555.98.030
350	555.95.935	555.98.035
400	555.95.940	555.98.040
450	555.95.945	555.98.045
500	555.95.950	555.98.050
550	555.95.955	555.98.055

PROWADNICE

System jednościennych boków szuflad

wysokość 150 mm

Montaż

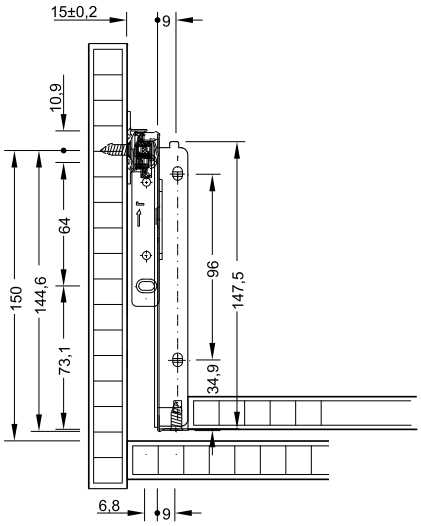

dł. znamionowa L mm	biały, RAL 9010	szary, RAL 9006
270	555.96.927	555.99.027
300	555.96.930	555.99.030
350	555.96.935	555.99.035
400	555.96.940	555.99.040
450	555.96.945	555.99.045
500	555.96.950	555.99.050
550	555.96.955	555.99.055

Reling wzdłużny

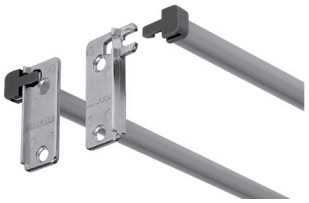

Montaż

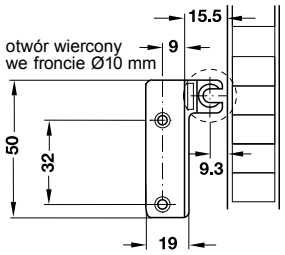

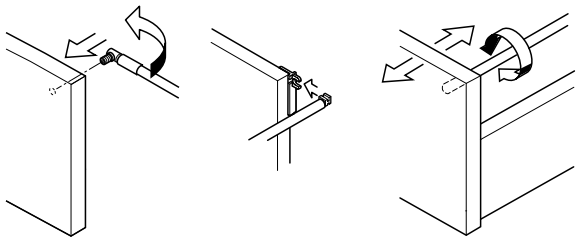

dł. znamionowa L mm	biały, RAL 9010	szary, RAL 9006
270	558.49.727	558.49.227
300	558.49.730	558.49.230
350	558.49.735	558.49.235
400	558.49.740	558.49.240
450	558.49.745	558.49.245
500	558.49.750	558.49.250

Zakres dostawy
zestaw

smuso ...dämpft

Amortyzator domykania
udźwig do 50 kg

Badanie potwierdziło 100 000 cykli, które przewyższają wymagania normy DIN EN 15338, poziom 3.

wersja kompatybilna z prowadnicami rolkowymi i kulkowymi

wersja kompatybilna z pojedynczymi stalowymi bokami szuflady

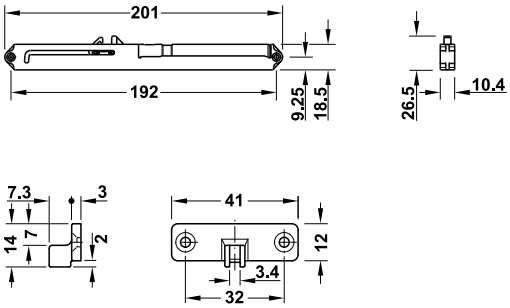

zabierak – do prowadnic rolkowych i kulkowych

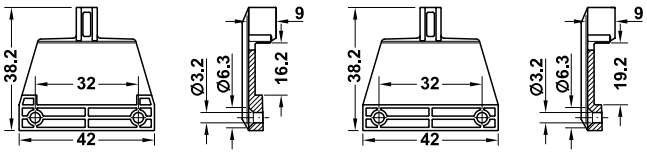

zabierak do jednościennych systemów boków szuflady o grubości 16 i 19 mm

> zastosowanie:	prowadnice rolkowe, prowadnice kulkowe bez blokady ruchu wstecznego, prowadnice wpuszczane
> udźwig:	obciążenie użyteczne 25 kg, przy montażu jednostronnym, obciążenie użyteczne 50 kg, przy montażu obustronnym
> materiał:	tworzywo sztuczne
> kolor:	jasnoszary i czarny
> montaż:	jedno- lub obustronny, amortyzator domykania do przykręcania do boku korpusu, zabierak do przykręcania do boku szuflady

Uwaga
Konieczność montażu jedno- lub obustronnego wynika z warunków zabudowy (szerokość, głębokość, właściwości jezdne oraz udźwig prowadnicy). Przy szufladach, których szerokość przekracza 400 mm lub których głębokość jest większa od szerokości, należy zawsze montować 2 amortyzatory.

Montaż
do prowadnic rolkowych i kulkowych

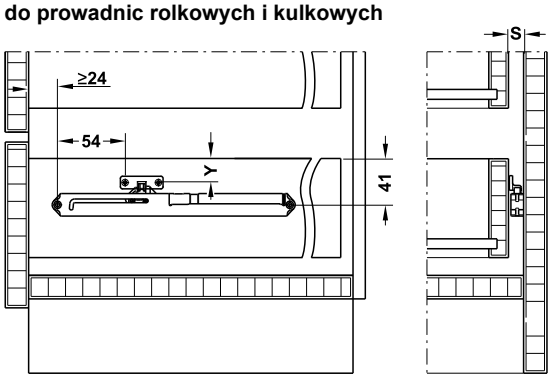

szer. szczeliny S = 12 do 15 mm

bez samodomykania	**z samodomykaniem**
Y = 21 mm	Y = 23 mm

do prowadnic wpuszczanych

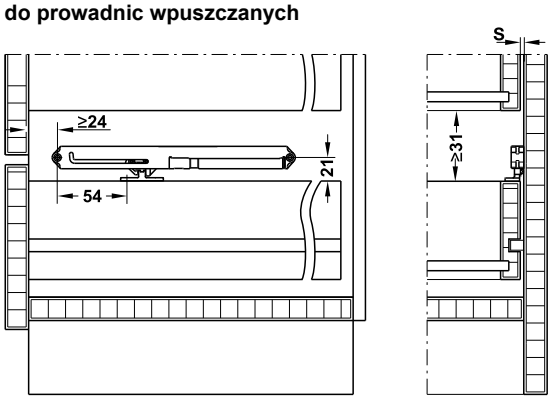

szer. szczeliny S = 3 do 6 mm

do jednościennych boków szuflad

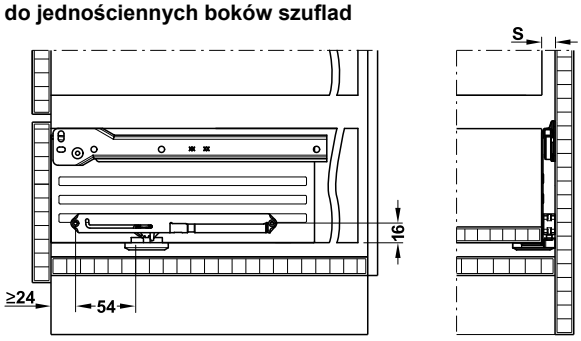

szer. szczeliny S = 12 do 15 mm

Zakres dostawy
1 amortyzator domykania
1 zabierak
1 instrukcja montażu

wersja	nr artykułu
z zabierakiem do szuflad drewnianych	432.13.507
z zabierakiem 16 mm, np. Blum Metabox	432.13.508
z zabierakiem 19 mm	432.13.509

opakowanie: 1, 20 lub 200 szt.

PROWADNICE

Hamulec do jednościennych boków szuflad INDAmatic

schemat montażu do boku korpusu

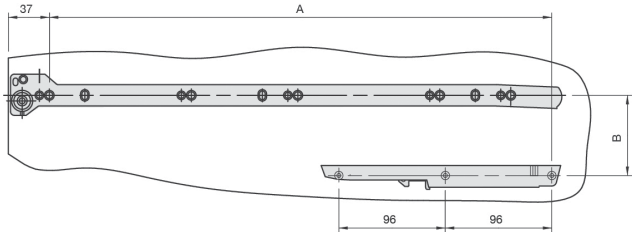

schemat montażu do szuflady

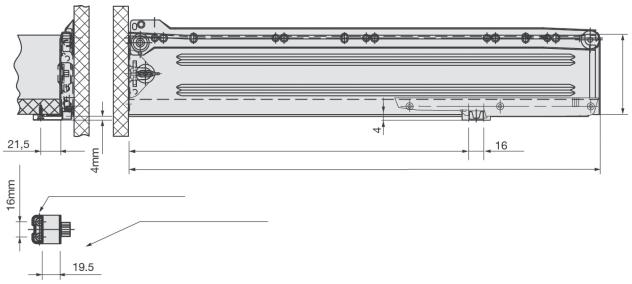

montaż zabieraka

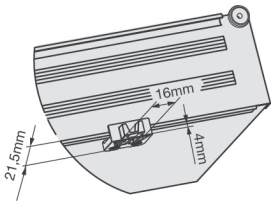

zaleca się nawiercenie pod wkręty wiertłem Ø 1,5 mm

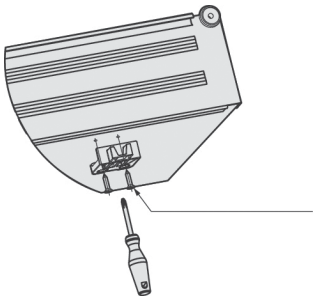

zabierak przykręcany na wkręty Ø 3,5 x 16 mm

długość szuflady mm	wymiar A mm	wymiar C mm
270	223	130,5
350	303	210,5
400	353	260,5
450	403	310,5
500	453	360,5
550	503	410,5

wysokość szuflady mm	wymiar B mm
54	40
86	72
118	104
150	136

	nr artykułu
hamulec do jednościennych boków szuflad INDAmatic	432.13.750

opakowanie: 1 lub 50 kpl.

OŚWIETLENIE **LOOX LED** W SZUFLADZIE

SYSTEM OŚWIETLENIA LOOX LED

- ROZBUDOWANE MOŻLIWOŚCI KONFIGURACJI
- INTUICYJNE POŁĄCZENIA
- PEŁNA SWOBODA PROJEKTOWANIA
- ŁATWY I SZYBKI SYSTEM MONTAŻU

OKUCIA DO KLAP, ZAWIASY

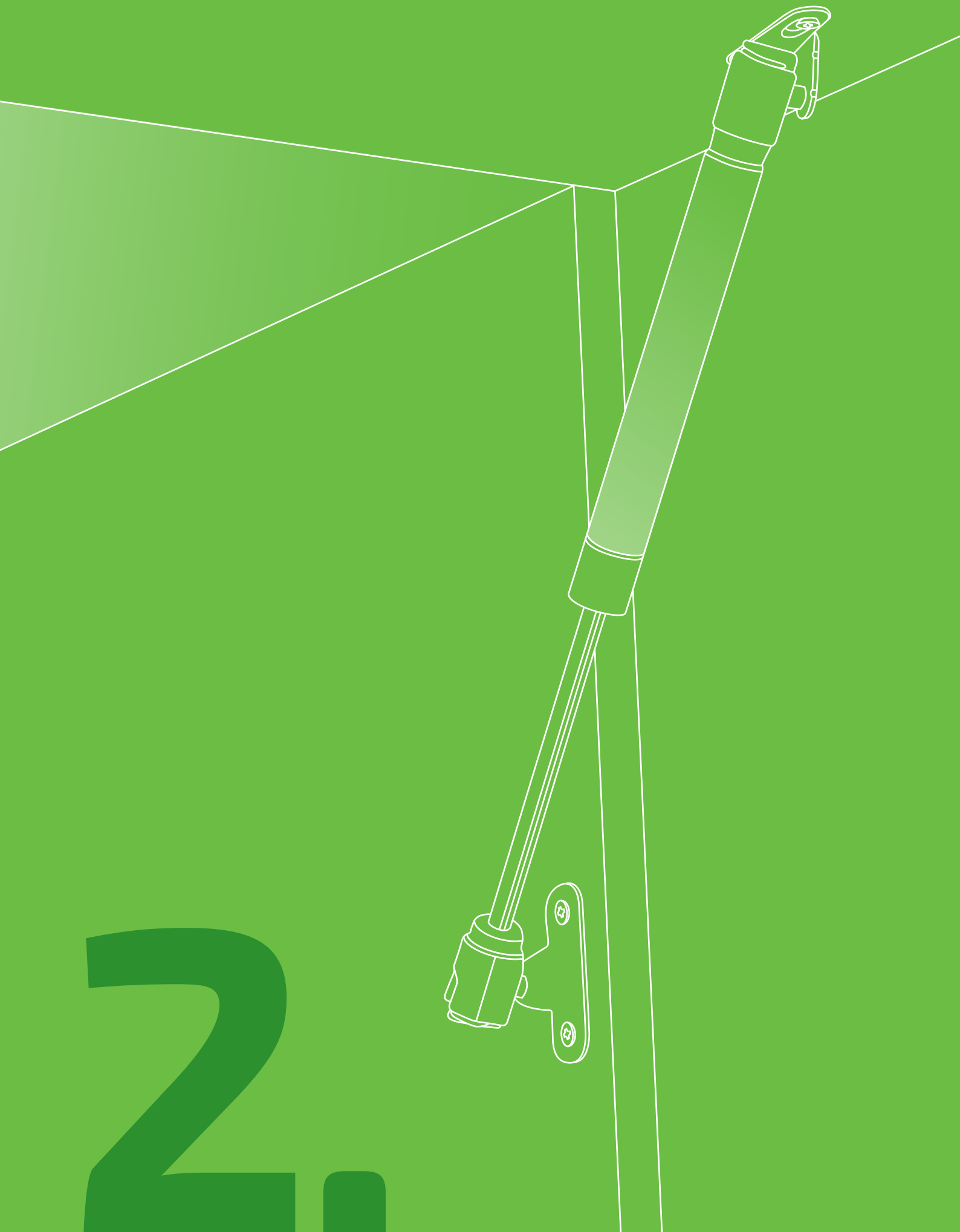

2

HÄFELE

2.2 Podnośniki

2.50 Rozwórki barkowe

2.64 Zawiasy

PODNOŚNIKI

SPIS TREŚCI

2.4 Podnośnik Free Space – informacje
2.5 Podnośnik Free Space 1.11
2.6 Podnośnik Free Space 1.8 push
2.7 Podnośnik Free Space –akcesoria
2.8 Podnośnik Free flap 1.7
2.11 Podnośnik Free flap 3.15
2.13 Podnośnik Free flap odbojniki PTO
2.14 Podnośnik Free flap – akcesoria
2.15 Podnośnik Free fold
2.16 Podnośnik Free fold – akcesoria
2.18 Podnośnik Free up
2.19 Podnośnik Free up push
2.20 Podnośnik Free up – akcesoria
2.22 Podnośnik Free swing
2.23 Podnośnik Free swing push
2.24 Podnośnik Free swing –akcesoria
2.26 Podnośnik Free – pomoce montażowe
2.27 Podnośnik Free e-drive
2.30 Podnośnik Maxi
2.31 Podnośnik Maxi – akcesoria
2.34 Podnośnik Free flap H 1.5
2.41 Podnośnik Free flap H 1.5 – akcesoria
2.44 Podnośnik Duo
2.45 Podnośnik Duo forte
2.46 Podnośnik gazowy
2.48 Podnośnik gazowy z funkcją STOP

Häfele Free Space – mały podnośnik o wielkich możliwościach

do klap drewnianych lub z ramką aluminiową

- bezzawiasowe okucie do klapy jednoczęściowej
- zapewnia więcej przestrzeni pod każdym względem
- niesamowicie silny: jedna seria przeznaczona do większości klap o typowej wielkości i ciężarze
- ekstra kompaktowy: minimalne wymiary i więcej miejsca do przechowywania w meblach
- ekstremalnie łagodny ruch zapewniający przyjemne wrażenia z użytkowania
- superszybki montaż oszczędzający czas
- ekstremalnie łatwo się adaptuje: cztery kolory standardowe i seria do zastosowań bezuchwytowych

Niesamowicie silny

Mniej modeli przy większej ilości zastosowań

- udźwig do 10,7 kg przy wysokości korpusu 400 mm

Ekstrakompaktowy

Mniejsza głębokość w zabudowie to więcej miejsca do przechowywania

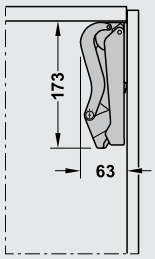

- Wymagana głębokość zabudowy w świetle zaledwie 63 mm
- Wymagana wysokość zabudowy w świetle zaledwie 173 mm

Ekstremalnie prosty

Mniej pytań podczas montażu

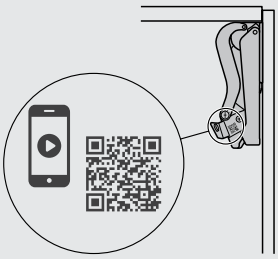

Superszybki montaż

Mniejsza ilość czynności to łatwiejszy montaż

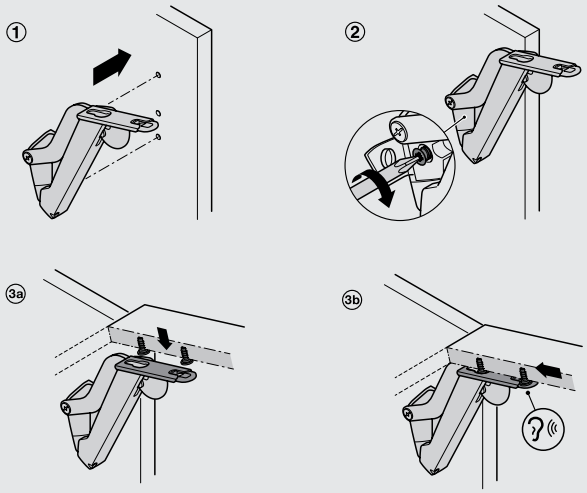

① Założyć okucie na nawiercone otwory w ściance bocznej.
② Dokręcić wstępnie zamocowany wkręt euro.
③ Założyć front na ramiona podnośnika 3a i nasunąć tak, aby się zablokował 3b

Ekstremalnie łatwo się adaptuje

Większa swoboda projektowania przy mniejszym nakładzie

Häfele Free Space 1.11 – do zastosowań standardowych z uchwytem

do jednoczęściowych klap drewnianych lub z ramką aluminiową do szerokości min. 45 mm

> zastosowanie:	do wszystkich standardowych zastosowań z klapą podnoszoną o wysokości do 650 mm
> materiał:	obudowa: tworzywo sztuczne, mocowanie frontu i ramię: stal
> powierzchnia/ kolor:	obudowa: biała, jasnoszara, antracytowa lub czarna
> kąt otwarcia:	90° lub 107°
> regulacja:	wysokości, boczna, nachylenia frontu, siły
> montaż:	okucie do przykręcania fabrycznie zamontowanym wkrętem Euro, front bez użycia narzędzi

Zakres dostawy

1 komplet okuć do klapy jednoczęściowej
(po 1 okuciu lewym/prawym)
2 mocowania frontu
1 instrukcja montażu z papierowym szablonem wiertarskim do ścianki bocznej

model	biały	jasny szary	antracy-towy	czarny
B	372.27.700	372.27.500	372.27.350	372.27.300
C	372.27.701	372.27.501	372.27.351	372.27.301
D	372.27.702	372.27.502	372.27.352	372.27.302
E	372.27.703	372.27.503	372.27.353	372.27.303
F	372.27.704	372.27.504	372.27.354	372.27.304

opakowanie: 1 lub 20 zestawów

Wskazówka dotycząca zamówienia

Dobór modelu okucia do klapy jednoczęściowej przy frontach z uchwytem zależy od wysokości korpusu i ciężaru klapy z uchwytem. Dobór modelu na podstawie tabeli wartości orientacyjnych.
Do frontów z ramką aluminiową od szerokości 45 mm należy dodatkowo zamówić zestaw wkrętów 372.27.600.
W przypadku wartości pomiędzy modelami zaleca się użycie mocniejszego modelu.

Planowanie

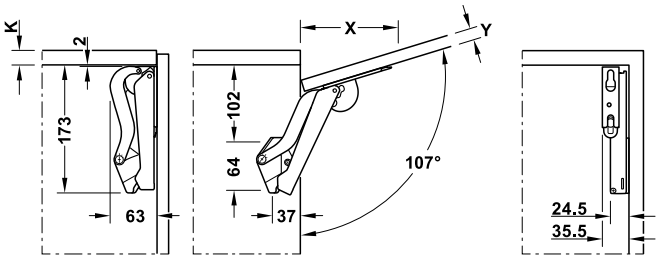

grubość frontu Y mm	16	18	19	22	24	26	28
odległość X mm (przy grubości wieńca górnego 16 mm)	117	110	107	96	90	83	76

Tabela z wartościami orientacyjnymi do doboru właściwego modelu na podstawie wysokości korpusu i ciężaru klapy z uchwytem

model Häfele Free Space 1.11	B	C	D	E	F
wysokość korpusu mm	**ciężar klapy kg**				
225	2,3–4,3	3,8–7,1	6,4–9,3	9,2–13,4	13,4–19,1
250	1,9–3,9	3,4–6,4	5,8–9,1	8,3–12,6	12,1–17,2
275	1,9–3,5	3,1–5,8	5,3–8,2	7,5–12,0	11,0–15,6
300	1,7–3,2	2,8–5,3	4,8–7,5	6,9–11,0	10,1–14,3
325	1,6–3,0	2,6–4,9	4,4–7,0	6,4–10,2	9,3–13,2
350	1,5–2,8	2,4–4,6	4,1–6,5	5,9–9,5	8,6–12,3
375	1,3–2,6	2,2–4,3	3,8–6,0	5,5–8,8	8,1–11,4
400	1,2–2,4	2,1–4,0	3,6–5,6	5,2–8,3	7,6–10,7
425	1,1–2,3	2,0–3,8	3,4–5,3	4,9–7,8	7,1–10,1
450	1,0–2,1	1,9–3,5	3,2–5,0	4,6–7,3	6,7–9,5
475	1,0–2,0	1,8–3,4	3,0–4,7	4,3–7,0	6,4–9,0
500	0,9–1,9	1,7–3,2	2,9–4,5	4,1–6,6	6,0–8,6
525	0,9–1,8	1,6–3,0	2,7–4,3	3,9–6,3	5,7–8,2
550	0,8–1,7	1,5–2,9	2,6–4,1	3,7–6,0	5,5–7,8
575	0,8–1,7	1,4–2,8	2,5–3,9	3,6–5,7	5,2–7,4
600	0,8–1,6	1,4–2,7	2,4–3,7	3,4–5,5	5,0–7,1
625	0,7–1,5	1,3–2,5	2,3–3,6	3,3–5,3	4,8–6,8
650	0,7–1,5	1,3–2,4	2,2–3,5	3,2–5,1	4,6–6,6

Häfele Free Space 1.8 push – do rozwiązań bezuchwytowych

do jednoczęściowych klap drewnianych lub z ramką aluminiową do szerokości min. 45 mm

> zastosowanie:	do wszystkich zastosowań z klapą podnoszoną bez uchwytu o wysokości 650 mm (Push-To-Open)
> materiał:	obudowa: tworzywo sztuczne, mocowanie frontu i ramię: stal
> powierzchnia/ kolor:	obudowa: biała, jasnoszara, antracytowa lub czarna
> kąt otwarcia:	90° lub 107°
> regulacja:	wysokości, boczna, nachylenia frontu, siły, dystansu aktywującego poprzez odbojnik PTO
> montaż:	okucie do przykręcania fabrycznie zamontowanym wkrętem Euro, front bez użycia narzędzi

Planowanie

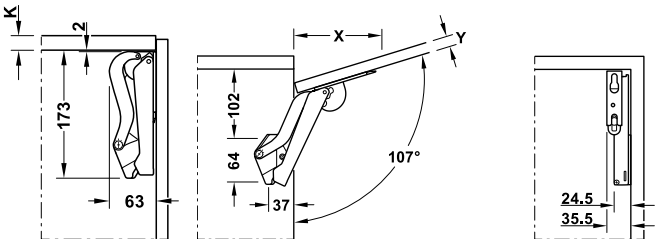

grubość frontu Y mm	16	18	19	22	24	26	28
odległość X mm (przy grubości wieńca górnego 16 mm)	117	110	107	96	90	83	76

Montaż odbojnika PTO

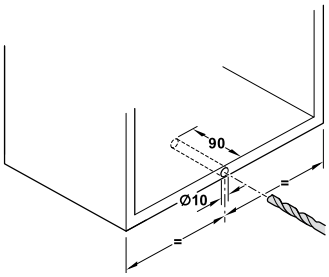

Tabela z wartościami orientacyjnymi do doboru właściwego modelu na podstawie wysokości korpusu i ciężaru klapy

model Häfele Free Space 1.8 push	B PTO	C PTO	D PTO	E PTO
wysokość korpusu mm	ciężar klapy kg			
225	2,3–4,3	3,8–7,1	6,4–9,3	9,2–13,4
250	1,9–3,9	3,4–6,4	5,8–9,1	8,3–12,6
275	1,9–3,5	3,1–5,8	5,3–8,2	7,5–12,0
300	1,7–3,2	2,8–5,3	4,8–7,5	6,9–11,0
325	1,6–3,0	2,6–4,9	4,4–7,0	6,4–10,2
350	1,5–2,8	2,4–4,6	4,1–6,5	5,9–9,5
375	1,3–2,6	2,2–4,3	3,8–6,0	5,5–8,8
400	1,2–2,4	2,1–4,0	3,6–5,6	5,2–8,3
425	1,1–2,3	2,0–3,8	3,4–5,3	4,9–7,8
450	1,0–2,1	1,9–3,5	3,2–5,0	4,6–7,3
475	1,0–2,0	1,8–3,4	3,0–4,7	4,3–7,0
500	0,9–1,9	1,7–3,2	2,9–4,5	4,1–6,6
525	0,9–1,8	1,6–3,0	2,7–4,3	3,9–6,3
550	0,8–1,7	1,5–2,9	2,6–4,1	3,7–6,0
575	0,8–1,7	1,4–2,8	2,5–3,9	3,6–5,7
600	0,8–1,6	1,4–2,7	2,4–3,7	3,4–5,5
625	0,7–1,5	1,3–2,5	2,3–3,6	3,3–5,3
650	0,7–1,5	1,3–2,4	2,2–3,5	3,2–5,1

Zakres dostawy

1 komplet okuć do klapy jednoczęściowej (po 1 okuciu lewym/prawym)
2 mocowania frontu
1 odbojnik PTO Free
1 instrukcja montażu z papierowym szablonem wiertarskim do ścianki bocznej

model	biały	jasny szary	antracytowy	czarny
B PTO	372.27.705	372.27.505	372.27.355	372.27.305
C PTO	372.27.706	372.27.506	372.27.356	372.27.306
D PTO	372.27.707	372.27.507	372.27.357	372.27.307
E PTO	372.27.708	372.27.508	372.27.358	372.27.308

opakowanie: 1 zestaw

Wskazówka dotycząca zamówienia

Dobór modelu okucia do klapy jednoczęściowej zależy od wysokości korpusu i ciężaru klapy.
Dobór modelu na podstawie tabeli wartości orientacyjnych.
Do frontów z ramką aluminiową od szerokości 45 mm należy dodatkowo zamówić zestaw wkrętów 372.27.600.
W przypadku wartości pomiędzy modelami zaleca się użycie wyższego modelu.

Häfele Free Space – akcesoria

Wkręty mocujące do ramki aluminiowej o szerokości min. 45 mm

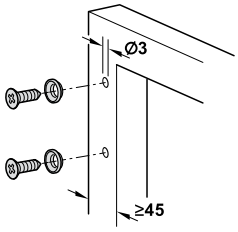

> zastosowanie: do montażu frontu z ramką aluminiową o szerokości min. 45 mm
> montaż: do wkręcenia w ramkę aluminiową

Zakres dostawy
4 wkręty i 4 pierścienie z kołnierzem

materiał	powierzchnia	nr artykułu
stal	niklowana	372.27.600

opakowanie: 1 lub 100 zestawów

Adapter przykręcany do odbojnika PTO Free

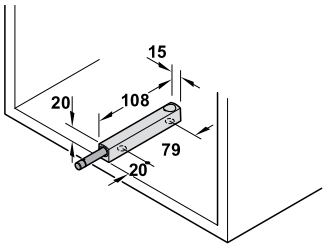

materiał	powierzchnia/kolor	nr artykułu
tworzywo sztuczne	szary zbliżony do RAL 7035	372.91.479
	antracytowy zbliżony do RAL 7043	372.91.579

opakowanie: 1 lub 100 szt.

zalecany typ wkrętów:
średnica łba: 7–9 mm
średnica gwintu: 3,5–4,5 mm
długość wkrętu: >15 mm

HOSPA Ø 3,5
HOSPA Ø 4,5

Free Space szablon do nawiercania otworów 2 w 1

> zastosowanie: do wiercenia bocznego panelu korpusu i frontu
> materiał: tworzywo sztuczne ze stalowymi tulejami

Zastosowanie

Bok korpusu

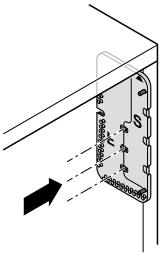

Front

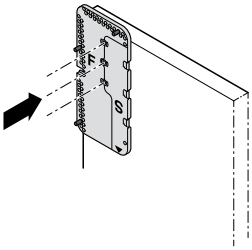

Bok korpusu
Szablon jest umieszczony bezpośrednio pod wieńcem dolnym z lewej lub prawej strony (znak referencyjny „S”)

Front
Piny pozycjonujące w odpowiednich miejscach zgodnie z wybranym nałożeniem

Schemat wierceń znajduje się w instrukcji montażu podnośnika Free Space.

	nr artykułu
szablon Free Space	372.27.602

opakowanie: 1 szt.

Okucie do klapy jednoczęściowej podnoszonej Free flap 1.7
→ do mniejszych, jednoczęściowych klap drewnianych, szklanych lub z ramką aluminiową

zaślepka szara

> zastosowanie:	do frontów jednoczęściowych podnoszonych z uchwytem lub bez (Push-To-Open)
> materiał:	okucie: stal, zaślepka: tworzywo sztuczne
> powierzchnia/kolor:	okucie: niklowane, zaślepki: szare NCS S 2005-R80B lub białe NCS S 0505-R80B
> do wys. korpusu:	200–450 mm
> kąt otwarcia:	107° (ograniczenie do 90° przy zastosowaniu opcjonalnego ogranicznika kąta otwarcia)
> możliwość regulacji:	wysokości/boczna/nachylenia frontu ±1,5 mm, siła przytrzymująca
> montaż:	okucie do przykręcania fabrycznie zamontowanymi wkrętami Euro, front bez użycia narzędzi (technika zatrzaskowa)

Montaż

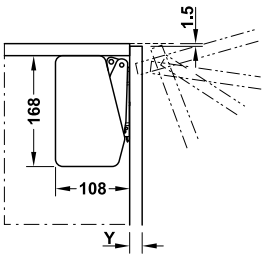

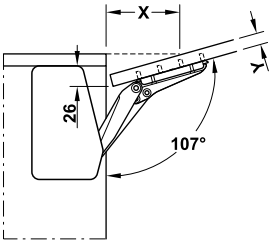

grub. frontu Y mm	16	19	22	26	28
odległość X mm (przy grub. wieńca górnego 16 mm)	83	74	64	52	46

Uwaga
Dobór modelu okucia do klap jednoczęściowych podnoszonych i zatrzasku drzwiowego przy frontach bezuchwytowych zależy od wysokości korpusu i ciężaru klapy. Dobór modelu na podstawie tabel wartości orientacyjnych.

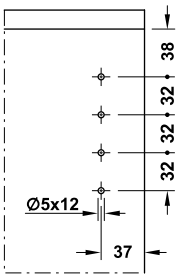

schemat wierceń w korpusie

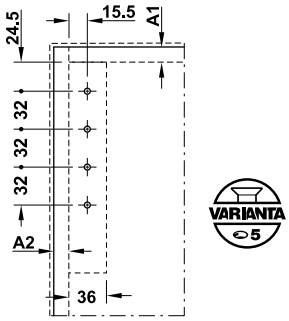

schemat wierceń we froncie

Wskazówka dotycząca zamówienia
Do klap z ramką aluminiową 20 mm należy dodatkowo zamówić adapter.
Do frontów szklanych należy dodatkowo zamówić adapter do przyklejania frontów szklanych.

→ Opakowanie pojedyncze

Zakres dostawy
1 komplet ramion
2 sztuki mocowania frontu

model	nr artykułu
A	372.91.406
B	372.91.407
C	372.91.408

opakowanie: 1 komplet

Uwaga
Opakowanie pojedyncze nie zawiera zaślepek, należy je zamówić osobno.

→ Opakowanie zbiorcze

model	ramię lewe	ramię prawe
A	372.91.172	372.91.171
B	372.91.174	372.91.173
C	372.91.176	372.91.175

opakowanie: 10 szt.

Uwaga
Opakowanie zbiorcze nie zawiera zaślepek i mocowania frontu, należy je zamówić osobno.

Häfele Free flap 1.7

→ Zaślepka

materiał	kolor	nr artykułu
tworzywo sztuczne	szary	372.91.430
	antracytowy	372.91.434
	biały	372.91.435

opakowanie: 1 para

→ Mocowanie frontu

materiał	montaż	nr artykułu
stal	mocowanie frontu na wkręt	372.91.141
	mocowanie frontu na kołki	372.91.152

opakowanie: 20 szt.

PODNOŚNIKI

Häfele Free flap 1.7

Fronty z uchwytem

Tabela wartości orientacyjnych maks. ciężaru klap z uchwytem

model Häfele Free flap 1.7 wys. korpusu mm	A ciężar klapy kg	B	C
200	1,7–4,6	3,6–7,9	6,8–14,7
225	1,5–4,1	3,1–7,1	6,0–13,1
250	1,3–3,8	2,9–6,4	5,4–11,8
275	1,2–3,3	2,5–5,7	4,8–10,6
300	1,1–3,1	2,4–5,1	4,4–9,6
325	1,0–2,8	2,1–4,6	4,0–8,8
350	0,9–2,6	2,0–4,2	3,7–8,1
375	0,9–2,3	1,9–3,8	3,5–7,5
400	0,8–2,1	1,7–3,6	3,2–7,0
425	0,7–1,9	1,5–3,4	2,9–6,5
450	0,6–1,7	1,4–3,2	2,7–6,1

Fronty bez uchwytu (Push-To-Open)

Tabela wartości orientacyjnych maks. ciężaru klap i zastosowania zatrzasków drzwiowych

wys. korpusu mm	model Häfele Free flap 1.7	liczba i model zatrzasków drzwiowych 1 x typ 1 ciężar klapy kg	1 x typ 2	1 x typ 3	2 x typ 2	2 x typ 3
200	A	1,7–3,1	3,1–4,6	–	–	–
	B	–	3,6–5,4	5,4–7,9	–	–
	C	–	–	6,8–8,3	8,3–12,3	12,3–14,7
225	A	1,5–2,9	2,9–4,1	–	–	–
	B	–	3,1–4,7	4,7–7,1	–	–
	C	–	–	6,0–7,1	7,1–11,6	11,6–13,1
250	A	1,3–3,1	3,1–3,8	–	–	–
	B	–	2,9–5,1	5,1–6,4	–	–
	C	–	–	5,4–6,9	6,9–10,5	10,5–11,8
275	A	1,2–3,0	3,0–3,3	–	–	–
	B	2,5–3,3	3,3–5,0	5,0–5,7	–	–
	C	–	–	4,8–6,8	6,8–10,0	10,0–10,6
300	A	1,1–2,7	2,7–3,1	–	–	–
	B	2,4–3,0	3,0–4,6	4,6–5,1	–	–
	C	–	–	4,4–6,6	6,6–9,6	–
325	A	1,0–2,6	2,6–2,8	–	–	–
	B	2,1–3,0	3,0–4,2	4,2–4,6	–	–
	C	–	–	4,0–6,0	6,0–8,8	–
350	A	0,9–2,4	2,4–2,6	–	–	–
	B	2,0–2,9	2,9–4,2	–	–	–
	C	–	3,7–3,9	3,9–5,9	5,9–8,1	–
375	A	0,9–2,3	–	–	–	–
	B	1,9–2,7	2,7–3,8	–	–	–
	C	–	3,5–3,9	3,9–5,7	5,7–7,5	–
400	A	0,8–2,1	–	–	–	–
	B	1,7–2,7	2,7–3,6	–	–	–
	C	–	3,2–3,8	3,8–5,6	5,6–7,0	–
425	A	0,7–1,9	–	–	–	–
	B	1,5–2,3	2,3–3,4	–	–	–
	C	–	2,9–4,0	4,0–5,0	5,0–6,5	–
450	A	0,6–1,7	–	–	–	–
	B	1,4–2,4	2,4–3,2	–	–	–
	C	–	2,7–3,3	3,3–5,1	5,1–6,1	–

Przykład zamówienia przy wysokości korpusu 400 mm, ciężar klapy 6 kg:
1 komplet Häfele Free flap 1.7 model C
2 zatrzaski drzwiowe typu 2

Okucie do klapy jednoczęściowej podnoszonej Free flap 3.15
→ do większych, jednoczęściowych klap drewnianych, szklanych lub z ramką aluminiową

zaślepka szara

Montaż

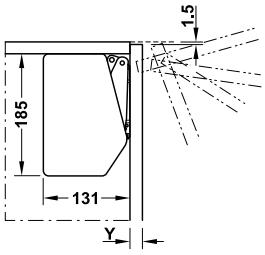

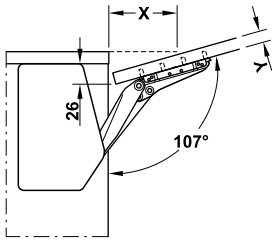

grub. frontu Y mm	16	19	22	26	28
odległość X mm (przy grub. wieńca górnego 16 mm)	83	74	64	52	46

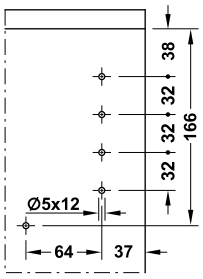

schemat wierceń w korpusie

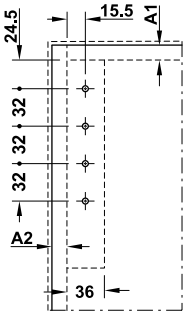

schemat wierceń we froncie

VARIANTA 5

- > zastosowanie: do frontów jednoczęściowych podnoszonych z uchwytem lub bez (Push-To-Open)
- > materiał: okucie: stal, zaślepka: tworzywo sztuczne
- > powierzchnia/kolor: okucie: niklowane, zaślepki: szare NCS S 2005-R80B lub białe NCS S 0505-R80B
- > do wys. korpusu: 350–650 mm
- > kąt otwarcia: 90° lub 107° (regulacja na okuciu)
- > możliwość regulacji: wysokości/boczna/nachylenia frontu ±1,5 mm, siła przytrzymująca
- > montaż: okucie do przykręcania fabrycznie zamontowanymi wkrętami Euro, front bez użycia narzędzi (technika zatrzaskowa)

VARIANTA 5

Uwaga
Dobór modelu okucia do klap jednoczęściowych podnoszonych i zatrzasku drzwiowego przy frontach bezuchwytowych zależy od wysokości korpusu i ciężaru klapy. Dobór modelu na podstawie tabel wartości orientacyjnych.

Zakres dostawy
1 komplet okuć do klap jednoczęściowych podnoszonych (po 1 szt. okucia lewego/prawego, 2 mocowania frontu do klap drewnianych lub z szeroką ramą aluminiową od 45 mm)

model	nr artykułu
D	372.91.410
E	372.91.411
F	372.91.412
G	372.91.413

opakowanie: 1 komplet

Wskazówka dotycząca zamówienia
Do klap z ramką aluminiową 20 mm należy dodatkowo zamówić adapter.
Do frontów całoszklanych należy dodatkowo zamówić adapter do przyklejania frontów szklanych.

→ Zaślepka

materiał	kolor	nr artykułu
tworzywo sztuczne	szary	372.91.431
	biały	372.91.436
	antracytowy	372.91.439

opakowanie: 1 lub 5 szt.

PODNOŚNIKI

Häfele Free flap 3.15

Fronty z uchwytem

Tabela wartości orientacyjnych maks. ciężaru klap z uchwytem

model Häfele Free flap 3.15	D	E	F	G
wys. korpusu mm	ciężar klapy kg			
350	5,2–11,0	6,7–14,3	10,1–21,4	13,5–27,3
375	4,9–10,2	6,3–13,1	9,4–19,8	12,5–25,2
400	4,7–9,6	5,9–12,4	8,9–18,6	11,8–23,3
425	4,4–9,0	5,6–11,6	8,3–17,4	11,0–21,8
450	4,1–8,4	5,2–10,9	7,8–16,3	10,4–20,5
475	3,9–8,0	4,9–10,3	7,4–15,4	9,8–19,3
500	3,7–7,5	4,7–9,7	7,0–14,6	9,2–18,3
525	3,5–7,1	4,4–9,2	6,6–13,9	8,8–17,3
550	3,3–6,8	4,2–8,8	6,3–13,2	8,3–16,5
575	3,2–6,5	4,0–8,4	6,0–12,5	8,0–15,6
600	3,0–6,2	3,8–8,0	5,7–12,0	7,6–15,0
625	2,8–5,9	3,6–7,6	5,4–11,5	7,2–14,4
650	2,6–5,6	3,4–7,3	5,3–11,0	6,9–14,0

Fronty bez uchwytu (Push-To-Open)

Tabela wartości orientacyjnych maks. ciężaru klap i zastosowania zatrzasków drzwiowych

wys. korpusu mm	model Häfele Free flap 3.15	liczba i model zatrzasków drzwiowych				
		1 x typ 1	1 x typ 2	1 x typ 3	2 x typ 2	2 x typ 3
		ciężar klapy kg				
350	D	–	5,2–8,1	8,1–11,0	–	–
	E	–	–	6,7–11,8	11,8–14,3	–
	F	–	–	–	10,1–17,9	17,9–21,4
	G	–	–	–	13,5–18,1	18,1–27,3
400	D	–	4,7–9,0	9,0–9,6	–	–
	E	–	5,9–7,9	7,9–11,6	11,6–12,4	–
	F	–	–	8,9–10,7	10,7–17,2	17,2–18,6
	G	–	–	11,8–12,3	12,3–17,9	17,9–23,3
450	D	4,1–5,0	5,0–8,4	–	–	–
	E	–	5,2–7,9	7,9–10,9	–	–
	F	–	–	7,8–10,2	10,2–16,3	–
	G	–	–	10,4–10,8	10,8–16,7	16,7–20,5
500	D	3,7–4,9	4,9–7,5	–	–	–
	E	–	4,7–7,8	7,8–9,7	–	–
	F	–	–	7,0–10,0	10,0–14,6	–
	G	–	–	9,2–10,7	10,7–16,0	16,0–18,3
550	D	3,3–4,9	4,9–6,8	–	–	–
	E	4,2–4,5	4,5–7,5	7,5–8,8	–	–
	F	–	6,3–6,8	6,8–9,7	9,7–13,2	–
	G	–	–	8,3–10,4	10,4–15,3	15,3–16,5
600	D	3,0–4,7	4,7–6,2	–	–	–
	E	3,8–4,2	4,2–7,2	7,2–8,0	–	–
	F	–	5,7–6,7	6,7–9,2	9,2–12,0	–
	G	–	–	7,6–10,2	10,2–15,0	–
650	D	2,6–4,1	4,1–5,6	–	–	–
	E	–	3,4–6,4	6,4–7,3	–	–
	F	–	–	5,3–8,4	8,4–11,0	–
	G	–	–	6,9–10,5	10,5–14,0	–

Przykład zamówienia przy wysokości korpusu 550 mm, ciężar klapy 16 kg:
1 komplet Häfele Free flap 3.15 model G
2 zatrzaski drzwiowe typu 3

Odbojnik PTO Free

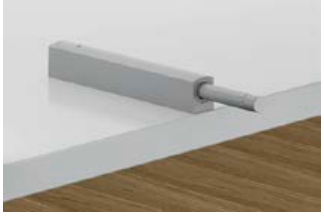

> zastosowanie: do frontów bezuchwytowych z okuciem do klapy jednoczęściowej podnoszonej Free flap 1.7 i 3.15 do szerokości maks. 1200 mm
> materiał: tworzywo sztuczne
> montaż: do montażu w otworze Ø 10 mm lub do wsuwania w obudowę do przykręcania
> możliwość regulacji: szczelina frontu ±4 mm
> dystans aktywujący około 2 mm

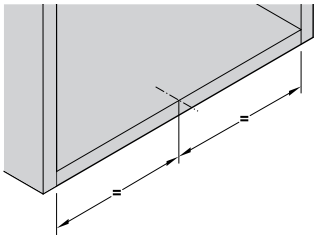

rozmieszczenie przy 1 odbojniku

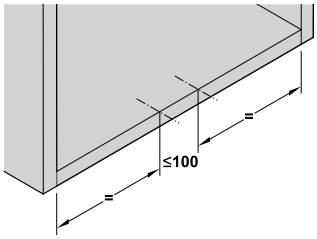

rozmieszczenie przy 2 odbojnikach

Rozróżnienie modeli
Oznaczenie kolorystyczne na tyle obudowy rozróżnia model: typ 1 (zielony), typ 2 (żółty), typ 3 (niebieski)

→ Do montażu w otworze Ø 10 mm x 90 mm

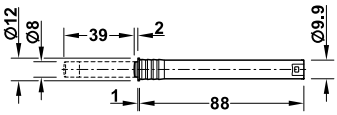

model	oznaczenie koloru	siła wypychania	szary, zbliżony do RAL 7035	antracytowy, zbliżony do RAL 7043
typ 1	zielony	17–23 N	372.91.470	372.91.570
typ 2	żółty	22–34 N	372.91.471	372.91.571
typ 3	niebieski	26–48 N	372.91.472	372.91.572

opakowanie: 1 lub 10 szt.

→ Adapter przykręcany do odbojnika PTO

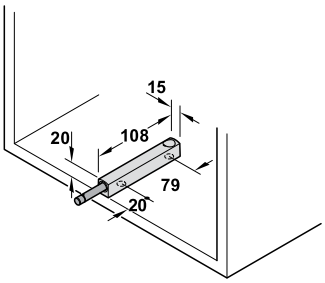

materiał	kolor	nr artykułu
tworzywo sztuczne	szary, zbliżony do RAL 7035	372.91.479
	antracytowy, zbliżony do RAL 7043	372.91.579

opakowanie: 1 lub 10 szt.

zalecany typ wkrętów:
średnica łba: 7–9 mm
średnica gwintu: 3,5–4,5 mm
długość wkrętu: >15 mm

HOSPA Ø 3.5

HOSPA Ø 4.5

PODNOŚNIKI

Ogranicznik kąta otwarcia do Free flap 1.7

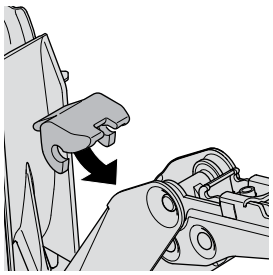

> zastosowanie: do ograniczenia kąta otwarcia ze 107° do 90°

materiał	nr artykułu
tworzywo sztuczne	372.91.499

opakowanie: 1 lub 10 zestawów

Adapter do klap z ramką aluminiową 20 mm

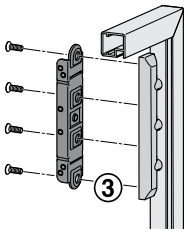

> zastosowanie: do zamocowania okuć do klap Free flap/ swing/up, (E-)Verso i (E-)Strato przy klapach z ramką aluminiową o szerokości 20 mm
> wykonanie: lewe/prawe (uniwersalne)
> wkręty (M4 x 10 mm) dołączone do kompletu

materiał	powierzchnia	nr artykułu
znal	niklowana	372.91.599

opakowanie: 1 lub 10 zestawów

Schemat wierceń

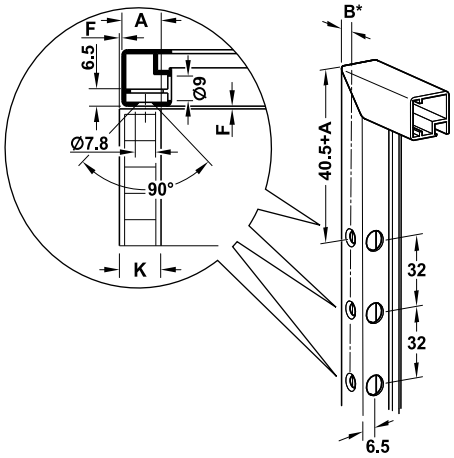

*B = K – F – 5,5

Uwaga
Okucie jest widoczne przy szkle float lub satynowanym; w razie potrzeby zastosować zaślepkę lub nieprzezroczyste szkło.

Adapter do frontów szklanych

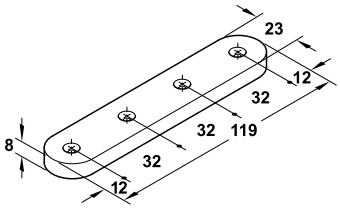

> zastosowanie: do połączenia z mocowaniem frontu przykręcanym do klap drewnianych przy frontach szklanych
> materiał: stal nierdzewna
> montaż: do przyklejania
> grubość tafli szklanej: 6–10 mm
> szerokość klapy: <900 mm
> wkręty M5 dołączone do kompletu

Uwaga
Przy zastosowaniu adaptera do przyklejania do szkła wymiary montażowe Free flap/swing/up należy przesunąć głębiej do wnętrza korpusu o wysokość adaptera (8 mm).

powierzchnia	nr artykułu
szczotkowana	372.91.598

opakowanie: 1 zestaw

Okucie do klapy dwuczęściowej podnoszonej Free fold
→ do klap dwuczęściowych z podziałem 1:1, drewnianych lub z ramką aluminiową

- > oszczędność miejsca przy otwieraniu wysokich frontów dwuczęściowych
- > nowoczesna stylistyka dzięki wyraźnym liniom
- > minimalna siła potrzebna do otwarcia, funkcja zatrzymania w każdej pozycji i amortyzacja w kierunku otwierania i zamykania zapewniają wyjątkową jakość obsługi
- > efektywny i sprawny montaż dzięki kołkom ustalającym, fabrycznie zamontowanym wkrętom euro i technice szybkiego montażu frontu

wys. korpusu mm	ciężar klapy kg	model	nr artykułu
480–530	2,6-5,2	C1fo	372.37.610
	5,2-10,6	C3fo	372.37.612
	7,8-15,1	C4fo	372.37.613
520–590	2,4-4,9	D1fo	372.37.620
	4,8-9,8	D3fo	372.37.622
	7,2-14,1	D4fo	372.37.623
580–650	2,2-4,4	E1fo	372.37.630
	4,3-8,8	E3fo	372.37.632
	6,0-12,2	E4fo	372.37.633
	10,6-20,9	E5fo	372.37.634
650–730	3,9-7,9	F3fo	372.37.642
	5,8-11,6	F4fo	372.37.643
	9,5-18,7	F5fo	372.37.644
710–790	3,5-7,2	G3fo	372.37.652
	5,2-10,3	G4fo	372.37.653
	8,7-17,2	G5fo	372.37.654
770–840	4,9-9,8	H4fo	372.37.663
	8,0-15,5	H5fo	372.37.664
	12,5–20,9	H6fo	372.37.665
840–910	4,5-9,0	I4fo	372.37.673
	7,3-14,6	I5fo	372.37.674
	10,0–20,0	I6fo	372.37.675
910–970	4,2-8,0	J4fo	372.37.683
	6,8-13,5	J5fo	372.37.684
	9,5–17,9	J6fo	372.37.685
960–1010	3,9-7,6	K4fo	372.37.693
	6,5-12,8	K5fo	372.37.694
	8,6–13,3	K6fo	372.37.691
1000–1040	6,2-12,3	L5fo	372.37.699
	8,1–16,0	L6fo	372.37.696

opakowanie: 1 komplet

> materiał:	okucie: tworzywo sztuczne, stal, zaślepka: tworzywo sztuczne
> powierzchnia/kolor:	okucie: niklowane, zaślepka: szara lub biała
> możliwość regulacji:	wysokości/boczna/głębokości górnego frontu (na zawiasie puszkowym) i dolnego frontu (na zawiasie środkowym), siła przytrzymująca/dociąganie pośrodku (przez okucie)

materiał	kolor	nr artykułu
tworzywo sztuczne	szary	372.37.031
	antracytowy	372.37.037
	biały	372.37.036

opakowanie: 1 para

Zakres dostawy

1 komplet okuć do klapy dwuczęściowej podnoszonej
2 mocowania frontu do klap drewnianych lub z szeroką ramką aluminiową
Instrukcja montażowa i papierowy szablon wiertarski

Wskazówka dotycząca zamówienia
Zaślepki, zawiasy puszkowe do połączenia klapy z korpusem, zawiasy środkowe i ew. łącznik do wąskich ram aluminiowych należy zamówić dodatkowo.

Häfele Free fold – akcesoria dodatkowe

Zawias puszkowy Häfele Duomatic 110°

Schemat wierceń 48/6

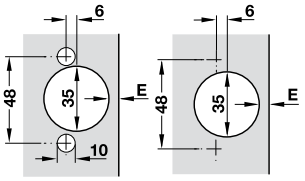

bez użycia narzędzi — do przykręcania

> materiał: puszka i ramię zawiasu ze stali
> powierzchnia: niklowana
> możliwość regulacji: regulacja boczna od –1,5 do +4,5 mm
> z automatycznym zamykaniem

nałożenie drzwi mm													
9	10	11	12	13	14	15	16	17	18	19	20	21	
									3	4	5	6	0
						3	4	5	6				3
odległość puszki E mm						dystans prowadnika mm							

mocowanie puszki	schemat wierceń 48/6
do przykręcania	329.17.600
bez użycia narzędzi	329.17.630

opakowanie: 1 lub 50 szt.

Prowadniki krzyżakowe Häfele Duomatic SM

Schemat wierceń

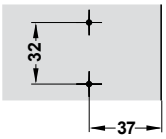

> materiał: znal
> powierzchnia: niklowana
> wersja: z techniką szybkiego montażu i regulacją mimośrodową
> montaż: do przykręcania wkrętami do płyt wiórowych
> możliwość regulacji: regulacja na wysokość od –2 do +2 mm, regulacja na głębokość od –0,5 do +2,8 mm

dystans D mm	nr artykułu
0	329.71.500
3	329.71.503

opakowanie: 1 lub 50 szt.

Adapter do klap z ramką aluminiową 20 mm

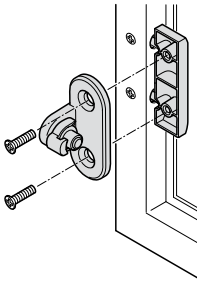

> materiał: znal
> materiały montażowe wchodzą w zakres dostawy

powierzchnia	nr artykułu
niklowana	372.37.044

opakowanie: 1 lub 10 zestawów

Zawias środkowy

> zastosowanie: do klap drewnianych i klap z ramką aluminiową o szerokości od 20 mm
> materiał: znal
> powierzchnia: niklowana
> możliwość regulacji: w 3 płaszczyznach, regulacja boczna ±2 mm, regulacja szczeliny –2 do +1 mm, regulacja głębokości ±1,5 mm
> z zabezpieczeniem przed przytrzaśnięciem palców

Zabezpieczenie przed przytrzaśnięciem palców

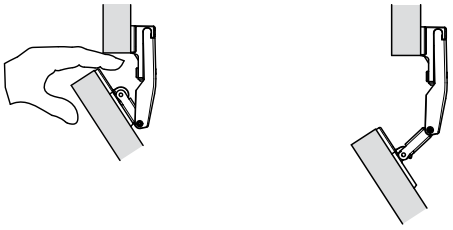

W razie przypadkowego umieszczenia palców w szczelinie między klapami zawias wyczepia się, chroniąc przed obrażeniami.

Schemat wierceń

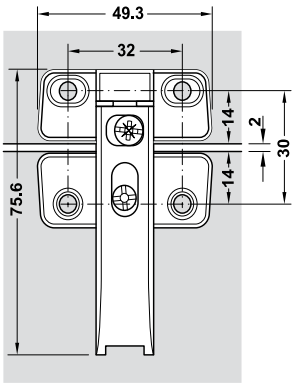

Możliwość regulacji

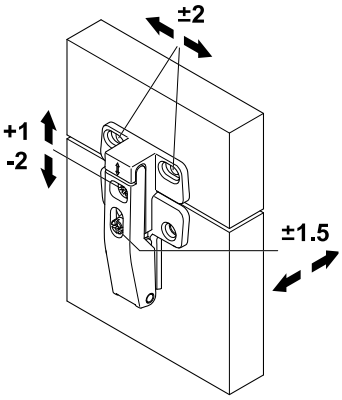

VARIANTA ⌀5 — HOSPA ⌀4.0

montaż	nr artykułu
wkrętami do płyt wiórowych	372.64.796
wkrętami euro	372.64.797

opakowanie: 1 lub 10 szt.

Ogranicznik kąta otwarcia

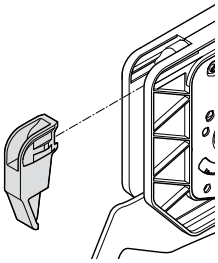

> zastosowanie: do ograniczenia kąta otwierania pary drzwi do kąta poniżej 90°
> montaż: do wciskania

materiał	nr artykułu
tworzywo sztuczne	372.37.060

opakowanie: 1 lub 5 zestawów

Projektowanie Free fold

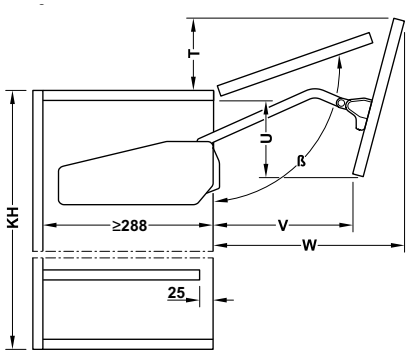

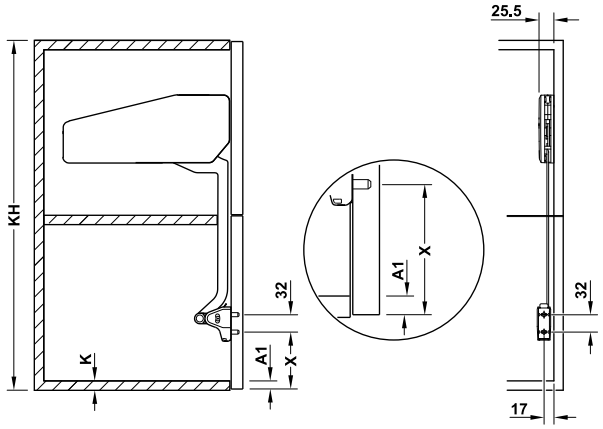

X = KH – Y – S – (2 x K) + A1
Y = (Q x KH) – R – K

Schemat wierceń w korpusie

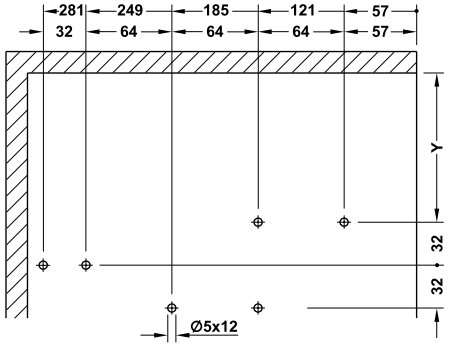

wysokość korpusu KH mm	β °	Q	R mm	S mm	T mm	U mm	V mm	W mm
480–530	~107–96	1,1	426	328	100–37	100–155	203–186	328–370
520–590	~107–93	1,1	466	347	106–23	112–184	213–190	347–401
580–650	~108–95	1,2	589	377	119–40	126–197	227–207	375–430
650–730	~107–94	1,2	664	409	124–38	147–224	238–215	411–470
710–790	~108–95	1,2	736	439	136–46	161–233	250–219	439–500
770–840	~108–95	1,0	644	467	146–43	179–223	267–200	466–527
840–910	~108–98	1,2	882	501	154–70	195–248	272–231	502–559
910–970	~107–98	1,1	865	533	160–78	214–246	282–225	536–588
960–1010	~107–100	1,1	915	557	170–99	228–251	295–240	560–605
1000–1040	~107–102	1,1	954	576	177–120	239–256	306–256	578–616

Obróbka frontu

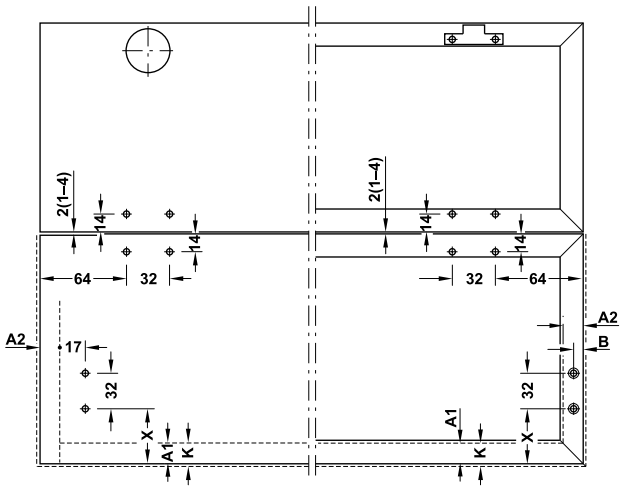

X = KH – Y – S – (2 x K) + A1

Uwaga
Przy klapach o szerokości >900 mm zastosować trzy zawiasy

Schemat wierceń pod adapter do klap z ramką aluminiową 20 mm

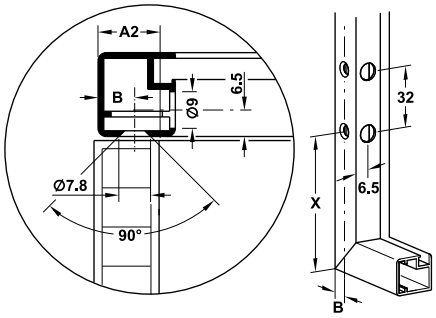

B = A2 – 5,5
$B_{min.}$ = 7,0
$B_{maks.}$ = 13,5

Regulacja siły okucia

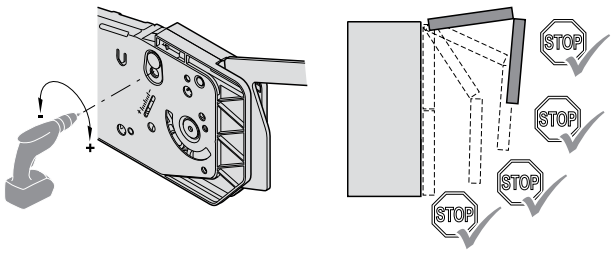

Ustawić we wkrętarce akumulatorowej minimalny moment obrotowy.
Zwrócić uwagę na identyczne ustawienie siły z lewej i prawej strony.

Okucia do klap jednoczęściowych Häfele Free up
→ do jednoczęściowych klap drewnianych, szklanych lub z ramką aluminiową

> materiał:	okucie: tworzywo sztuczne, stal, zaślepka: tworzywo sztuczne
> powierzchnia/kolor:	okucie: niklowane, zaślepka: szara, biała lub antracytowa
> możliwość regulacji:	regulacja wysokości ±1,5 mm, regulacja boczna ±1,5 mm, pochylenie ±1,5°, siła przytrzymująca

- > idealne do korpusów z frontami nakładanymi
- > nowoczesna stylistyka dzięki wyraźnym liniom
- > minimalna siła potrzebna do otwarcia, funkcja zatrzymania w każdej pozycji i amortyzacja w kierunku otwierania i zamykania zapewniają wyjątkową jakość obsługi
- > efektywny i sprawny montaż dzięki kołkom ustalającym, fabrycznie zamontowanym wkrętom Euro, technice szybkiego montażu przy froncie i poprzecznicy oraz regulacji mimośrodowej frontu

Zakres dostawy

1 komplet okuć do klap jednoczęściowych
(2 szt., z mocowania frontu do klap drewnianych lub z szeroką ramką aluminiową, instrukcją montażu i papierowym szablonem wiertarskim)
1 komplet zaślepek szarych lub białych
(2 szt., lewa/prawa)

Häfele Free up

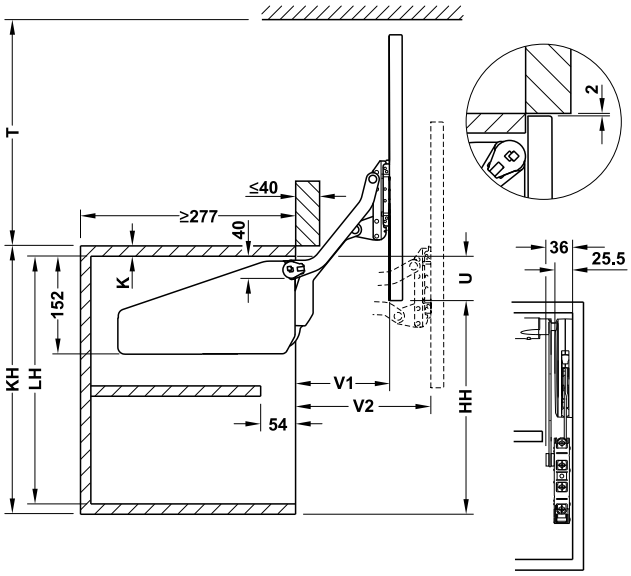

U = KH–HH–K

wys. korpusu KH mm	LH mm	HH mm	T mm	V1 mm	V2 mm
320–360	>280	278	>281	128	177
345–420	>308	328	>333	146	205
380–500	>343	390	>393	168	240
430–600	>388	470	>473	196	284

wys. korpusu mm	ciężar klapy kg	model	szary	biały	antracyt
320–360	3,0–5,7	O1us	372.33.500	372.33.700	372.33.300
	4,8–9,3	O2us	372.33.501	372.33.701	372.33.301
	8,7–16,5	O3us	372.33.502	372.33.702	372.33.302
345–420	2,4–4,8	P1us	372.33.510	372.33.710	372.33.303
	4,1–8,0	P2us	372.33.511	372.33.711	372.33.304
	7,4–14,0	P3us	372.33.512	372.33.712	372.33.305
	11,0–19,6	P4us	372.33.513	372.33.713	372.33.306
380–500	2,0–3,8	Q1us	372.33.520	372.33.720	372.33.307
	3,4–6,7	Q2us	372.33.521	372.33.721	372.33.308
	6,3–11,8	Q3us	372.33.522	372.33.722	372.33.309
	9,3–17,4	Q4us	372.33.523	372.33.723	372.33.310
430–600	1,6–3,3	R1us	372.33.530	372.33.730	372.33.311
	2,6–5,5	R2us	372.33.531	372.33.731	372.33.312
	5,0–9,7	R3us	372.33.532	372.33.732	372.33.313
	7,4–14,6	R4us	372.33.533	372.33.733	372.33.314

opakowanie: 1 komplet

Wskazówka dotycząca zamówienia
Drążek poprzeczny i ew. łączniki do frontów szklanych lub wąskich ramek aluminiowych należy zamówić dodatkowo.
Przy klapach o szerokości >1800 mm zastosować dwa komplety Free up.

Okucie do klap jednoczęściowych Häfele Free up push

do jednoczęściowych klap bezuchwytowych drewnianych, szklanych lub z ramką aluminiową

> otwarcie przez naciśnięcie do klap bez uchwytów
> odbojnik delikatnie uchyla front, następnie klapę można zatrzymać w każdej pozycji

> materiał:	okucie: tworzywo sztuczne i metal, zaślepka: tworzywo sztuczne
> wykończenie/kolor:	okucie: niklowane, zaślepka: szara NCS S 2005-R80B, biała NCS S 0505 R80B lub antracytowa RAL 7043
> możliwość regulacji:	regulacja wysokości ±1,5 mm, regulacja boczna ±1,5 mm, pochylenie ±1,5°, regulacja siły, dystansu aktywującego odbojnik
> szerokość klapy:	<1200 mm

Zakres dostawy

1 komplet okuć do klap jednoczęściowych z otwieraniem Push--To-Open (2 szt. lewa/prawa, z mocowaniem frontu do klap drewnianych lub z szeroką ramką aluminiową, instrukcją montażu i papierowym szablonem wiertarskim)
1 komplet zaślepek szarych, białych lub antracytowych (2 szt. lewa/prawa)
1 odbojnik PTO

Häfele Free up push – planowanie

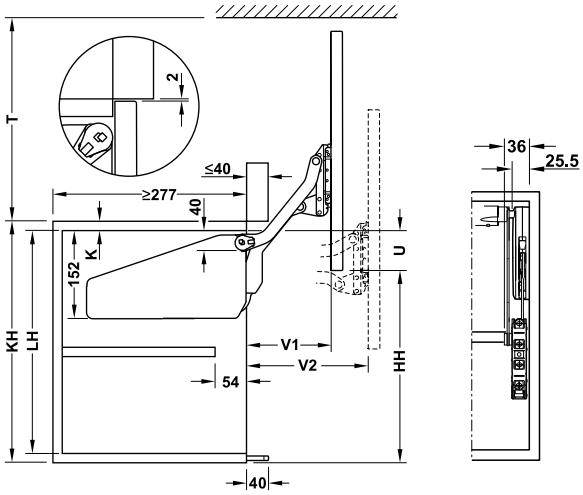

U = KH – HH – K

wys. korpusu KH mm	LH mm	HH mm	T mm	V1 mm	V2 mm
320–360	>280	278	>281	128	177
345–420	>308	328	>333	146	205
380–500	>343	390	>393	168	240
430–600	>388	470	>473	196	284

Montaż odbojnika PTO

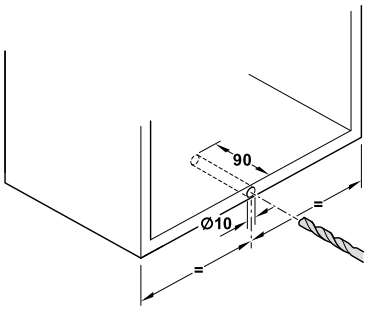

wys. korpusu mm	ciężar klapy kg	model	szary	biały	antracyt
320–360	3,0–5,7	O1us pto	372.33.540	372.33.740	372.33.340
	4,8–9,3	O2us pto	372.33.541	372.33.741	372.33.341
	8,7–16,5	O3us pto	372.33.542	372.33.742	372.33.342
345–420	2,4–4,8	P1us pto	372.33.550	372.33.750	372.33.350
	4,1–8,0	P2us pto	372.33.551	372.33.751	372.33.351
	7,4–14,0	P3us pto	372.33.552	372.33.752	372.33.352
	11,0–19,6	P4us pto	372.33.553	372.33.753	372.33.353
380–500	2,0–3,8	Q1us pto	372.33.560	372.33.760	372.33.360
	3,4–6,7	Q2us pto	372.33.561	372.33.761	372.33.361
	6,3–11,8	Q3us pto	372.33.562	372.33.762	372.33.362
	9,3–17,4	Q4us pto	372.33.563	372.33.763	372.33.363
430–600	1,6–3,3	R1us pto	372.33.570	372.33.770	372.33.370
	2,6–5,5	R2us pto	372.33.571	372.33.771	372.33.371
	5,0–9,7	R3us pto	372.33.572	372.33.772	372.33.372
	7,4–14,6	R4us pto	372.33.573	372.33.773	372.33.373

opakowanie: 1 zestaw

Wskazówki dotyczące zamówienia

Drążek poprzeczny, adapter do frontu szklanego i adapter przykręcany do odbojnika PTO (jeżeli stosowany) należy zamówić osobno.

Häfele Free up – akcesoria dodatkowe

Drążek poprzeczny

> zastosowanie: do synchronizacji
> materiał: aluminium
> powierzchnia: anodowana
> możliwość skrócenia

Montaż

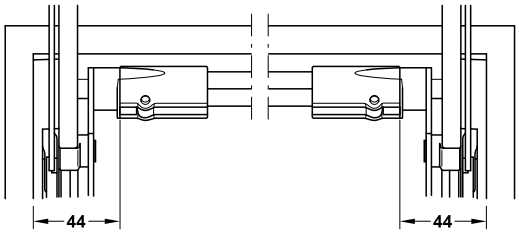

długość drążka = szer. korpusu w świetle – 88 mm

Uwaga
Drążek poprzeczny jest przygotowany pod ścianki boczne o grubości 16–19 mm.

szer. korpusu mm	długość mm	nr artykułu
600	474	372.33.692
900	774	372.33.694
1200	1074	372.33.696
1800	1674	372.33.698

opakowanie: 1 lub 10 szt.

Adapter do frontów szklanych

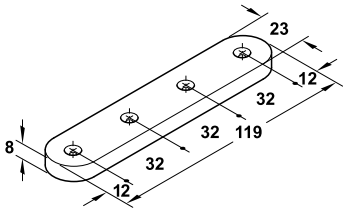

> zastosowanie: do połączenia z mocowaniem frontu przykręcanym do klap drewnianych przy frontach szklanych
> materiał: stal nierdzewna
> montaż: do przyklejania (wiązanie UV)
> grubość tafli szklanej: 6–10 mm
> szerokość klapy: <900 mm
> wkręty M5 dołączone do kompletu

Uwaga
Przy zastosowaniu mocowania frontu do przyklejania do szkła wymiary montażowe Free flap/swing/up należy przesunąć głębiej do wnętrza korpusu o wysokość adaptera (8 mm).

powierzchnia	nr artykułu
szczotkowana	372.91.598

opakowanie: 1 zestaw

Adapter do klap z ramką aluminiową 20 mm

> zastosowanie: do zamocowania okucia do klap jednoczęściowych wychylnych przy klapach z wąską ramką aluminiową
> materiał: znal
> wykonanie: lewe/prawe (uniwersalne)
> wkręty (M4 x 10 mm) wchodzą w zakres dostawy

Montaż

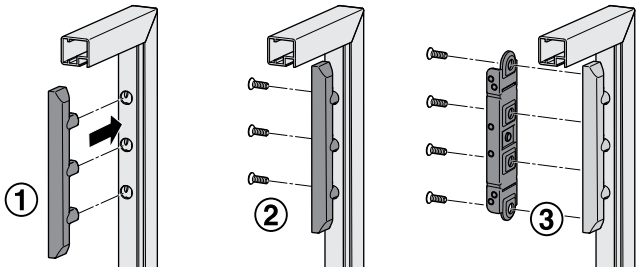

Uwaga
Okucie jest widoczne przy szkle float lub satynowanym; w razie potrzeby zastosować zaślepkę lub nieprzezroczyste szkło.

powierzchnia	nr artykułu
niklowana	372.91.599

opakowanie: 1 lub 10 zestawów

Projektowanie Free fold

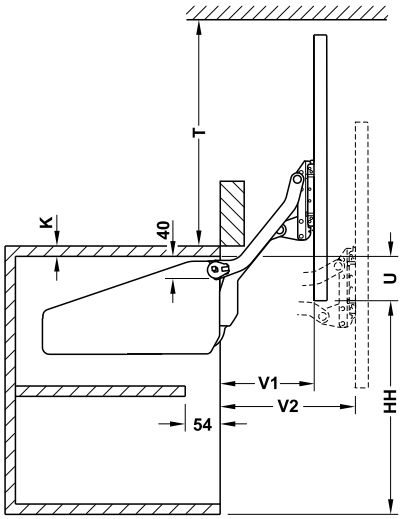

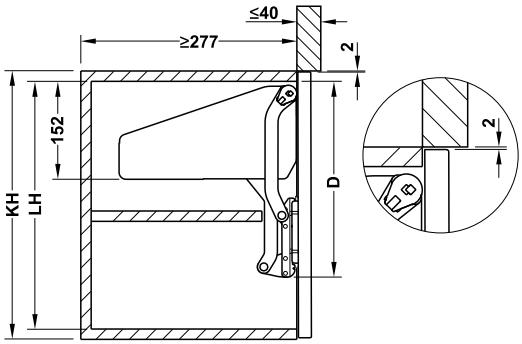

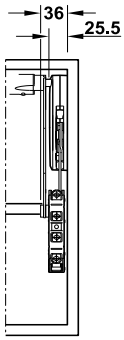

U = KH – HH – K

wys. korpusu KH mm	X mm	D mm	LH mm	HH mm	T mm	V1 mm	V2 mm
320–360	157	274,5	>280	278	>281	128	177
345–420	185	302,5	>308	328	>333	146	205
380–500	220	337,5	>343	390	>393	168	240
430–600	265	382,5	>388	470	>473	196	284

Schemat wierceń w korpusie

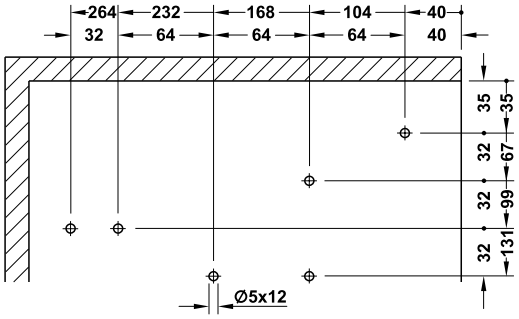

Schemat wierceń na froncie

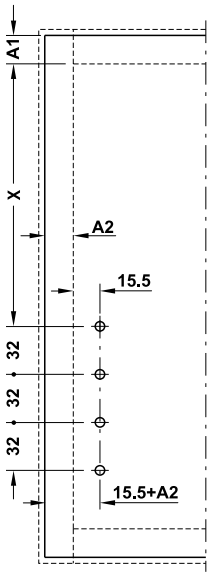

Schemat wierceń pod adapter do klap z ramką aluminiową 20 mm

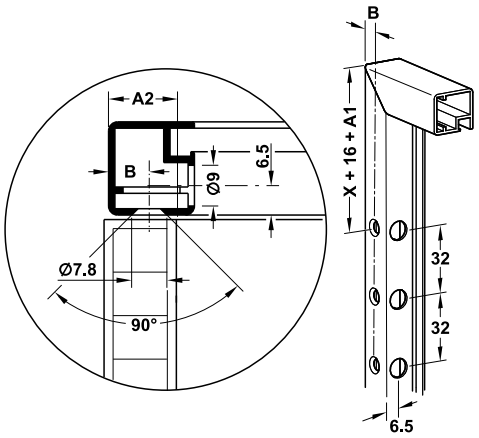

B = A2 – 5,5
$B_{min.}$ = 7,0
$B_{maks.}$ = 13,5

Regulacja siły okucia

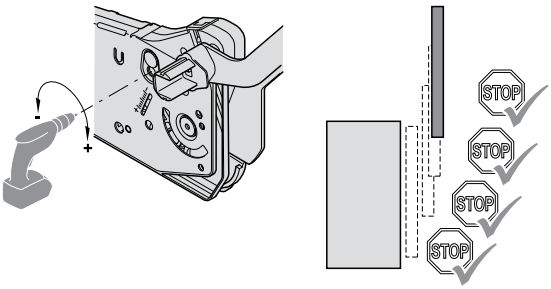

Ustawić we wkrętarce akumulatorowej minimalny moment obrotowy.
Zwrócić uwagę na identyczne ustawienie siły z lewej i prawej strony.

Okucie do klap jednoczęściowych Häfele Free swing
→ do jednoczęściowych klap drewnianych, szklanych lub z ramką aluminiową

- optymalny dostęp do zawartości szafek
- idealne do frontów o dużych powierzchniach
- nowoczesna stylistyka dzięki wyraźnym liniom
- minimalna siła potrzebna do otwarcia, funkcja zatrzymania w każdej pozycji i amortyzacja w kierunku otwierania i zamykania zapewniają wyjątkową jakość obsługi
- efektywny i sprawny montaż dzięki kołkom ustalającym, fabrycznie zamontowanym wkrętom Euro, technice szybkiego montażu przy froncie i poprzecznicy oraz regulacji mimośrodowej frontu

> materiał:	okucie: tworzywo sztuczne, stal, zaślepka: tworzywo sztuczne
> powierzchnia/kolor:	okucie: niklowane, zaślepka: szara, biała lub antracytowa
> możliwość regulacji:	regulacja wysokości ±1,5 mm, regulacja boczna ±1,5 mm, pochylenie ±1,5°, siła przytrzymująca

Tabela z wartościami orientacyjnymi do doboru właściwego modelu

model		S1sw	S2sw	S3sw	S4sw	S5sw	S6sw	S7sw	S8sw	S9sw
wys. korpusu mm		ciężar klapy kg								
370–500	370	1,8–4,0	–	–	3,4–6,5	–	–	5,2–10,3	–	–
	400	1,8–3,9	–	–	3,3–6,3	–	–	5,0–10,0	–	–
	450	1,8–3,7	–	–	3,2–6,1	–	–	4,8–9,4	–	–
	500	1,8–3,5	–	–	3,0–5,8	–	–	4,5–8,9	–	–
500–670	500	–	2,5–5,9	–	–	5,0–10,0	–	–	8,2–15,9	–
	550	–	2,5–5,6	–	–	4,8–9,6	–	–	7,8–15,2	–
	600	–	2,5–5,3	–	–	4,7–9,3	–	–	7,5–14,5	–
	670	–	2,5–4,8	–	–	4,5–8,8	–	–	7,0–13,5	–
670–800	670	–	–	3,2–6,5	–	–	5,7–11,3	–	–	8,5–17,1
	700	–	–	3,1–6,3	–	–	5,6–11,1	–	–	8,4–16,7
	750	–	–	3,0–6,0	–	–	5,4–10,7	–	–	8,2–16,0
	800	–	–	2,9–5,7	–	–	5,3–10,3	–	–	8,0–15,3

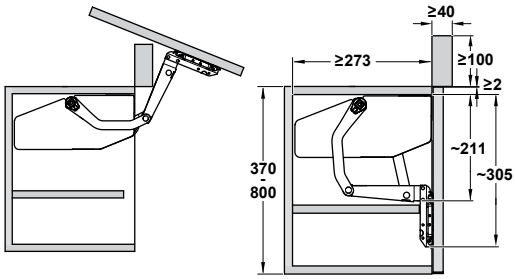

Zakres dostawy

1 komplet okuć do klap jednoczęściowych
(2 szt., z mocowania frontu do klap drewnianych lub z szeroką ramką aluminiową, instrukcją montażu i papierowym szablonem wiertarskim)

1 komplet zaślepek szarych lub białych
(2 szt., lewa/prawa)

model	szary	biały	antracyt
S1sw	372.34.500	372.34.700	372.34.300
S2sw	372.34.510	372.34.710	372.34.303
S3sw	372.34.520	372.34.720	372.34.306
S4sw	372.34.501	372.34.701	372.34.301
S5sw	372.34.511	372.34.711	372.34.304
S6sw	372.34.521	372.34.721	372.34.307
S7sw	372.34.502	372.34.702	372.34.302
S8sw	372.34.512	372.34.712	372.34.305
S9sw	372.34.522	372.34.722	372.34.308

opakowanie: 1 zestaw

Wskazówka dotycząca zamówienia
Drążek poprzeczny i ew. łączniki do frontów szklanych lub wąskich ram aluminiowych należy zamówić dodatkowo.
Przy klapach o szerokości >1800 mm zastosować dwa komplety Free swing.

Okucie do klap jednoczęściowych Häfele Free swing push

do jednoczęściowych klap bezuchwytowych drewnianych, szklanych lub z ramką aluminiową

> otwarcie przez naciśnięcie do klap bez uchwytów
> odbojnik delikatnie uchyla front, następnie klapę można zatrzymać w każdej pozycji

> materiał:	okucie: tworzywo sztuczne i metal, zaślepka: tworzywo sztuczne
> wykończenie/kolor:	okucie: niklowane, zaślepka: szara NCS S 2005-R80B, biała NCS S 0505 R80B lub antracytowa RAL 7043
> możliwość regulacji:	regulacja wysokości ±1,5 mm, regulacja boczna ±1,5 mm, pochylenie ±1,5°, regulacja siły, dystansu aktywującego odbojnik
> szerokość klapy:	<1200 mm

Häfele Free swing push – planowanie

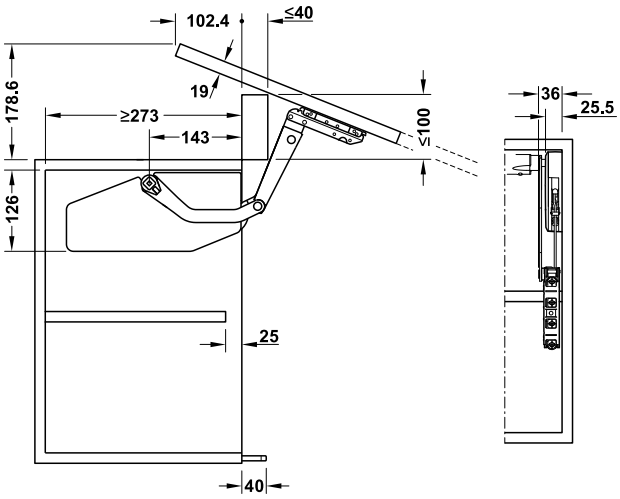

Zakres dostawy:

1 komplet okuć do klap jednoczęściowych z otwieraniem Push-to-Open (2 szt. lewa/prawa, z mocowaniem frontu do klap drewnianych lub z szeroką ramką aluminiową, instrukcją montażu i papierowym szablonem wiertarskim)
1 komplet zaślepek szarych, białych lub antracytowych (2 szt. lewa/prawa)
1 odbojnik PTO

model	szary	biały	antracyt
S1sw PTO	372.34.540	372.34.740	372.34.340
S2sw PTO	372.34.541	372.34.741	372.34.341
S3sw PTO	372.34.542	372.34.742	372.34.342
S4sw PTO	372.34.543	372.34.743	372.34.343
S5sw PTO	372.34.544	372.34.744	372.34.344
S6sw PTO	372.34.545	372.34.745	372.34.345
S7sw PTO	372.34.546	372.34.746	372.34.346
S8sw PTO	372.34.547	372.34.747	372.34.347
S9sw PTO	372.34.548	372.34.748	372.34.348

opakowanie: 1 zestaw

Tabela z wartościami orientacyjnymi do doboru właściwego modelu

wys. korpusu mm		ciężar klapy kg		
model		**S1sw PTO**	**S4sw PTO**	**S7sw PTO**
370–500	370	1,8–4,0	3,4–6,5	5,2–10,3
	400	1,8–3,9	3,3–6,3	5,0–10,0
	450	1,8–3,7	3,2–6,1	4,8–9,4
	500	1,8–3,5	3,0–5,8	4,5–8,9
model		**S2sw PTO**	**S5sw pto**	**S8sw PTO**
500–670	500	2,5–5,9	5,0–10,0	8,2–15,9
	550	2,5–5,6	4,8–9,6	7,8–15,2
	600	2,5–5,3	4,7–9,3	7,5–14,5
	670	2,5–4,8	4,5–8,8	7,0–13,5
model		**S3sw PTO**	**S6sw PTO**	**S9sw PTO**
670–800	670	3,2–6,5	5,7–11,3	8,5–17,1
	700	3,1–6,3	5,6–11,1	8,4–16,7
	750	3,0–6,0	5,4–10,7	8,2–16,0
	800	2,9–5,7	5,3–10,3	8,0–15,3

Wskazówki dotyczące zamówienia

Drążek poprzeczny, adapter do frontu szklanego i adapter przykręcany do odbojnika PTO (jeżeli stosowany) należy zamówić osobno.

Montaż odbojnika PTO

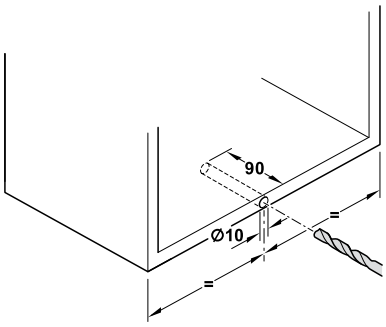

Häfele Free swing – akcesoria dodatkowe

Drążek poprzeczny

> zastosowanie: do synchronizacji
> materiał: aluminium
> powierzchnia: anodowana
> możliwość skrócenia

Montaż

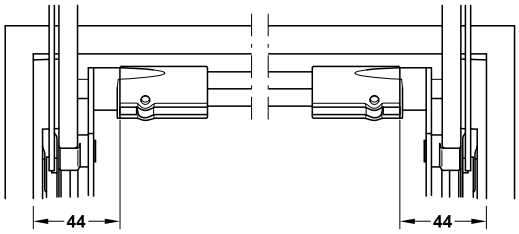

długość drążka = szer. korpusu w świetle – 88 mm

Uwaga
Drążek poprzeczny jest przygotowany pod ścianki boczne o grubości 16–19 mm.

szer. korpusu mm	długość mm	nr artykułu
600	474	372.33.692
900	774	372.33.694
1200	1074	372.33.696
1800	1674	372.33.698

opakowanie: 1 lub 10 szt.

Adapter do frontów szklanych

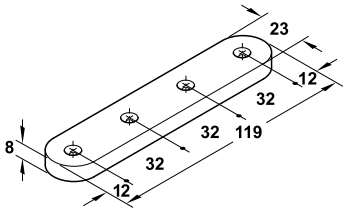

> zastosowanie: do połączenia z mocowaniem frontu przykręcanym do klap drewnianych przy frontach szklanych
> materiał: stal nierdzewna
> montaż: do przyklejania (wiązanie UV)
> grubość tafli szklanej: 6–10 mm
> szerokość klapy: <900 mm
> wkręty M5 dołączone do kompletu

Uwaga
Przy zastosowaniu mocowania frontu do przyklejania do szkła wymiary montażowe Free flap/swing/up należy przesunąć głębiej do wnętrza korpusu o wysokość adaptera (8 mm).

powierzchnia	nr artykułu
szczotkowana	372.91.598

opakowanie: 1 zestaw

Adapter do klap z ramką aluminiową 20 mm

> zastosowanie: do zamocowania okucia do klap jednoczęściowych wychylnych przy klapach z wąską ramką aluminiową
> materiał: znal
> wykonanie: lewe/prawe (uniwersalne)
> wkręty (M4 x 10 mm) wchodzą w zakres dostawy

Montaż

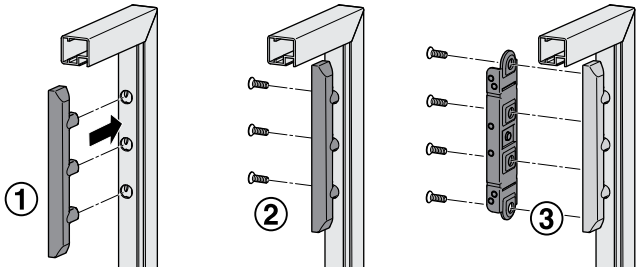

Uwaga
Okucie jest widoczne przy szkle float lub satynowanym; w razie potrzeby zastosować zaślepkę lub nieprzezroczyste szkło.

powierzchnia	nr artykułu
niklowana	372.91.599

opakowanie: 1 lub 10 zestawów

Projektowanie Free swing

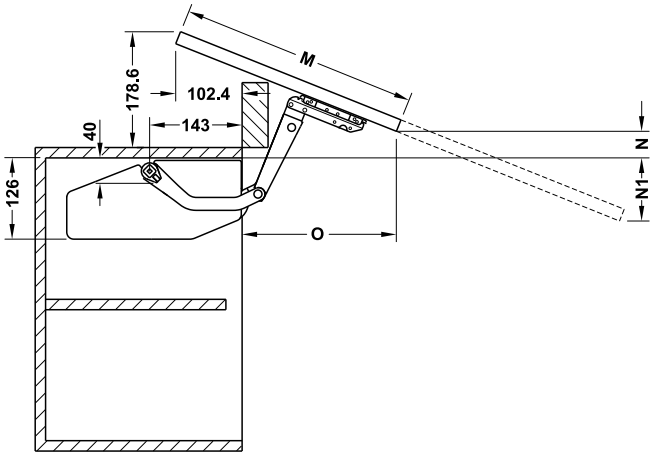

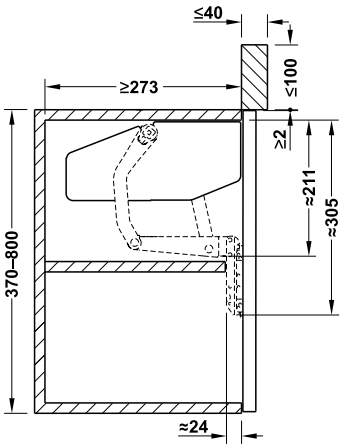

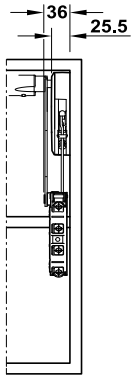

M mm	N mm	N1 mm	O mm
366	40,0	–	237,4
396	28,9	–	265,3
446	10,3	–	311,7
496	–	8,3	358,1
546	–	26,9	404,6
596	–	45,4	451,0
646	–	64,0	497,4
666	–	71,4	516,0
696	–	82,6	543,8
746	–	101,2	590,2
796	–	119,7	636,7

Schemat wierceń w korpusie

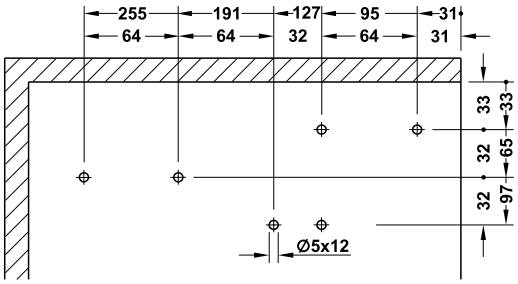

Schemat wierceń we froncie

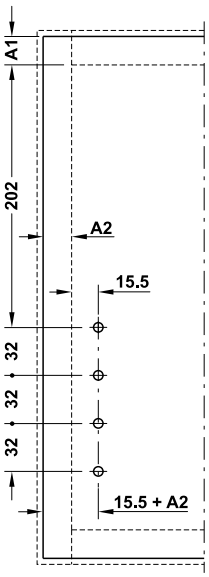

Schemat wierceń pod adapter do klap z ramką aluminiową 20 mm

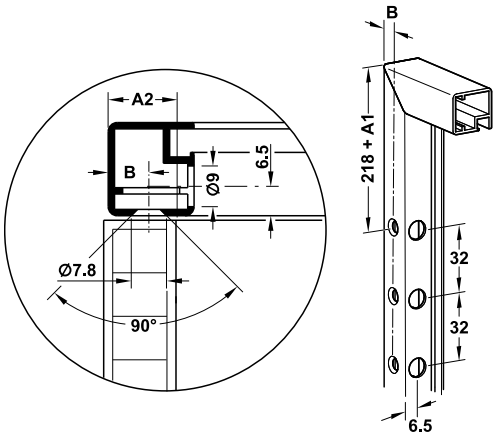

B = A2 – 5.5
$B_{min.}$ = 7.0
$B_{maks.}$ =13.5

Regulacja siły okucia

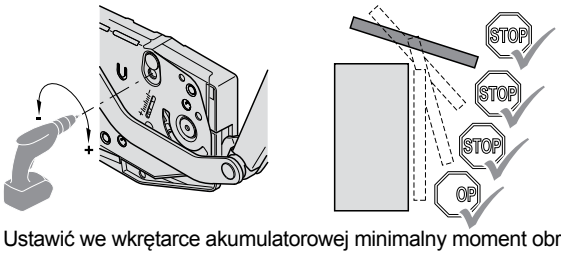

Ustawić we wkrętarce akumulatorowej minimalny moment obrotowy. Zwrócić uwagę na identyczne ustawienie siły z lewej i prawej strony.

Rodzina Free – pomoce montażowe

→ Wzornik wiertarski Free flap

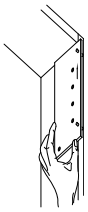

> zastosowanie: do wiercenia otworów w częściach bocznych korpusu
> materiał: szkło akrylowe z hartowanymi tulejkami wiertarskimi ze stali

Uwaga
Schemat wierceń można znaleźć na stronach z produktami Free flap. Wzornik wiertarski przykłada się bezpośrednio do lewego bądź prawego boku mebla.

	nr artykułu
wzornik wiertarski Free flap	372.91.023

opakowanie: 1 szt.

Wskazówka dotycząca zamówienia
Samocentrującą końcówkę wiertarską do otworu Ø 3 mm lub Ø 5 mm należy zamówić dodatkowo.

→ Wzornik wiertarski Free fold

> zastosowanie: do wiercenia otworów w częściach bocznych korpusu

	nr artykułu
wzornik wiertarski Free fold	372.37.050

opakowanie: 1 szt.

→ Wzornik wiertarski Free up

> zastosowanie: do wiercenia otworów w częściach bocznych korpusu

	nr artykułu
wzornik wiertarski Free up	372.33.050

opakowanie: 1 szt.

→ Wzornik wiertarki Free up

> długość: 31 mm
> szerokość: 13 mm
> wysokość: 5 mm
> materiał: przezroczysty pleksiglas

	nr artykułu
wzornik wiertarski Free swing	372.34.050

→ Wzornik wiertarski do mocowania frontu w całej rodzinie Free

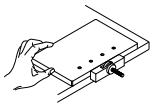

> zastosowanie: do wiercenia otworów pod mocowania frontu, do całej rodziny Free
> materiał: pleksiglas

	nr artykułu
Free flap 1.7, Free flap 3.15, Free fold, Free up, Free swing	372.64.893

opakowanie: 1 szt.

Wskazówka dotycząca zamówienia
Samocentrującą końcówkę wiertarską do otworu Ø 3 mm lub Ø 5 mm należy zamówić dodatkowo.

→ Samocentrująca końcówka wiertarska

> zastosowanie: do precyzyjnego wiercenia otworów
> materiał: stal
> wersja: z wiertłem Ø 3 lub 5 mm

średnica wiertła	nr artykułu
3 mm	001.25.791
5 mm	001.25.792

opakowanie: 1 szt.

Häfele Free e-drive – indywidualne komponenty i akcesoria

Free e-drive zestaw uzupełniający

> materiał:	obudowa zasilacza: znal, włącznik e-drive: tworzywo sztuczne
> montaż:	jednostka e-drive przykręcana do lewego okucia Free, włącznik e-drive do boku korpusu (otwór Ø 35 mm)

dane techniczne	
napięcie nominalne	24 V DC/2,5 A
częstotliwość radiowa	2,4 GHz
klasa ochrony	III

→ Free flap 1.7 i Free flap 3.15

Uwaga
Pasuje tylko do okuć Free flap wyprodukowanych po 11.05.2015.

Zakres dostawy
1 jednostka e-drive
2 włączniki e-drive (z baterią CR2032)
1 mocowanie frontu Free flap e-drive
1 szablon do wiercenia pod włącznik e-drive
1 zestaw instrukcji użytkowania
materiały montażowe

	nr artykułu
e-drive zestaw uzupełniający, Free flap	372.91.099

opakowanie: 1 zestaw

→ Free fold, Free up i Free swing

Zakres dostawy
1 jednostka e-drive
2 włączniki e-drive (z baterią CR2032)
1 szablon do wiercenia pod włącznik e-drive
1 zestaw instrukcji użytkowania
materiały montażowe

	nr artykułu
e-drive zestaw uzupełniający, Free fold/up/swing	372.37.099

opakowanie: 1 zestaw

Uwaga
Free e-drive obejmuje te same obszary zastosowania, co mechaniczne okucia podstawowe. Schematy wiercenia na panelu bocznym i przednim również pozostają niezmienione.

Bateria do włącznika e-drive

	nr artykułu
bateria pastylkowa CR2032	002.99.032

opakowanie: 1 lub 10 szt.

→ Zasilacz Häfele Loox i przewód Free E

dane techniczne	
napięcie wejściowe	100–240 V AC/50–60 Hz/1,3 A
klasa ochrony	II
moc	90 W

Zakres dostawy
1 zasilacz
1 przewód Free E

	nr artykułu
zasilacz	372.91.100

opakowanie: 1 szt.

Uwaga
Do zasilacza można podłączyć tylko jedną jednostkę Free E.

Aprobaty
Meble wyposażone w system Free E podlegają dyrektywom UE dotyczącym maszyn (2006/42/EG) na terenie Europejskiego Obszaru Gospodarczego (EOG), Szwajcarii i Turcji – zob. wytyczne dla producentów mebli na stronie www.haefele.de

Wskazówki do zamówienia
Przewód zasilający należy zamówić osobno.

Przewód zasilający

	typ wtyczki	długość mm	nr artykułu
	UK	2000	833.89.000
	AU	2000	833.89.001
	UE	2000	833.89.002
	US	2000	833.89.003
	JP	2000	833.89.004
	CN	2000	833.89.005
	KR	2000	833.89.006
	TW	2000	833.89.007

opakowanie: 1, 10 lub 50 szt.

Häfele Free e-drive – indywidualne komponenty i akcesoria

Free e-drive zestawy zaślepek

> materiał:	tworzywo sztuczne
> kolor:	szary NCS S2005 R80B, biały NCS 0505 R80B lub antracyt RAL 7043

→ Free flap 1.7 E

szary

biały

antracyt

	kolor	nr artykułu
Free flap 1.7 E zestaw zaślepek	szary	372.91.444
	biały	372.91.445
	antracytowy	372.91.447

opakowanie: 1 zestaw

→ Free flap 3.15 E

szary

biały

antracyt

	kolor	nr artykułu
Free flap 3.15 E zestaw zaślepek	szary	372.91.080
	biały	372.91.085
	antracytowy	372.91.086

opakowanie: 1 zestaw

→ Free fold E

szary

biały

antracyt

	kolor	nr artykułu
Free fold E zestaw zaślepek	szary	372.37.080
	biały	372.37.085
	antracytowy	372.37.086

opakowanie: 1 zestaw

→ Free up E

szary

biały

antracyt

	kolor	nr artykułu
Free up E zestaw zaślepek	szary	372.33.080
	biały	372.33.085
	antracytowy	372.33.086

opakowanie: 1 zestaw

→ Free swing E

szary

biały

antracyt

	kolor	nr artykułu
Free swing E zestaw zaślepek	szary	372.34.080
	biały	372.34.085
	antracytowy	372.34.086

opakowanie: 1 zestaw

Ramię zastępcze Free e-drive

> zastosowanie:	do zastępowania standardowego ramienia w podnośnikach e-drive
> materiał:	ramię: stal, mocowanie: tworzywo sztuczne

→ Free up E

model O

Uwaga
Pasuje tylko do okuć Free up wyprodukowanych po 18.04.2016.

	wysokość korpusu mm	model	nr artykułu
Free up E ramię zastępcze	320–360	O	372.33.090
	345–420	P	372.33.091
	380–500	Q	372.33.092
	430–600	R	372.33.093

opakowanie: 1 szt.

→ Free swing E

	nr artykułu
Free swing E ramię zastępcze	372.34.090

opakowanie: 1 szt.

Häfele Free e-drive – indywidualne komponenty i akcesoria

Free up E i Free swing E drążek poprzeczny

Montaż

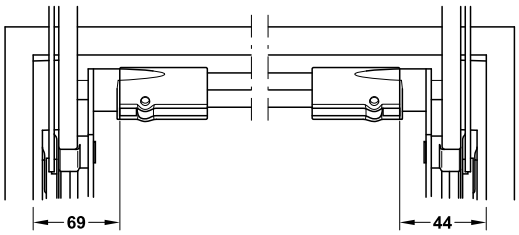

długość drążka = szer. korpusu w świetle - 133 mm

> zastosowanie: do synchronizacji
> materiał: aluminium
> wykończenie: anodowane
> może być skrócony do wymiarów korpusu

Uwaga
Drążek synchronizujący jest przygotowany pod ścianki boczne o grubości 16-19 mm.

szer. korpusu mm	długość mm	nr artykułu
600	449	372.33.689
900	749	372.33.688
1200	1049	372.33.687

opakowanie: 1 szt.

Opcjonalny włącznik e-drive
(jako element dodatkowy lub zamienny)

> częstotliwość radiowa: 2.4 GHz

	nr artykułu
włącznik e-drive (z wymienną baterią CR2032)	372.91.097

opakowanie: 1 szt.

→ Adapter przykręcany do włącznika e-drive

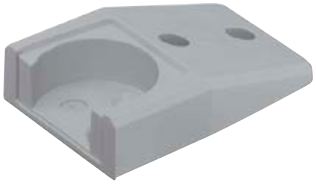

> zastosowanie: do przykręcania do boku korpusu jako adapter do włącznika e-drive
> materiał: tworzywo sztuczne
> kolor: jasny szary, RAL 7035

	nr artykułu
adapter przykręcany do włącznika e-drive	372.37.090

opakowanie: 1 lub 10 zestawów

PODNOŚNIKI

Häfele Maxi

Podnośnik bez kątowników montażowych
do klap drewnianych, szklanych lub z ramką aluminiową

Podnośnik Maxi

Maxi niklowane

> materiał:	podnośnik: znal, zaślepka do wkrętu regulacyjnego: tworzywo sztuczne
> powierzchnia:	niklowana, biała, czarna
> wykonanie:	lewe i prawe (uniwersalne)
> montaż:	bez użycia narzędzi (technika zatrzaskowa)
> możliwość regulacji:	regulacja siły

Zakres dostawy
1 podnośnik do klap

model	niklowane	białe	czarne
A	373.69.902	373.69.722	373.69.322
B	373.69.900	373.69.720	373.69.320
C	373.69.901	373.69.721	373.69.321
D	373.69.903	373.69.723	373.69.323

opakowanie: 1 lub 10 szt.

Wskazówka dotycząca zamówienia
Przy klapach o szerokości od 600 mm zastosować 2 okucia Maxi.
Kątowniki montażowe należy zamówić osobno.

Maxi białe

Maxi czarne

kątownik do frontu
373.69.912

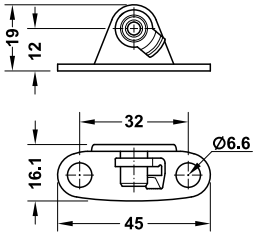

kątownik do korpusu „37 mm”
373.69.906

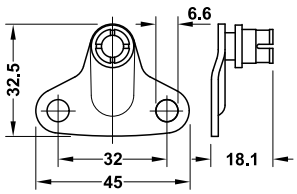

Zakres dostawy
1 podnośnik do klap

	niklowane	białe	czarne
do klap z zatrzaskiem przesuwnym	373.69.912	373.69.915	373.69.916
do korpusu – odległość od krawędzi 37 mm	373.69.906	373.69.981	373.69.983

opakowanie: 1 lub 20 szt.

Häfele Maxi – akcesoria dodatkowe

Kątownik mocujący do korpusu

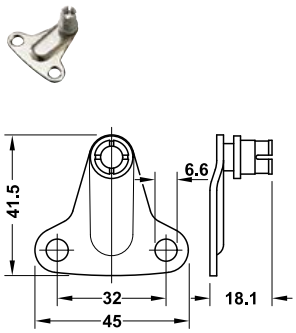

odległość od krawędzi 28 mm

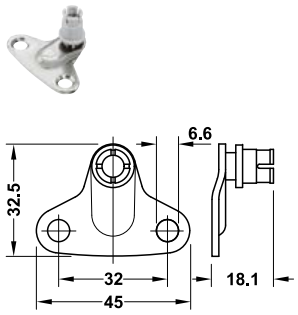

odległość od krawędzi 37 mm

> zastosowanie: do zamontowania podnośnika
> materiał: stal

	niklowany	biały	czarny
do odległości od krawędzi (korpusu) 28 mm	373.69.907	373.69.982	373.69.984
do odległości od krawędzi (korpusu) 37 mm	373.69.906	373.69.981	373.69.983

opakowanie: 1 lub 20 szt.

Kątownik przykręcany do klapy

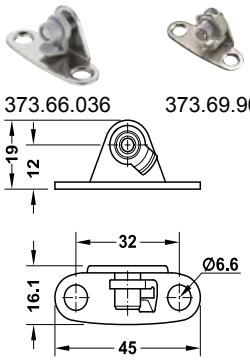

do klap drewnianych lub klap z ramką aluminiową o szer. od 45 mm

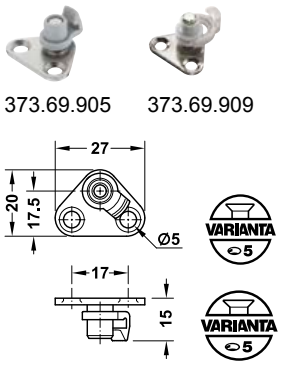

do klap z ramką aluminiową o szerokości 20 mm

> zastosowanie: do zamontowania podnośnika
> materiał: stal

montaż	niklowany	biały	czarny
do klap drewnianych lub klap z ramką aluminiową o szer. od 45 mm			
na wkręty euro	373.66.036	373.66.386	373.66.383
na wkręty do płyt wiórowych	373.66.681	373.66.384	373.66.381
z zatrzaskiem przesuwnym, na wkręty Euro	373.69.908	373.69.913	373.69.914
z zatrzaskiem przesuwnym, na wkręty do płyt wiórowych	373.69.912	373.69.915	373.69.916
do klap z ramką aluminiową o szerokości od 20 mm			
z zatrzaskiem przesuwnym	373.69.909	373.69.996	373.69.997
bez zatrzasku przesuwnego	373.69.905	373.69.998	373.69.999

opakowanie: 1 lub 20 szt.

Adapter do przyklejania do frontów szklanych

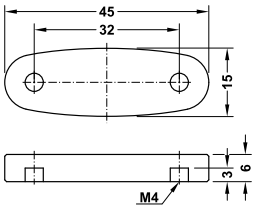

Uwaga
Przy zastosowaniu adaptera do przyklejania do szkła wymiary montażowe okucia Duo, Maxi lub Free flap H 1,5 należy przesunąć głębiej do wnętrza korpusu o wysokość adaptera (6 mm).

> zastosowanie: do kombinacji z mocowaniami frontów przykręcanymi do drewna lub szerokiej ramki aluminiowej (373.66.681/384/381) przy frontach szklanych
> materiał: stal nierdzewna
> montaż: do przyklejania
> wkręty M4 dołączone do kompletu

powierzchnia	nr artykułu
szczotkowana	373.69.780

opakowanie: 1 szt.

Amortyzator

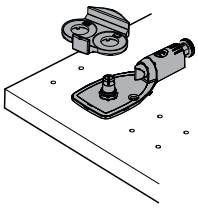

Uwaga
Kątownik mocujący do korpusu nie jest wymagany przy zastosowaniu amortyzatora.

> zastosowanie: w odległości 28 lub 37 mm
> regulacja drogi hamowania

materiał	niklowany	biały	czarny
znal	373.69.799	373.69.798	373.69.398

opakowanie: 1 lub 10 szt.

PODNOŚNIKI

Häfele Maxi do frontów z uchwytem

Maxi – rozwiązanie do szczególnie szerokich i ciężkich frontów

Uwaga

> należy koniecznie zachować poniższe wymiary montażowe i wartości orientacyjne z tabeli przy tego typu rozwiązaniu
> przy klapach o szerokości od 600 mm zastosować dwa okucia Maxi
> ciężar określony dla jednego okucia Maxi, przy zastosowaniu dwóch okuć Maxi podane ciężary klap podwajają się
> zastosowanie w połączeniu z zawiasami puszkowymi z automatycznym zamykaniem lub z cichym domykiem

kąt otwarcia 75°

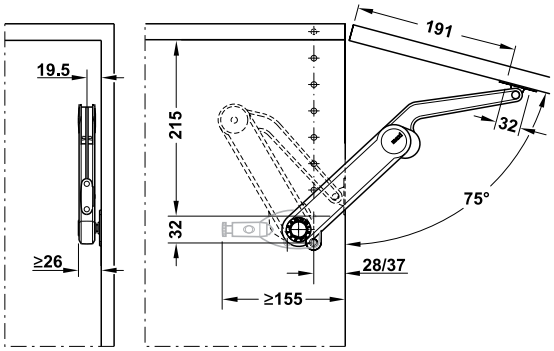

wys. korpusu	ciężar klapy kg			
mm	model A	model B	model C	model D
300	3,8–7,1	6,7–13,7	11,9–21,0	15,4–27,3
400	2,8–5,3	5,0–10,3	8,9–15,8	11,6–20,5
500	2,3–4,3	4,1–8,3	7,2–12,5	9,4–16,2
600	1,9–3,5	3,3–7,0	5,9–10,6	7,6–13,7
700	1,6–3,0	2,8–5,7	5,0–8,8	6,5–11,4
800	1,4–2,7	2,5–5,1	4,4–7,9	5,7–10,4
900	1,3–2,4	2,2–4,6	4,0–7,0	5,2–9,1
1000	1,1–2,1	2,0–4,1	3,6–6,3	4,6–8,2

kąt otwarcia 90°

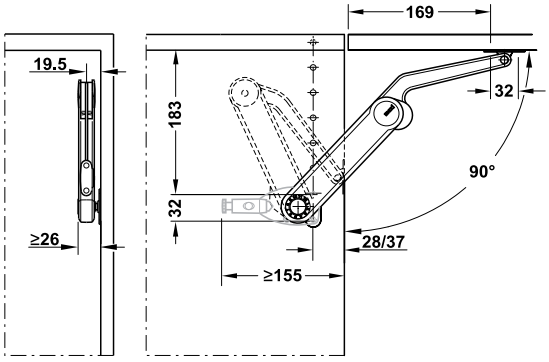

wys. korpusu	ciężar klapy kg			
mm	model A	model B	model C	model D
300	3,0–5,3	5,1–10,2	9,1–15,8	11,9–20,8
400	2,3–4,0	3,8–7,6	6,9–11,9	8,9–15,6
500	1,8–3,2	3,1–6,1	5,5–9,6	7,2–12,5
600	1,5–2,7	2,6–5,1	4,6–7,9	6,0–10,4
700	1,3–2,2	2,1–4,2	3,8–6,6	4,9–8,7
800	1,1–2,0	1,9–3,9	3,4–5,9	4,4–7,8
900	1,0–1,8	1,7–3,4	3,0–5,2	3,9–6,9
1000	0,6–1,6	1,5–3,0	2,7–4,7	3,6–6,2

kąt otwarcia 110°

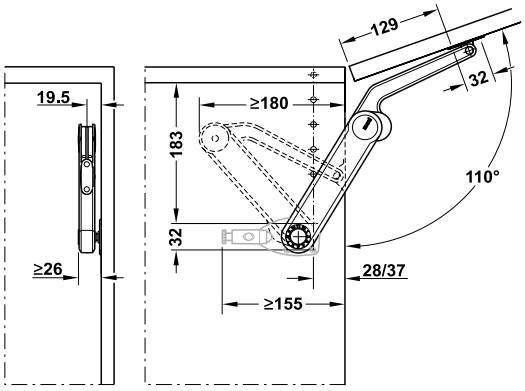

wys. korpusu	ciężar klapy kg			
mm	model A	model B	model C	model D
300	2,4–4,0	3,9–7,5	6,8–11,6	9,2–15,0
400	1,8–3,0	2,9–5,6	5,1–8,7	6,9–11,2
500	1,4–2,4	2,4–4,5	4,0–7,1	5,7–9,0
600	1,2–2,0	1,9–3,8	3,3–5,9	4,5–7,6
700	1,0–1,7	1,7–3,1	2,9–4,8	3,8–6,2
800	0,9–1,4	1,4–2,8	2,6–4,3	3,4–5,6
900	0,8–1,3	1,3–2,5	2,3–3,8	3,0–5,0
1000	0,7–1,2	1,1–2,2	2,0–3,5	2,7–4,5

Häfele Maxi do frontów bezuchwytowych – PTO

Automatyczne otwieranie na pełną wysokość

Uwaga

> należy koniecznie zachować poniższe wymiary montażowe i wartości orientacyjne z tabeli przy tego typu rozwiązaniu
> przy klapach o szerokości od 600 mm zastosować dwa okucia Maxi
> ciężar określony dla jednego okucia Maxi, przy zastosowaniu dwóch okuć Maxi podane ciężary klap podwajają się
> zastosowanie w połączeniu z zawiasami puszkowymi push i zatrzaskami magnetycznymi
> niezawodne przytrzymywanie klapy zapewni zatrzask magnetyczny Push

kąt otwarcia 75°

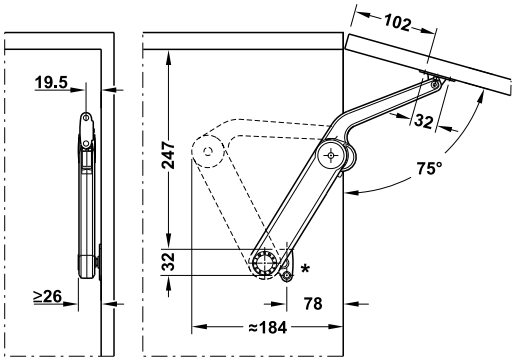

wys. korpusu	ciężar klapy kg			
mm	model A	model B	model C	model D
300	2,4–3,3	4,5–6,8	5,5–9,5	8,6–11,8
400	1,7–2,3	3,6–5,3	4,6–7,7	6,0–10,1
500	–	2,7–4,7	4,3–7,0	5,8–9,2
600	–	2,1–3,3	2,9–5,1	3,9–6,6
700	–	2,1–3,0	2,6–4,5	3,4–5,8
800	–	–	2,5–4,2	3,3–5,5
900	–	–	2,1–3,7	2,8–4,8
1000	–	–	2,0–3,4	2,7–4,4

kąt otwarcia 90°

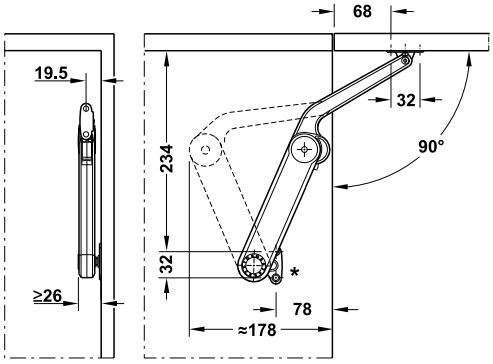

wys. korpusu	ciężar klapy kg			
mm	model A	model B	model C	model D
300	1,7–2,4	3,1–4,6	3,8–7,0	5,8–9,8
400	–	2,4–3,7	3,1–5,5	4,2–7,1
500	–	1,6–2,9	2,6–4,5	3,4–5,8
600	–	1,5–2,4	2,1–3,6	2,9–4,8
700	–	1,2–2,1	1,5–3,2	2,5–4,0
800	–	–	1,3–2,9	2,2–3,8
900	–	–	1,1–2,6	1,9–3,3
1000	–	–	–	1,6–3,0

kąt otwarcia 110°

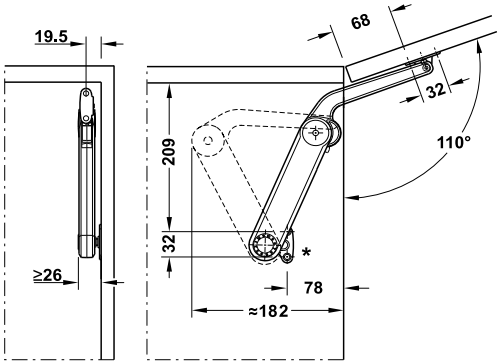

wys. korpusu	ciężar klapy kg			
mm	model A	model B	model C	model D
300	–	2,7–4,0	3,5–6,1	5,1–7,8
400	–	1,8–3,0	2,7–4,6	3,4–5,0
500	–	1,7–2,4	2,3–3,7	3,0–4,9
600	–	1,4–2,1	1,8–3,1	2,5–4,2
700	–	–	1,6–2,7	2,2–3,5
800	–	–	–	1,8–3,1
900	–	–	–	1,4–2,9
1000	–	–	–	1,2–2,6

*wymiary dla Maxi z mocowaniem do korpusu w odległości 37 mm od krawędzi

PODNOŚNIKI

Free flap H 1.5 – okucie do szafki górnej

do klap drewnianych, szklanych lub z ramką aluminiową

Atrakcyjna różnorodność optyczna
- dostępne w jednolitej wersji z tworzywa sztucznego lub z metalowym ramieniem nośnym; biały lub szary kolor obudowy

Wielofunkcyjność w zastosowaniach
- produkt zapewnia wszechstronną funkcjonalność frontów z uchwytem i bez: poprzez zmianę położenia montażowego i połączenie z elementami dodatkowymi okucie można stosować w tradycyjnych rozwiązaniach z uchwytem, jak również w zastosowaniach Push-To-Open bez uchwytu
- możliwość zastosowania z jednej strony lub z dwóch (w zależności od szerokości i ciężaru klapy)
- zastosowanie w połączeniu ze standardowymi zawiasami puszkowymi 110° (zawiasy Push do zastosowań Push-To-Open; zawiasy z amortyzatorem do spowolnionego zamykania)

Łatwość obsługi
- łatwy, wydajny montaż bez użycia narzędzi
- indywidualna regulacja siły w zależności od ciężaru klapy i żądanej funkcji

Wersje produktowe i kolorystyczne
wykonanie z pełnego białego lub szarego tworzywa sztucznego, obudowa z białego lub szarego tworzywa sztucznego, z metalowym ramieniem nośnym

Kryterium różnicujące wersje modelowe
kod barwny nakrętki regulacyjnej do rozróżniania modeli A (szara), B (beżowa), C (biała) i D (czarna)

Szybki montaż

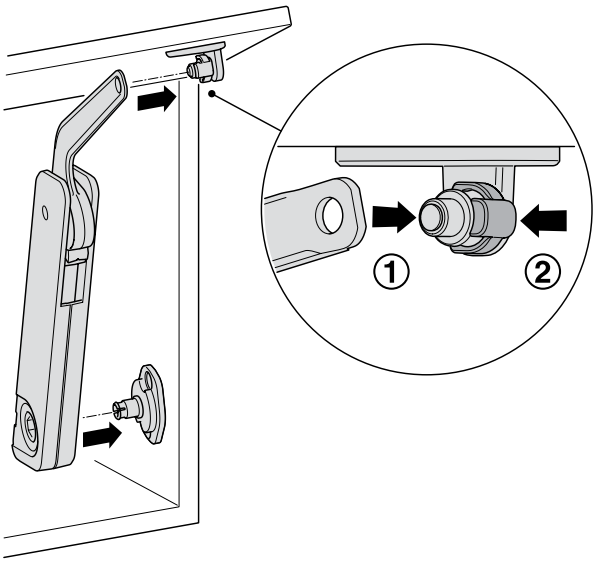

szybki montaż okucia bez użycia narzędzi na zamontowanych wstępnie kątownikach przykręcanych

Regulacja siły przytrzymującej przy pomocy klucza imbusowego o rozm. 10 (nr art. 235.79.301).

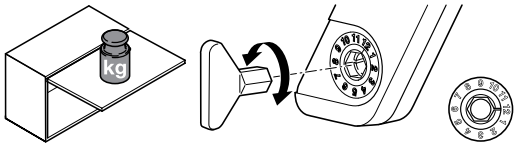

Uwaga
Do regulacji siły przytrzymującej użyć pozycji 1–8. Pozycję 9–12 wykorzystywać w razie konieczności do regulacji klapy.

Możliwości regulacji frontu

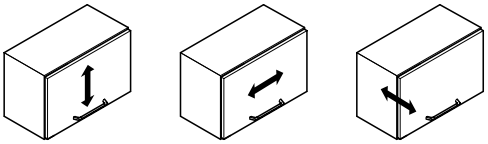

regulacja wysokości* | regulacja boczna* | regulacja pochylenia*

* zależy od zastosowanych zawiasów puszkowych

Możliwości zastosowania
do frontów z uchwytem

Free flap H 1,5 – rozwiązanie standardowe do otwierania klapy ze wspomaganiem

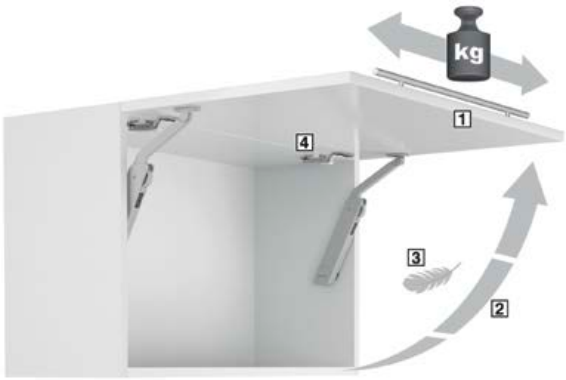

1 do frontów z uchwytem
2 klapa zatrzymuje się w każdym położeniu
3 redukcja siły potrzebnej do otwarcia klapy dzięki wspomaganiu
4 zastosowanie w połączeniu ze standardowymi zawiasami puszkowymi 110°; amortyzacja zamykania przez zastosowanie zawiasów ze zintegrowaną funkcją amortyzowania

Wymagane miejsce

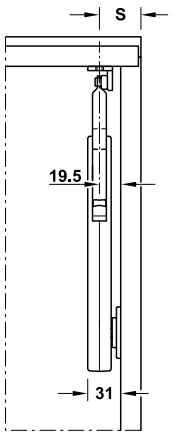

S = nałożenie drzwi + 19,5 mm

Możliwości zastosowania
do frontów bezuchwytowych

Free flap H 1,5 – Touch Opening
Rozwiązanie do otwierania z możliwością uchylania i zatrzymania w każdej pozycji

1 po naciśnięciu na front, front uchyla się, klapę można następnie całkowicie otworzyć i ponownie zamknąć ręką; front zatrzymuje się w każdej pozycji
2 zastosowanie w połączeniu z zawiasami puszkowymi Duomatic Push
3 przytrzymywanie przez zatrzask magnetyczny i płytkę współpracującą
4 dodatkowy magnes do przytrzymywania (opcja)

Free flap H 1,5 – Push-To-Open
Rozwiązanie do automatycznego otwierania na pełną wysokość

1 poprzez naciśnięcie na front, front otwiera się całkowicie w położenie krańcowe
2 zastosowanie w połączeniu z zawiasami puszkowymi Duomatic Push
3 przytrzymywanie przez zatrzask magnetyczny i płytkę współpracującą na froncie
4 dodatkowy magnes do przytrzymywania (opcja)

Free flap H 1,5 – rozwiązanie standardowe do otwierania klapy ze wspomaganiem

Uwaga

> należy koniecznie zachować poniższe wymiary montażowe i wartości orientacyjne z tabeli
> od szerokości klapy 600 mm zastosować dwa okucia Free flap H 1,5
> dane ciężaru podane w tabelach wartości orientacyjnych odnoszą się do jednego okucia Free flap H 1,5; przy zastosowaniu dwóch okuć wartości ciężaru klapy podwajają się
> zastosowanie w połączeniu ze standardowymi zawiasami puszkowymi 110° z wbudowanym amortyzatorem

kąt otwarcia 75°

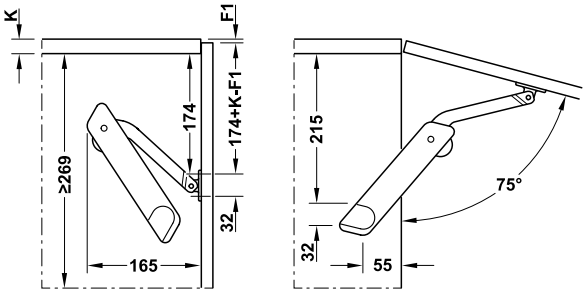

wys. korpusu	ciężar klapy kg		
mm	model A	model B	model D
350	2,6–4,2	3,8–6,5	6,2–10,9
400	2,3–3,3	3,0–5,8	5,6–10,2
450	2,2–3,1	2,7–4,6	5,5–9,7
500	1,7–2,8	2,3–4,6	4,6–8,5
550	1,6–2,6	2,2–4,2	4,1–6,6
600	1,2–2,3	2,1–3,9	3,9–6,0

kąt otwarcia 90°

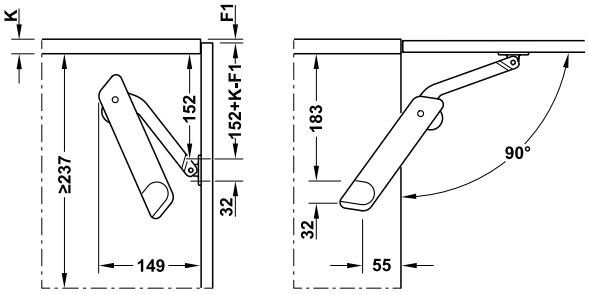

wys. korpusu	ciężar klapy kg		
mm	model A	model B	model D
275	2,8–3,8	3,5–6,0	5,8–10,5
300	2,2–3,4	3,3–5,7	5,2–9,0
350	2,1–2,9	2,7–4,9	4,8–8,0
400	1,6–2,3	2,3–4,6	4,3–7,9
450	1,3–2,2	2,0–3,8	3,8–6,3
500	1,2–2,0	1,7–3,4	3,4–6,0
550	1,2–1,9	1,7–3,0	3,0–5,1
600	0,9–1,6	1,6–3,0	3,0–4,7

kąt otwarcia 110°

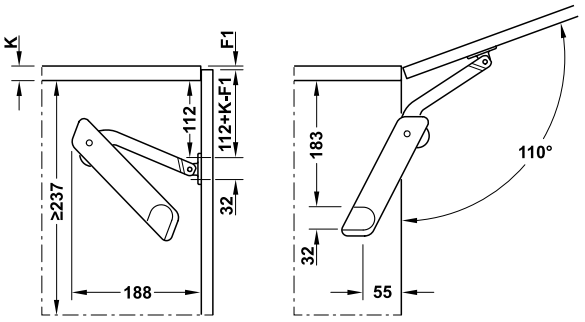

F1 > 2 mm

wys. korpusu	ciężar klapy kg		
mm	model A	model B	model D
275	1,9–2,8	2,6–4,3	4,2–7,1
300	1,1–2,4	2,4–4,1	4,0–7,0
350	1,1–2,1	2,1–3,7	3,6–6,4
400	1,1–1,7	1,7–3,2	3,2–5,5
450	1,0–1,6	1,6–2,8	2,8–5,5
500	1,0–1,4	1,3–2,5	2,5–4,5
550	0,8–1,3	1,3–2,2	2,2–3,9
600	0,7–1,2	1,2–2,2	2,2–4,3

Free flap H 1,5 – Touch Opening

Uwaga

> należy koniecznie zachować poniższe wymiary montażowe i wartości orientacyjne z tabeli
> od szerokości klapy 600 mm zastosować dwa okucia Free flap H 1,5
> dane ciężaru podane w tabelach wartości orientacyjnych odnoszą się do jednego okucia Free flap H 1,5; przy zastosowaniu dwóch okuć wartości ciężaru klapy podwajają się
> zastosowanie w połączeniu ze standardowymi zawiasami puszkowymi 110° z wbudowanym amortyzatorem lub bez
> niezawodne przytrzymywanie klapy zapewni 1 zatrzask magnetyczny Push 356.06.460/461 oraz (w pewnej odległości) magnes dodatkowy 356.06.470/471

kąt otwarcia 75°

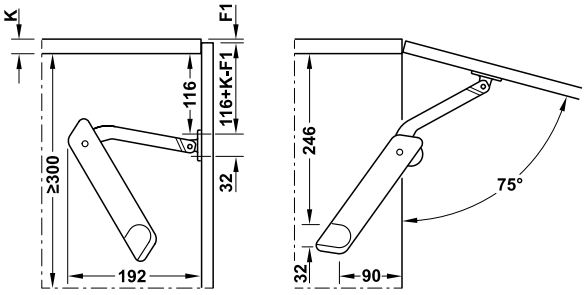

wys. korpusu	ciężar klapy kg		
mm	model B	model C	model D
350	4,6–5,3	–	–
400	3,2–4,8	4,3–7,0*	5,5–8,0*
450	2,5–4,0	4,0–6,3*	5,0–7,6*
500	2,2–3,5	3,5–5,4*	4,7–7,3*
550	2,0–3,3	2,6–5,1	4,0–6,9
600	–	2,6–4,7	3,6–6,3

* 356.06.460/461 + 356.06.470/471

kąt otwarcia 90°

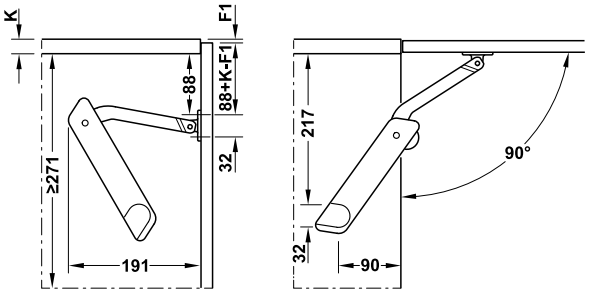

wys. korpusu	ciężar klapy kg		
mm	model B	model C	model D
350	2,4–4,2	3,4–5,2*	4,7–6,9*
400	1,5–3,2	3,1–4,9*	3,9–5,6*
450	1,5–2,6	2,6–4,2*	3,6–5,4*
500	1,4–2,4	2,4–3,6	3,4–5,0
550	1,3–2,1	1,9–3,2	2,6–4,6
600	1,3–1,9	1,8–3,1	–

* 356.06.460/461 + 356.06.470/471

kąt otwarcia 110°

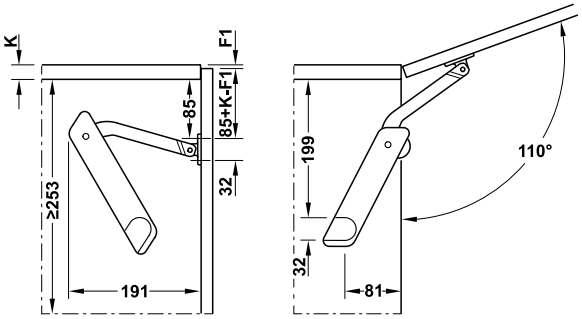

F1 ≥ 2 mm

wys. korpusu	ciężar klapy kg		
mm	model B	model C	model D
300	2,0–3,6	2,8–5,3	–
350	2,0–3,4	2,7–4,6	3,6–5,6
400	1,8–2,9	2,6–3,9	3,5–5,0
450	1,4–2,2	2,2–3,7	2,9–4,4
500	1,3–2,2	2,0–3,4	2,6–3,7
550	1,0–1,8	1,6–3,2	2,3–3,9
600	–	1,5–2,7	2,2–3,4

Free flap H 1,5 – Push-To-Open
Rozwiązanie do automatycznego otwierania na pełną wysokość

Uwaga

> należy koniecznie zachować poniższe wymiary montażowe i wartości orientacyjne z tabeli
> od szerokości klapy 600 mm zastosować dwa okucia Free flap H 1,5
> dane ciężaru podane w tabelach wartości orientacyjnych odnoszą się do jednego okucia Free flap H 1,5; przy zastosowaniu dwóch okuć wartości ciężaru klapy podwajają się
> zastosowanie w połączeniu z zawiasami push i zatrzaskami magnetycznymi Duomatic Push
> niezawodne przytrzymywanie klapy zapewni 1 zatrzask magnetyczny Push 356.06.460/461 oraz (w pewnej odległości) magnes dodatkowy 356.06.470/471

kąt otwarcia 75°

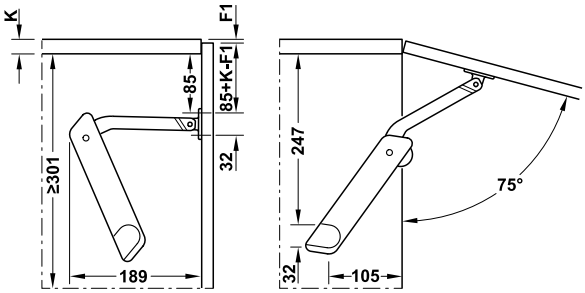

wys. korpusu	ciężar klapy kg		
mm	model B	model C	model D
350	2,6–3,6	3,1–5,3*	4,7–6,6*
400	2,3–3,1	3,1–5,1*	4,3–6,6*
450	1,8–2,6	2,6–4,0*	3,6–5,6*
500	1,6–2,3	2,3–3,6	3,3–4,9
550	1,5–2,1	2,1–3,6	3,1–4,6
600	1,4–2,0	2,0–3,2	2,7–4,2

* 356.06.460/461 + 356.06.470/471

kąt otwarcia 90°

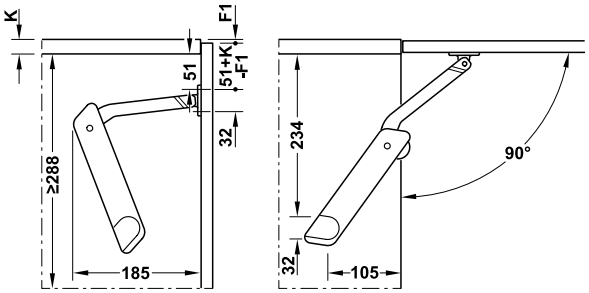

wys. korpusu	ciężar klapy kg		
mm	model B	model C	model D
350	1,7–2,5	2,1–3,2	3,0–4,0
400	1,3–1,9	1,9–3,0	2,8–4,0
450	1,1–1,5	1,5–2,6	2,2–3,2
500	–	1,4–2,4	2,0–2,9
550	–	1,3–2,2	1,8–2,8
600	–	1,3–1,7	1,5–2,5

kąt otwarcia 110°

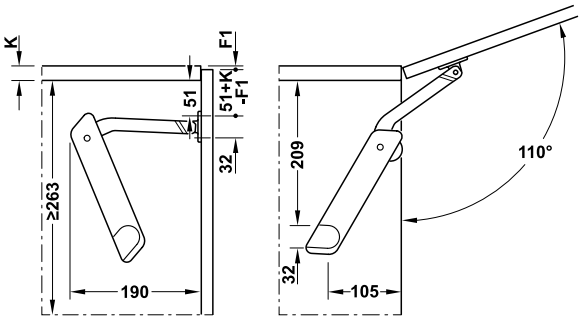

F1 > 2 mm

wys. korpusu	ciężar klapy kg		
mm	model B	model C	model D
300	1,5–2,1	2,1–3,0	2,7–4,1
350	1,5–2,1	1,9–2,7	2,6–3,7
400	1,1–1,5	1,5–2,5	2,2–3,5
450	1,0–1,3	1,3–2,3	2,0–2,9
500	–	1,2–1,7	1,6–2,7
550	–	1,2–1,7	1,5–2,3
600	–	1,2–1,5	1,3–2,1

Free flap H 1,5 – korpus z tworzywa sztucznego z metalowym ramieniem nośnym

do klap drewnianych, szklanych lub z ramką aluminiową

wykonanie Ⓛ lewe, Ⓡ prawe

> materiał:	obudowa, kątownik mocujący, kątownik przykręcany i klucz imbusowy: tworzywo sztuczne, ramię nośne: znal
> powierzchnia/kolor:	obudowa i elementy dołączane: szare NCS S 2005-R80B lub białe NCS S 0505-R80B; metalowe ramię nośne: niklowane
> montaż:	podnośnik do klap: bez użycia narzędzi, kątownik mocujący i kątownik przykręcany: do przykręcania
> możliwość regulacji:	regulacja siły przytrzymującej

→ Zestaw pojedynczy do zastosowania jednostronnego

Zakres dostawy
1 podnośnik do klap
1 kątownik mocujący do korpusu
1 kątownik przykręcany do klapy
1 klucz imbusowy z tworzywa sztucznego o rozm. 10
1 instrukcja montażu

model	wykonanie	szary	biały
A	prawe	372.28.600	372.28.800
	lewe	372.28.601	372.28.801
B	prawe	372.28.610	372.28.810
	lewe	372.28.611	372.28.811
C	prawe	372.28.620	372.28.820
	lewe	372.28.621	372.28.821
D	prawe	372.28.630	372.28.830
	lewe	372.28.631	372.28.831

opakowanie: 1 szt.

Wskazówka dotycząca zamówienia
Od szerokości klapy 600 mm zastosować 2 okucia Free flap H 1,5.

→ Zestaw podwójny do zastosowania obustronnego

Zakres dostawy
2 podnośniki do klap
2 kątowniki mocujące do korpusu
2 kątowniki przykręcane do klapy
1 klucz imbusowy z tworzywa sztucznego o rozm. 10
1 instrukcja montażu

model	wykonanie	szary	biały
A	obustronne	372.28.500	372.28.700
B		372.28.510	372.28.710
C		372.28.520	372.28.720
D		372.28.530	372.28.730

opakowanie: 1 komplet

Wskazówka dotycząca zamówienia
Od szerokości klapy 600 mm zastosować 2 okucia Free flap H 1,5.

PODNOŚNIKI

Häfele Free flap H 1,5 – korpus i ramię wykonane z tworzywa sztucznego

do klap drewnianych, szklanych lub z ramką aluminiową

wykonanie Ⓛ lewe, Ⓡ prawe

> materiał:	obudowa, ramię nośne, kątownik mocujący, kątownik przykręcany i klucz imbusowy: tworzywo sztuczne
> powierzchnia/kolor:	szary NCS S 2005-R80B lub biały NCS S 0505-R80B
> montaż:	podnośnik do klap: bez użycia narzędzi, kątownik mocujący i kątownik przykręcany: do przykręcania
> możliwość regulacji:	regulacja siły przytrzymującej

→ Zestaw pojedynczy do zastosowania jednostronnego

Zakres dostawy
1 podnośnik do klap
1 kątownik mocujący do korpusu
1 kątownik przykręcany do klapy
1 klucz imbusowy z tworzywa sztucznego o rozm. 10
1 instrukcja montażu

model	wykonanie	szary	biały
A	prawe	372.39.600	372.39.800
	lewe	372.39.601	372.39.801
B	prawe	372.39.610	372.39.810
	lewe	372.39.611	372.39.811
C	prawe	372.39.620	372.39.820
	lewe	372.39.621	372.39.821
D	prawe	372.39.630	372.39.830
	lewe	372.39.631	372.39.831

opakowanie: 1 szt.

Wskazówka dotycząca zamówienia
Od szerokości klapy 600 mm zastosować 2 okucia Free flap H 1,5.

→ Zestaw podwójny do zastosowania obustronnego

Zakres dostawy
2 podnośniki do klap
2 kątowniki mocujące do korpusu
2 kątowniki przykręcane do klapy
1 klucz imbusowy z tworzywa sztucznego o rozm. 10
1 instrukcja montażu

model	wykonanie	szary	biały
A	obustronne	372.39.500	372.39.700
B		372.39.510	372.39.710
C		372.39.520	372.39.720
D		372.39.530	372.39.730

opakowanie: 1 komplet

Wskazówka dotycząca zamówienia
Od szerokości klapy 600 mm zastosować 2 okucia Free flap H 1,5.

Free flap H 1,5 – akcesoria

→ Adapter do przyklejania do frontów szklanych

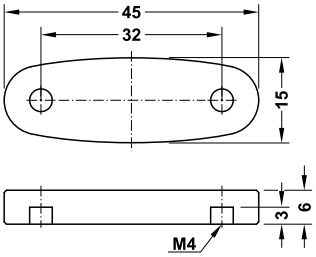

> zastosowanie: do połączenia z mocowaniem frontu przykręcanym do klapy przy frontach szklanych
> materiał: stal nierdzewna
> montaż: do przyklejania
> wkręty M4 dołączone do kompletu

Uwaga
Przy zastosowaniu adaptera do przyklejania do szkła wymiary montażowe okucia Duo, Maxi lub Free flap H 1,5 należy przesunąć głębiej do wnętrza korpusu o wysokość adaptera (6 mm).

powierzchnia	nr artykułu
szczotkowana	373.69.780

opakowanie: 1 szt.

→ Adapter do klap z ramką aluminiową 20 mm

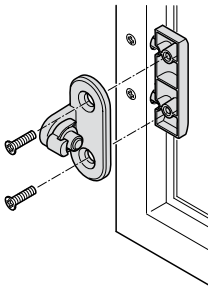

> materiał: znal
> materiały montażowe wchodzą w zakres dostawy

powierzchnia	nr artykułu
niklowana	372.37.044

opakowanie: 1 lub 10 zestawów

→ Zaślepka regulacji udźwigu

wykonanie	szara	biała
lewe	372.39.006	372.39.004

opakowanie: 50 szt.

→ Klucz imbusowy o rozm. 10

materiał	kolor	nr artykułu
tworzywo sztuczne	szary	235.79.301

opakowanie: 1, 100 lub 1000 szt.

PODNOŚNIKI

Do bezuchwytowego otwierania szafek

→ Zatrzask do osadzania w otworze, wersja magnetyczna z wypychaczem

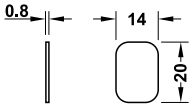

z płytką kontrującą do wklejania

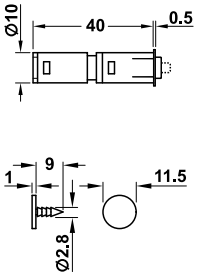

z płytką kontrującą do wbijania

> zastosowanie: do stosowania w panelach przednich bez uchwytów
> wersja: z magnesem do przytrzymywania zamkniętych drzwi i wypychaczem do zwalniania magnesu
> materiał: tworzywo sztuczne
> powierzchnia/kolor: czarno-beżowy
> montaż: do przykręcania w nawierconym otworze w górnym lub dolnym panelu szafki lub do montażu w krzyżowej obudowie adaptera
> szczelina drzwiowa min. 2,5 mm

wersja	nr artykułu
z płytką kontrującą do wbijania	356.06.460
z płytką kontrującą do wklejania	356.06.461

opakowanie: 1 szt.

→ Dodatkowy magnes (bez wypychacza)

do frontów o szerokości 1200 mm i większej lub w przypadku stosowania co najmniej 3 zawiasów Push

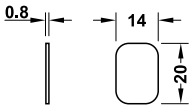

z płytką do wklejania

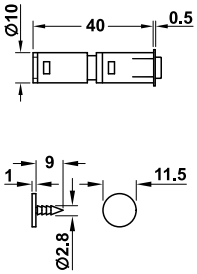

z płytką do wbijania

> zastosowanie: do stosowania dodatkowo z zatrzaskiem z wypychaczem
> wersja: z magnetyczną końcówką
> materiał: tworzywo sztuczne
> powierzchnia/kolor: pomarańczowo-beżowy
> montaż: do przykręcania w nawierconym otworze w górnym lub dolnym panelu szafki lub do montażu w adapterze

Uwaga
Dodatkowe magnesy należy ustawić w pewnej odległości od zatrzasku z wypychaczem w celu zapewnienia równej szczeliny.

wersja	nr artykułu
z płytką kontrującą do wbijania	356.06.470
z płytką kontrującą do wklejania	356.06.471

opakowanie: 1 szt.

→ Adapter krzyżakowy do przykręcania

> materiał: tworzywo sztuczne
> powierzchnia/kolor: beżowy
> montaż: do wkręcania w górny lub dolny panel szafki

wersja	nr artykułu
z pozycjonerem	356.06.410
bez pozycjonera	356.06.420

opakowanie: 1 lub 50 szt.

Wskazówka dotycząca zamówienia
Zatrzask z wypychaczem nie znajduje się w zestawie. Należy go zamawiać osobno.

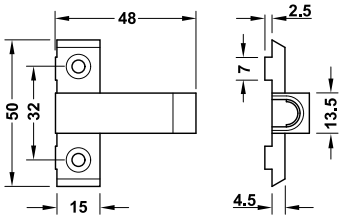

z pozycjonerem

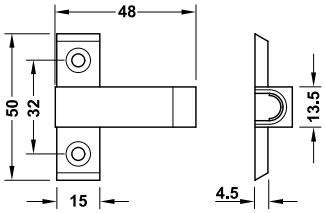

bez pozycjonera

→ Płytka do wbijania

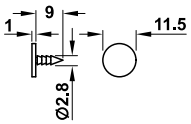

> materiał: stal
> powierzchnia: niklowana

montaż	nr artykułu
do wbijania	356.06.464

opakowanie: 1 lub 50 szt.

→ Płytka do wklejania

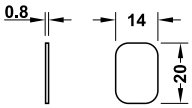

> materiał: stal
> powierzchnia: niklowana

montaż	nr artykułu
do wklejania	356.06.465

opakowanie: 1 lub 50 szt.

→ Płytka do przykręcania w nawierconym otworze

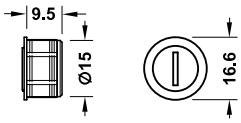

> materiał: płytka: tworzywo sztuczne, obudowa: tworzywo sztuczne
> powierzchnia: płytka: niklowana
> średnica otworu: 15 mm

montaż	nr artykułu
do przykręcania w nawierconym otworze	356.06.510

opakowanie: 1 szt.

PODNOŚNIKI

Häfele Duo

→ Zestaw kompletny Duo standard

Zakres dostawy
1 podnośnik do klap
1 kątownik mocujący do korpusu
1 kątownik przykręcany do klapy

montaż	odległość od krawędzi mm	niklowany	biały	czarny
do klap drewnianych lub klap z ramką aluminiową o szer. od 45 mm				
wkrętami do płyt wiórowych	28	373.66.611	373.66.261	373.66.211
	37	373.66.612	373.66.262	373.66.212
Euro wkrętem	28	373.66.613	373.66.263	373.66.213
	37	373.66.614	373.66.264	373.66.214
do klap z ramką aluminiową o szerokości 20 mm				
blachowkrętem	28	373.66.621	373.66.271	373.66.221
	37	373.66.622	373.66.272	373.66.222

opakowanie: 1 szt.

Zastosowanie standardowe

Montaż w funkcji podnośnika do klap

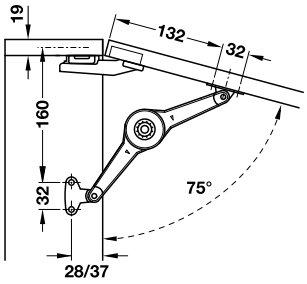

kąt otwarcia 75°

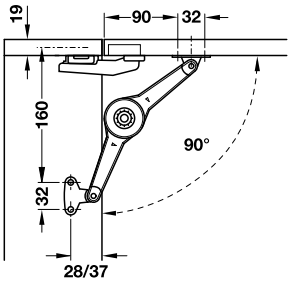

kąt otwarcia 90°

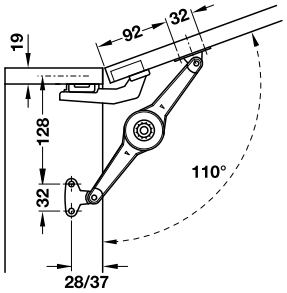

kąt otwarcia 110°

Montaż w funkcji rozwórki do klap

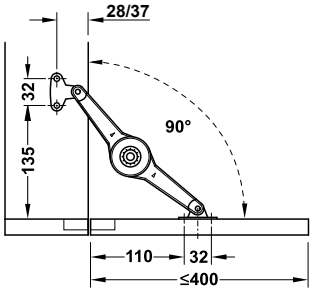

wymagany dodatkowy zatrzask

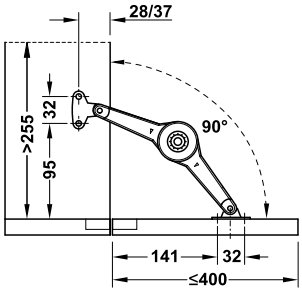

dodatkowy zatrzask nie jest potrzebny;
Wymagane miejsce na okucie wewnątrz korpusu przy zamykaniu klapy: 130 mm od przedniej krawędzi korpusu

Tabela z wartościami orientacyjnymi maks. ciężaru klap
Przy zastosowaniu w funkcji rozwórki do klap zamontować 2 okucia.

	wys. korpusu mm	ciężar klapy kg funkcja podtrzymywania 1 podnośnik	funkcja podtrzymywania 2 podnośniki	funkcja hamowania 1 podnośnik	funkcja hamowania 2 podnośniki
montaż w funkcji podnośnika do klap					
75°	200	9,0	15,0	11,5	15,0
	250	7,0	15,0	9,0	15,0
	300	6,0	12,0	7,5	15,0
	350	5,0	10,0	6,5	13,0
	400	4,5	9,0	6,0	11,5
	450	4,0	8,0	5,0	10,0
	500	3,5	7,0	4,5	9,0
90°	200–400 patrz tabela niżej „montaż w funkcji rozwórki do klap”				
	450	3,5	6,5	4,5	8,5
	500	3,0	6,0	4,0	7,5
110°	200	6,0	12,0	8,0	15,0
	250	5,0	9,5	6,0	12,0
	300	4,0	8,0	5,0	10,0
	350	3,5	7,0	4,0	9,0
	400	3,0	6,0	4,0	7,5
	450	2,5	5,5	3,5	7,0
	500	2,0	5,0	3,0	6,0
montaż w funkcji rozwórki do klap					
90°	200	7,5	15,0	9,5	15,0
	250	6,0	12,0	7,5	15,0
	300	5,0	10,0	6,0	13,0
	350	4,0	8,5	5,5	11,0
	400	3,5	7,0	5,0	10,0

Häfele Duo forte

→ Kompletny zestaw Duo forte

Zakres dostawy
1 podnośnik do klap
1 kątownik mocujący do korpusu
1 kątownik przykręcany do klapy

montaż	odległość od krawędzi mm	niklowany	biały	czarny
do klap drewnianych lub klap z ramką aluminiową o szer. od 45 mm				
wkrętami do płyt wiórowych	28	373.66.631	373.66.371	373.66.311
	37	373.66.632	373.66.372	373.66.312
Euro wkrętem	28	373.66.633	373.66.373	373.66.313
	37	373.66.634	373.66.374	373.66.314
do klap z ramką aluminiową o szerokości 20 mm				
blachowkrętem	28	373.66.641	373.66.375	373.66.321
	37	373.66.642	373.66.376	373.66.322

opakowanie: 1 szt.

Zastosowanie standardowe

Montaż w funkcji podnośnika do klap

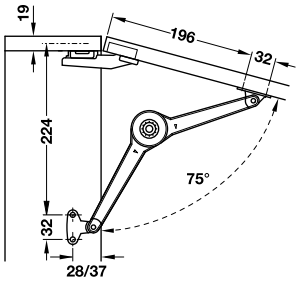

kąt otwarcia 75°

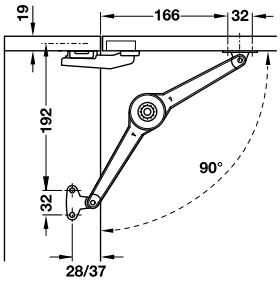

kąt otwarcia 90°

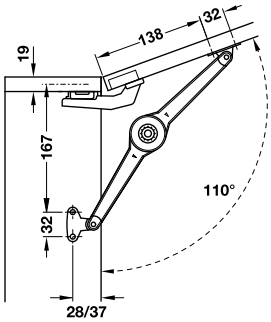

kąt otwarcia 110°

Montaż w funkcji rozwórki do klap

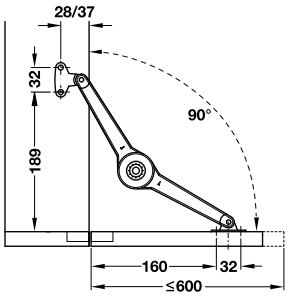

wymagany dodatkowy zatrzask

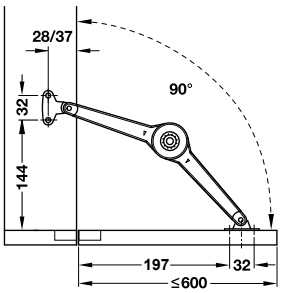

dodatkowy zatrzask nie jest potrzebny;
Wymagane miejsce na okucie wewnątrz korpusu przy zamykaniu klapy:
175 mm od przedniej krawędzi korpusu

Tabela z wartościami orientacyjnymi maks. ciężaru klap
Przy zastosowaniu w funkcji rozwórki do klap zamontować 2 okucia.

	wys. korpusu mm	ciężar klapy kg funkcja podtrzymywania 1 podnośnik	funkcja podtrzymywania 2 podnośniki	funkcja hamowania 1 podnośnik	funkcja hamowania 2 podnośniki
montaż w funkcji podnośnika do klap					
75°	200	14,0	15,0	15,0	15,0
	250	11,5	15,0	15,0	15,0
	300	9,0	15,0	12,0	15,0
	350	8,0	15,0	11,0	15,0
	400	7,0	14,0	9,0	15,0
	450	6,0	12,5	8,0	15,0
	500	5,5	11,0	7,0	15,0
	550	5,0	10,0	6,5	13,0
	600	5,0	9,5	6,0	12,0
	650	4,0	8,5	5,5	11,0
	700	4,0	8,0	5,0	10,5
90°	200–600 patrz tabela niżej „montaż w funkcji rozwórki do klap”				
	650	3,5	7,0	5,0	9,5
	700	3,0	7,0	4,0	9,0
110°	200	9,5	15,0	12,5	15,0
	250	7,5	15,0	10,0	15,0
	300	6,5	12,5	8,0	15,0
	350	5,5	11,0	7,0	14,0
	400	4,5	9,5	6,0	12,5
	450	4,0	8,5	5,5	11,0
	500	4,0	7,5	5,0	10,0
	550	3,5	7,0	4,0	9,0
	600	3,0	6,0	4,0	8,0
	650	3,0	5,5	4,0	7,5
	700	3,0	5,0	3,5	7,0
montaż w funkcji rozwórki do klap					
90°	200	12,5	15,0	15,0	15,0
	250	9,5	15,0	12,0	15,0
	300	8,0	15,0	10,0	15,0
	350	7,0	13,5	9,0	15,0
	400	6,0	12,0	8,0	15,0
	450	5,0	11,0	7,0	14,0
	500	5,0	9,5	6,0	12,0
	550	4,0	8,5	5,5	11,0
	600	4,0	8,0	5,0	10,0

PODNOŚNIKI

Siłowniki pneumatyczne

Podnośnik gazowy

do klap drewnianych lub z wąską ramką aluminiową

Montaż

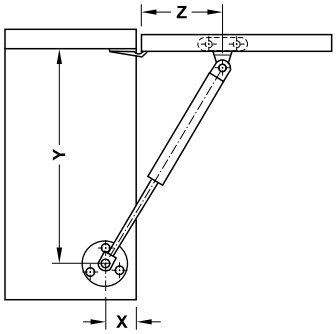

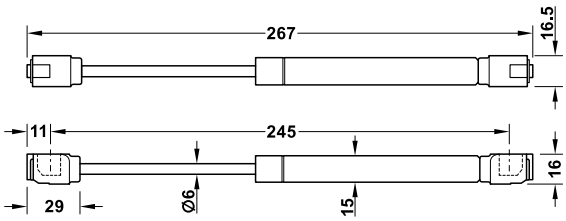

mocowanie do boku korpusu

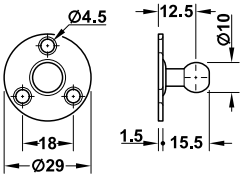

mocowanie do frontu drewnianego

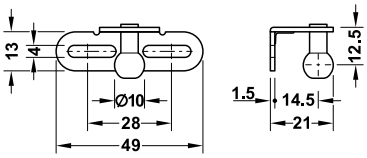

mocowanie do frontu z wąską ramką aluminiową

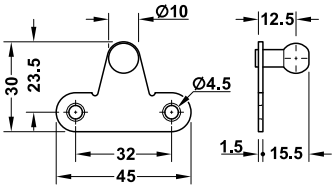

> materiał:	stal
> wykończenie:	srebrny, niklowany
> kąt otwarcia:	75–110°
> montaż:	płytki montażowe do przykręcania, podnośnik gazowy beznarzędziowo (system szybkiego montażu)

Tabela wartości przykładowych z wymiarami montażowymi przy zastosowaniu zawiasów nakładanych

kąt otwarcia	wymiar mm		
	X	Y	Z
75º	25	258	80
90º	25	236	80
110º	25	218	70

Tabela wartości przykładowych

Maksymalna waga klapy (kg) przy kącie otwarcia 75°

siła podnośnika	wysokość klapy mm			
N	300	400	500	600
60	2.0	1.5	1.2	1.0
80	2.7	2.0	1.6	1.4
100	3.4	2.6	2.0	1.7
120	4.1	3.1	2.5	2.0
150	4.7	3.5	2.9	2.4

Maksymalna waga klapy (kg) przy kącie otwarcia 90°

siła podnośnika	wysokość klapy mm			
N	300	400	500	600
60	1.8	1.3	1.1	0.9
80	2.4	1.8	1.4	1.2
100	3.0	2.2	1.8	1.5
120	3.6	2.7	2.1	1.8
150	4.1	3.2	2.3	2.1

Maksymalna waga klapy (kg) przy kącie otwarcia 110°

siła podnośnika	wysokość klapy mm			
N	300	400	500	600
60	1.6	1.2	0.9	0.8
80	2.1	1.6	1.2	1.0
100	2.6	1.9	1.6	1.3
120	3.1	2.3	1.9	1.6
150	3.5	2.6	2.2	1.9

Uwaga

Dane w przykładowych tabelach odnoszą się do zastosowania 1 podnośnika. Nośność zwiększa się dwukrotnie przy zastosowaniu 2 podnośników. Zaleca się użycie 2 podnośników w przypadku dużych klap.

Zakres dostawy

1 podnośnik gazowy
1 mocowanie do boku korpusu
1 mocowanie do frontu drewnianego
1 mocowanie do frontu z ramką aluminiową o szerokości 20 mm
1 zestaw instrukcji montażowych
materiały montażowe

siła podnośnika N	nr artykułu
50	373.82.945
60	373.82.916
80	373.82.917
100	373.82.918
120	373.82.919
150	373.82.920

opakowanie: 100 szt., siła 120 i 150 N 10 i 100 szt.

Podnośniki pneumatyczne
podnośnik do klap

> materiał:	stal
> montaż:	do przykręcania
> kąt otwarcia:	regulacja w zakresie 75°, 90°, 110°
> kolor:	srebrny

Montaż

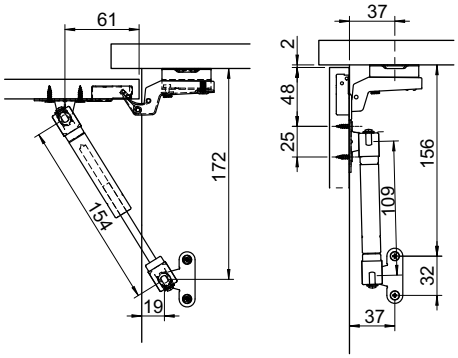

siła sprężyny N	nr artykułu
60	373.82.231
80	373.82.232

opakowanie: 100 szt.

PODNOŚNIKI

Podnośnik gazowy z funkcją STOP

do klap drewnianych lub z ramką aluminiową

- podnośnik zatrzymuje się w dowolnej pozycji
- łącząc podnośnik z zawiasami w wersji z hamulcem uzyskujemy ciche domykanie się klapy
- nowy kształt mocowań
- dostępny w dwóch kolorach

> montaż:	do przykręcania
> materiał:	stal
> powierzchnia/kolor:	srebrny lub biały
> kąt otwarcia:	75°, 90°, 110° (w zależności od montażu)

opakowanie:
100 szt.

siła sprężyny N	biały	srebrny
60	373.82.535	373.82.735
80	373.82.536	373.82.736
100	373.82.537	373.82.737
120	373.82.538	373.82.738
150	373.82.539	373.82.739

Zakres dostawy
1 podnośnik gazowy
1 kątownik mocujący do korpusu
1 kątownik do klapy drewnianej
1 kątownik do klapy z ramką aluminiową 20 mm
5 wkrętów
instrukcja montażu

Rysunek

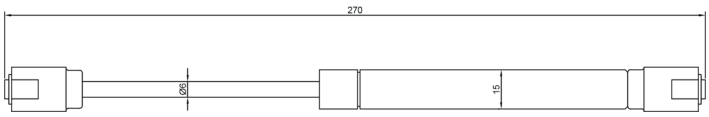

Montaż

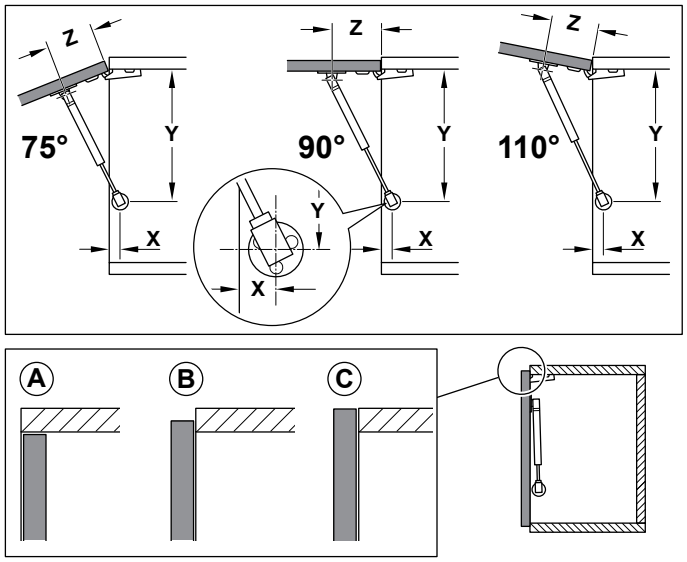

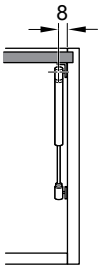

		X	Y	Z
75°	A	45	278	80
	B	25	266	80
	C	25	260	80
90°	A	45	255	80
	B	25	245	80
	C	25	238	80
110°	A	45	239	70
	B	25	227	70

Tabele wagowe

ciężar klapy (kg) wykonanej z płyty wiórowej laminowanej 18 mm (12,56 kg/m²)												
wysokość klapy (mm)	szerokość klapy (mm)											
	400	450	500	550	600	700	800	900	1000	1200	1500	1800
225	1,13	1,27	1,41	1,55	1,70	1,98	2,26	2,54	2,83	3,39	4,24	5,09
250	1,26	1,41	1,57	1,73	1,88	2,20	2,51	2,83	3,14	3,77	4,71	5,65
300	1,51	1,70	1,88	2,07	2,26	2,64	3,01	3,39	3,77	4,52	5,65	6,78
350	1,76	1,98	2,20	2,42	2,64	3,08	3,52	3,96	4,40	5,28	6,59	7,91
400	2,01	2,26	2,51	2,76	3,01	3,52	4,02	4,52	5,02	6,03	7,54	9,04
450	2,26	2,54	2,83	3,11	3,39	3,96	4,52	5,09	5,65	6,78	8,48	10,17
500	2,51	2,83	3,14	3,45	3,77	4,40	5,02	5,65	6,28	7,54	9,42	11,30
550	2,76	3,11	3,45	3,80	4,14	4,84	5,53	6,22	6,91	8,29	10,36	12,43
600	3,01	3,39	3,77	4,14	4,52	5,28	6,03	6,78	7,54	9,04	11,30	13,56
650	3,65	3,67	4,08	4,49	4,90	5,71	6,53	7,35	8,16	9,80	12,25	14,70

ciężar klapy (kg) wykonanej z płyty MDF lakierowanej 18 mm (14,03 kg/m²)												
wysokość klapy (mm)	szerokość klapy (mm)											
	400	450	500	550	600	700	800	900	1000	1200	1500	1800
225	1,26	1,42	1,58	1,74	1,89	2,21	2,53	2,84	3,16	3,79	4,74	5,68
250	1,40	1,58	1,75	1,93	2,10	2,46	2,81	3,16	3,51	4,21	5,26	6,31
300	1,68	1,89	2,10	2,31	2,53	2,95	3,37	3,79	4,21	5,05	6,31	7,58
350	1,96	2,21	2,46	2,70	2,95	3,44	3,93	4,42	4,91	5,89	7,37	8,84
400	2,24	2,53	2,81	3,09	3,37	3,93	4,49	5,05	5,61	6,73	8,42	10,10
450	2,53	2,84	3,16	3,47	3,79	4,42	5,05	5,68	6,31	7,58	9,47	11,36
500	2,81	3,16	3,51	3,86	4,21	4,91	5,61	6,31	7,02	8,42	10,52	12,63
550	3,09	3,47	3,86	4,24	4,63	5,40	6,17	6,94	7,72	9,26	11,57	13,89
600	3,37	3,79	4,21	4,63	5,05	5,89	6,73	7,58	8,42	10,10	12,63	15,15
650	3,65	4,10	4,56	5,02	5,47	6,38	7,30	8,21	9,12	10,94	13,68	16,42

ROZWÓRKI BARKOWE

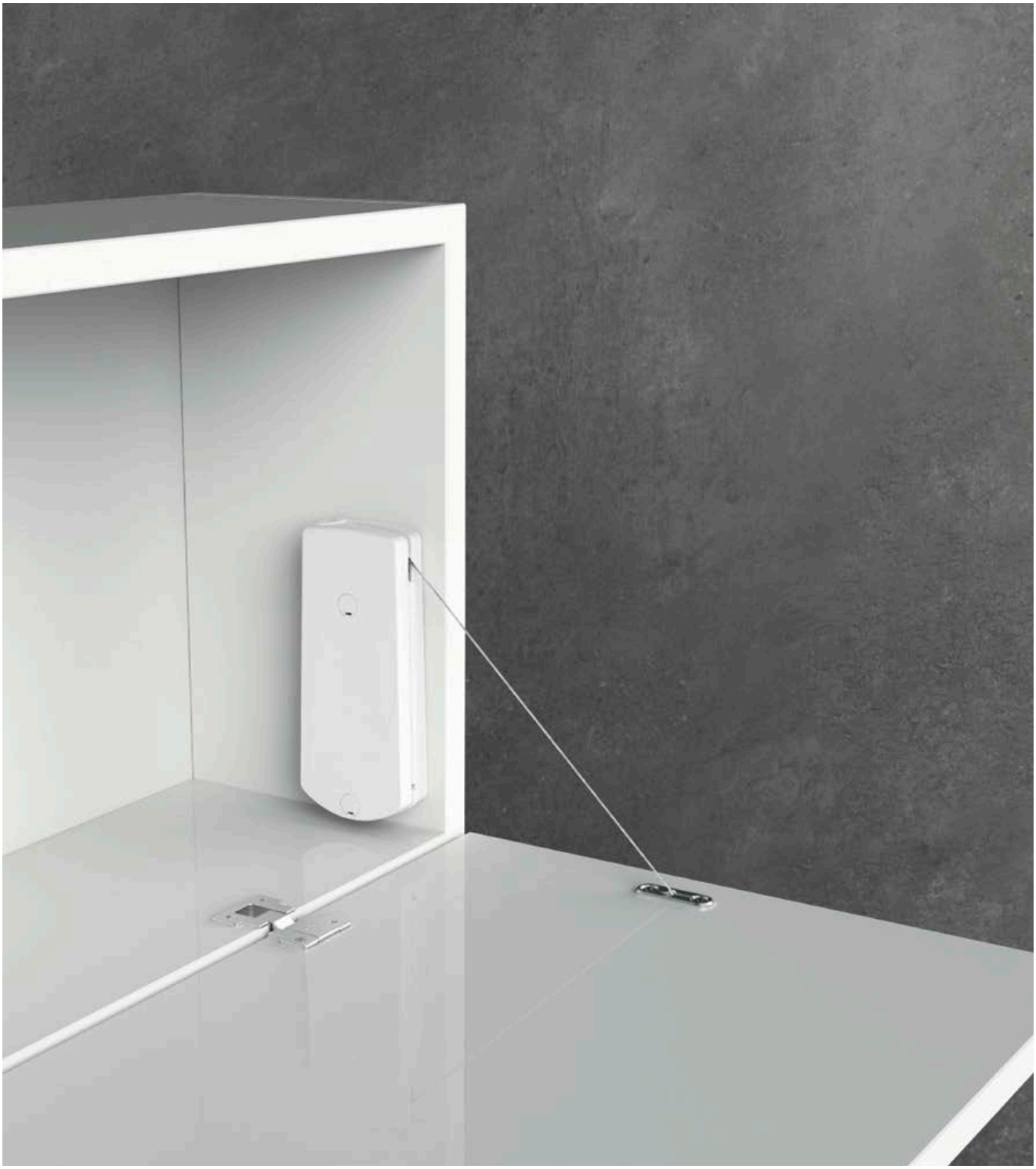

SPIS TREŚCI

2.52 Zawias barkowy Salice Pacta

2.54 Rozwórka linkowa do małych klap

2.57 Rozwórka linkowa

2.59 Rozwórka pneumatyczna

2.60 Zawiasy barkowe

ROZWÓRKI BARKOWE

Zawias do barków Pacta

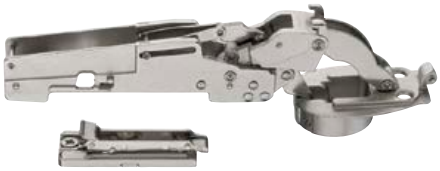

- z samodomykaniem lub Push
- ze zintegrowanym hamulcem przy otwieraniu
- montaż bez dodatkowych zawiasów
- dno i front po otwarciu są zlicowane

> materiał:	puszka i ramię: znal
> powierzchnia:	niklowane
> montaż:	na klip
> głębokość wiercenia:	13 mm
> możliwość regulacji:	na boki od -1,5 do +1,5 mm, na wysokość od -1,5 do +1,5 mm, na głębokość od -0,5 do +2,8 mm
> nałożenie:	17 mm (stałe)
> wys. klapy:	280–400 mm
> szerokość klapy:	<900 mm

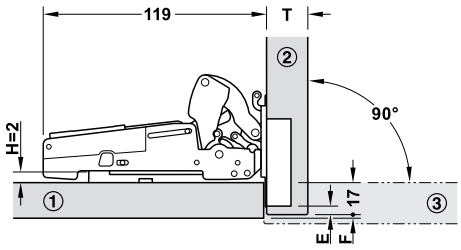

gr. frontu mm	16	17	18	19	20	21	22	23	24	25	26	27	28
odl. od puszki E (stała) 4,5 mm	1,3	2,1	3,0	3,9	4,8	5,7	6,6	7,5	8,5	9,4	10,4	11,3	12,3
	min. szczelina F												

① dno
② klapa w pozycji zamkniętej
③ klapa w pozycji otwartej

Wiercenie

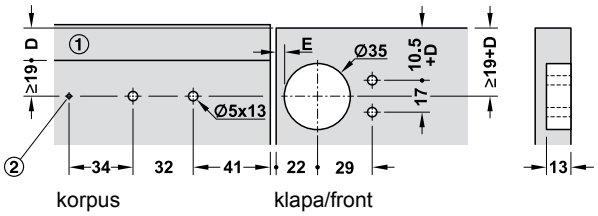

① bok
② kręt zabezpieczający

D = nałożenie

Tabela wagowa

wys. klapy KH mm	model A	model B	model C
280	2,8–4,3	4,3–6,6	6,7–9,5
300	2,6–4,1	4,1–6,2	6,2–8,9
320	2,5–3,9	3,8–5,8	5,8–8,3
340	2,3–3,7	3,7–5,4	5,4–7,9
360	2,2–3,5	3,6–5,0	5,0–7,4
380	2,1–3,3	3,5–4,7	4,7–7,0
400	2,0–3,1	3,3–4,5	4,5–6,6
	waga klapy kg		

Zakres dostawy
2 zawiasy
2 prowadniki
2 hamulce
elementy montażowe

model	z samodomykaniem	Push/ bez samodomykania
A	365.13.700	365.13.710
B	365.13.701	365.13.711
C	365.13.702	365.13.712

opakowanie: 1 zestaw

Wskazówka dotycząca zamówienia
Odpychacz magnetyczny do wersji Push należy zamówić osobno.

→Zawias do barków Pacta – zaślepki

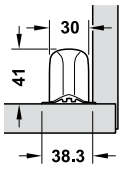

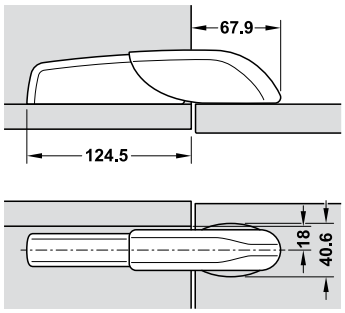

Zakres dostawy
2 zaślepki

kolor	nr artykułu
biała	365.13.720
czarna	365.13.320
czarny połysk	365.13.321
szara	365.13.520

opakowanie: 1 komplet

Montaż

1.

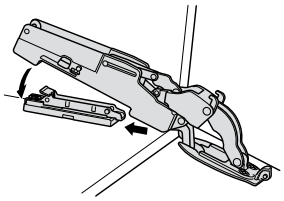

2.

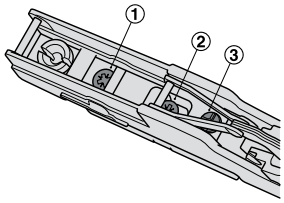

Regulacja
① na głębokość
② na boki
③ na wysokość

3.

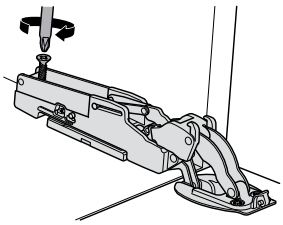

Wkręt zabezpieczający

4.

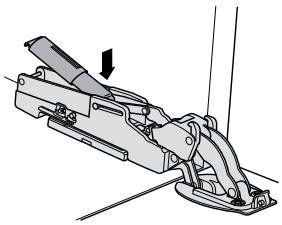

Instalacja hamulca - wsuń najpierw jedną część wg rys., żadne narzędzia nie są do tego potrzebne.

5.

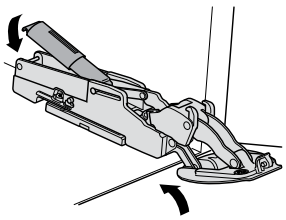

Następnie wciśnij tylną część hamulca.

6.

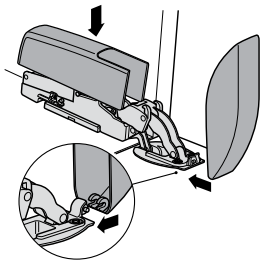

Załóż najpierw zaślepkę na ramię, a następnie na puszkę.

Demontaż

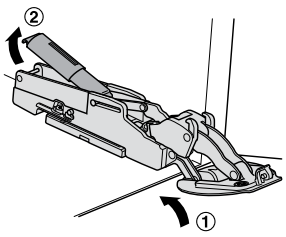

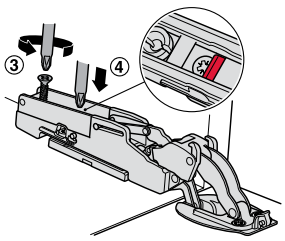

① unieś klapę
② zdemontuj tylną część hamulca i wyciągnij go
③ odkręć wkręt zabezpieczający
④ odepnij zawias z prowadnika dociskając ramię w wyznaczonym miejscu (patrz rys.)

ROZWÓRKI BARKOWE

Rozwórka linkowa do małych klap od 120 mm do 200 mm wysokości

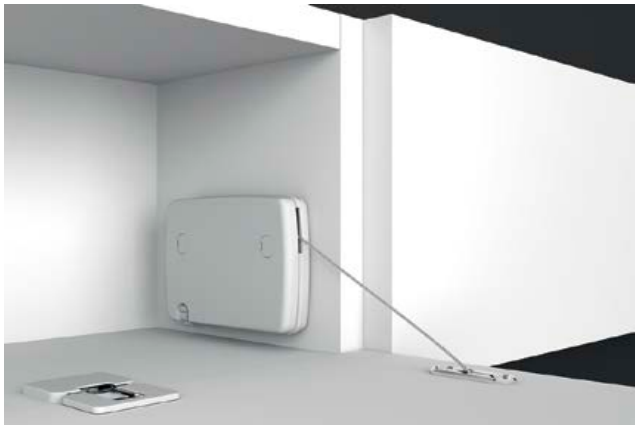

- regulowany kąt otwarcia
- z hamulcem lub bez
- bez pracochłonnej obróbki korpusu
- wersja prawe/lewe

> materiał:	okucie i zaślepki: tworzywo sztuczne, mocowanie frontu: znal
> powierzchnia/kolor:	mocowanie frontu: niklowane, zaślepki: białe, szare, czarne, dymione
> głęb. korpusu w świetle:	min. 130 mm
> wys. korpusu w świetle:	min. 90 mm
> wysokość klapy:	120–200 mm
> ciężar klapy:	max. 7 kg
> montaż:	do przykręcania wkrętami Euro
> możliwość regulacji:	kąt otwarcia

biała

czarna

szara

dymiona

Planowanie i montaż

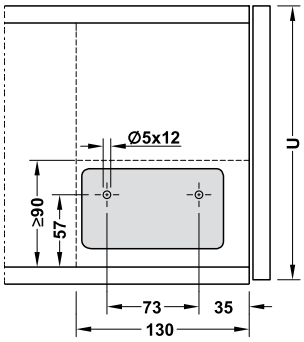

U = 120–200 mm

Zamocowanie frontu

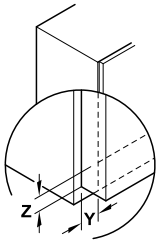

X = 60 + Z
Y = wymiar nałożenia frontu na boku
Z = wymiar nałożenia frontu na wieniec

Wiercenia na froncie

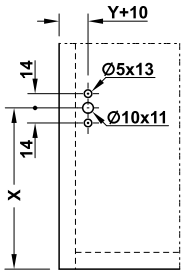

Regulacja

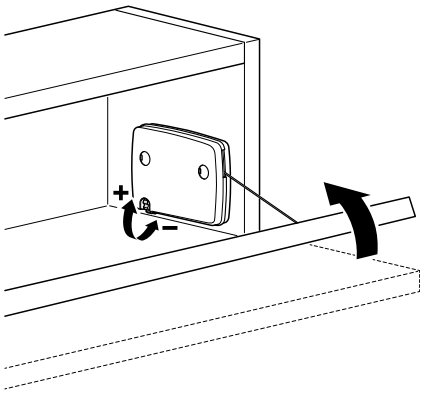

Zakres dostawy
1 rozwórka do klap z mocowaniem frontu
materiały montażowe

model	wersja	kolor	nr artykułu
A	z hamulcem	biała	365.47.750
		czarna	365.47.350
		szara	365.47.550
		dymiona	365.47.450
	bez hamulca	biała	365.47.751
		czarna	365.47.351
		szara	365.47.551
		dymiona	365.47.451
B	z hamulcem	biała	365.47.752
		czarna	365.47.352
		szara	365.47.552
		dymiona	365.47.452
	bez hamulca	biała	365.47.753
		czarna	365.47.353
		szara	365.47.553
		dymiona	365.47.453
C	z hamulcem	biała	365.47.754
		czarna	365.47.354
		szara	365.47.554
		dymiona	365.47.454
	bez hamulca	biała	365.47.755
		czarna	365.47.355
		szara	365.47.555
		dymiona	365.47.455

opakowanie: 1 lub 10 szt.

Tabela wagowa

Tabela przy zastosowaniu 1 sztuki						
wys. klapy mm	waga klapy kg					
	model A		model B		model C	
	bez hamulca	z hamulcem	bez hamulca	z hamulcem	bez hamulca	z hamulcem
120	1,1–1,5	1,5–1,9	1,9–2,2	2,5–3,2	2,7–3,1	3,6–4,1
150	1–1,3	1,3–1,8	1,4–1,7	1,9–2,5	2,5–2,8	2,9–3,3
175	0,9–1,2	1,3–1,7	1,3–1,6	1,6–2	2–2,3	2,3–2,7
200	0,8–1,1	1,1–1,5	1,1–1,5	1,5–2	1,9–2,3	2,1–2,7

Tabela przy zastosowaniu 2 sztuk						
wys. klapy mm	waga klapy kg					
	model A		model B		model C	
	bez hamulca	z hamulcem	bez hamulca	z hamulcem	bez hamulca	z hamulcem
120	2,1–2,7	2,8–4,7	3,6–4,2	4,7–6,5	5,4–5,9	6,6–7
150	1,8–2,2	2,6–3,9	3–3,5	4–5,5	4,2–4,7	5,4–6,3
175	1,6–1,9	2–3	2,5–2,9	3,2–4,4	3,7–4,1	4,2–4,9
200	1,4–1,7	1,8–2,7	2,2–2,6	2,7–3,6	3,3–3,7	3,7–4,7

Uwaga
Waga i pozycja uchwytu może mieć wpływ na działanie mechanizmu.

ROZWÓRKI BARKOWE

Rozwiązanie dla klap bez uchwytu

Rozwórka dostosowana do użycia bez uchwytu z odpychaczem lub dwoma, w zależności od szerokości klapy.

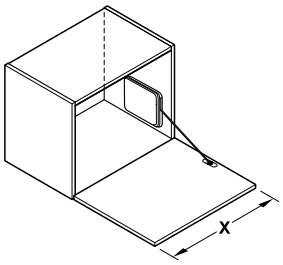

Pozycja odpychaczy

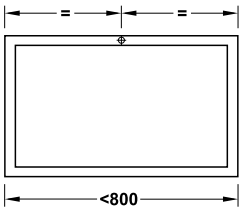

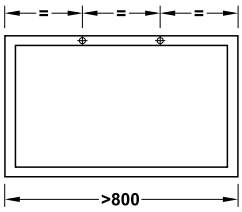

Rozwórka linkowa

- regulowany kąt otwarcia
- z hamulcem przy otwieraniu
- bez pracochłonnej obróbki korpusu
- zastosowanie poziome lub pionowe (zajmuje niewiele miejsca w korpusie)
- uniwersalna prawa/lewa

> materiał:	okucie i zaślepki: tworzywo sztuczne, mocowanie frontu: znal
> powierzchnia/kolor:	mocowanie frontu: niklowane, zaślepki: białe, szare, brązowe lub czarne
> wymiary:	przy zastosowaniu poziomym: 26 x 68 x 160 mm (szer. x wys. x dł.)
> głębokość korpusu w świetle:	min. 180 mm (poziomo), min. 82 mm (pionowo)
> wysokość klapy:	210–480 mm
> ciężar klapy:	maks. 9 kg
> montaż:	do przykręcania wkrętami euro
> możliwość regulacji:	kąt otwarcia

biała

szara

brązowa

czarna

Projektowanie i montaż

zastosowanie poziome

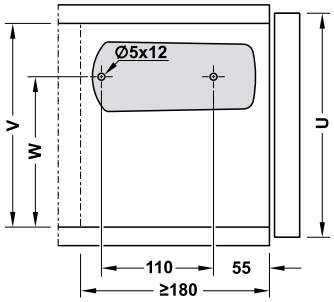

zastosowanie pionowe

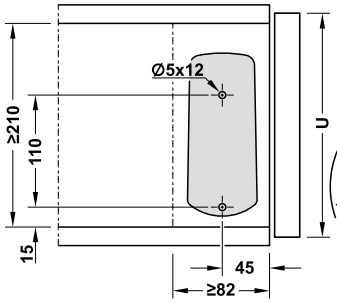

zamocowanie frontu

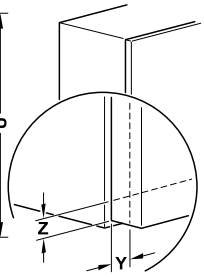

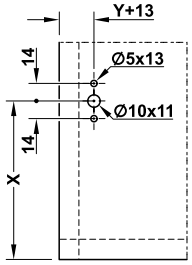

U	V	W	X
210–270	> 173	135	127 + Z
270–480	> 186	148	144 + Z

U	X
230–480	123 + Z

U = wysokość klapy
V = wysokość korpusu w świetle
W = wysokość otworu do przykręcania
X = środek mocowania frontu
Y = wymiar nałożenia klapy z boku
Z = wymiar nałożenia klapy na dole

Regulacja

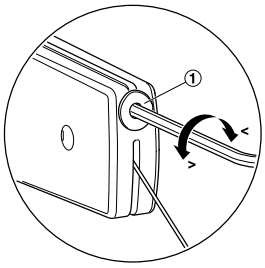

1 regulacja kąta otwarcia

Uwaga
Podczas regulacji odciążyć klapę.

Zakres dostawy

1 rozwórka do klap z zamocowaniem frontu
materiały montażowe

model	biała	szara	brązowa	czarna
A, 40 N	365.48.710	365.48.510	365.48.110	365.48.310
B, 60 N	365.48.711	365.48.511	365.48.111	365.48.311
C, 100 N	365.48.712	365.48.512	365.48.112	365.48.312
D, 140 N	365.48.713	365.48.513	365.48.113	365.48.313

opakowanie: 1 lub 10 kompletów

Wskazówka dotycząca zamówienia
W połączeniu z tą rozwórką linkową do klap zalecamy montaż zawiasu do klap o numerze artykułu 342.78.700.

ROZWÓRKI BARKOWE

Zastosowanie poziome

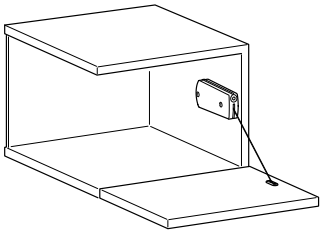

wys. klapy mm	zawias do klap					zawias puszkowy				
	ciężar klapy kg	model*				ciężar klapy kg	model*			
		A	B	C	D		A	B	C	D
210–270	1,7–3	1				3,9–4,5	2			
	3,1–4		1			7,5–8		2		
	4,6–5,3			1		8,0–8,5			2	
	5,1–6				1	–				–
270–330	1,7–3	1				3,3–4,5	2			
	3,1–4		1			6,1–7,4		2		
	4,0–5,1			1		7,5–8,2			2	
	4,4–6				1	7,5–8,5				2
330–380	1,7–1,9	1				3,2–3,5	2			
	2,9–3,5		1			5,1–6,8		2		
	3,6–4,3			1		6,8–7,5			2	
	4,0–5,5				1	7,5–8				2
380–430	1,5–1,8	1				2,7–3,3	2			
	2,5–3,3		1			4,8–6,6		2		
	3,3–3,8			1		6,8–7,2			2	
	3,6–4,7				1	7,3–8				2
430–460	1,2–1,7	1				2,5–3,1	2			
	2,3–3,3		1			4,6–6		2		
	3,2–3,5			1		6,1–7			2	
	3,5–4,5				1	7,1–8				2
460–480	–	–				–	–			
	2,2–2,8		1			4,4–5,3		2		
	2,8–3,2			1		5,5–6,5			2	
	3,3–4,3				1	6,6–7,5				2

* Wartość określa liczbę wymaganych rozwórek linkowych do klap.

Zastosowanie pionowe

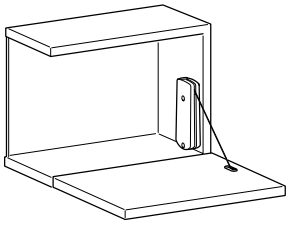

wys. klapy mm	zawias do klap					zawias puszkowy				
	ciężar klapy kg	model*				ciężar klapy kg	model*			
		A	B	C	D		A	B	C	D
210–270	2,5–3,8	1				4,3–5,6	2			
	3,9–4,9		1			–		2		
	5,7–6,5			1		–			–	
	–				–	–				–
270–330	2,3–3,1	1				4,2–5	2			
	3,2–4,1		1			7,0–7,5		2		
	4,2–5,5			1		7,6–9,0			2	
	5,5–5,9				1	–				–
330–380	1,8–2,6	1				3,4–3,9	2			
	3,0–3,8		1			5,6–6,5		2		
	3,8–4,7			1		7,5–8,3			2	
	4,4–5,5				1	8,3–9,0				2
380–430	1,7–2,3	1				2,9–4,2	2			
	2,8–3,5		1			4,7–6,2		2		
	3,5–4,3			1		7,2–7,7			2	
	4,3–4,6				1	7,3–8,5				2
430–460	1,5–2,0	1				3,1–4,0	2			
	2,5–3,2		1			4,4–6,1		2		
	3,3–4			1		6,2–7,5			2	
	3,6–4,3				1	6,8–8,3				2
460–480	–	–				2,8–3,8	2			
	2,3–2,6		1			4,1–5,8		2		
	3,2–3,6			1		6,0–7,2			2	
	3,3–4,0				1	6,3–7,5				2

Siłowniki pneumatyczne

Rozwórka do klap opuszczanych

do klap drewnianych lub z wąską ramką aluminiową

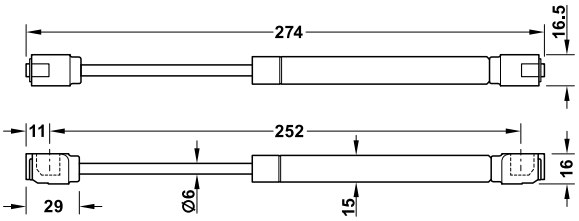

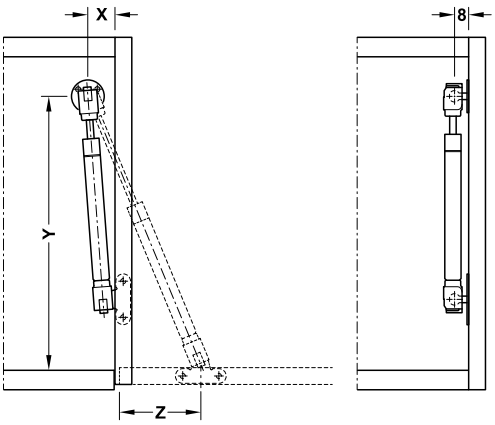

> materiał: stal
> wykończenie: srebrny, niklowany
> kąt otwarcia: 90–110°
> montaż: płytki montażowe do przykręcania, podnośnik gazowy beznarzędziowo (system szybkiego montażu)

Tabela wartości przykładowych z wymiarami montażowymi przy zastosowaniu zawiasów nakładanych

kąt otwarcia	wymiar mm		
	X	Y	Z
90°	25	236	80
110°	25	218	70

Tabela wartości przykładowych

Maksymalna waga klapy (kg) przy kącie otwarcia 90°

siła rozwórki	wysokość klapy mm			
N	300	400	500	600
60	1.8	1.3	1.0	0.9
80	2.4	1.8	1.4	1.2
100	3.0	2.2	1.8	1.5
120	3.6	2.7	2.1	1.8
150	4.1	3.2	2.3	2.1

Maksymalna waga klapy (kg) przy kącie otwarcia 110°

siła rozwórki	wysokość klapy mm			
N	300	400	500	600
60	1.5	1.2	0.9	0.7
80	2.1	1.6	1.2	1.0
100	2.6	1.9	1.6	1.3
120	3.1	2.4	1.9	1.6
150	3.5	2.9	2.2	1.9

Uwaga
Dane w przykładowych tabelach odnoszą się do zastosowania 1 podnośnika. Nośność zwiększa się dwukrotnie przy zastosowaniu 2 podnośników. Zaleca się użycie 2 podnośników w przypadku dużych klap.

Zakres dostawy
1 rozwórka do klap
1 mocowanie do boku korpusu
1 mocowanie do frontu drewnianego
1 mocowanie do frontu z ramką aluminiową o szerokości 20 mm
1 zestaw instrukcji montażowych
materiały montażowe

siła sprężyny N	nr artykułu
60	373.82.911
80	373.82.912
100	373.82.913
120	373.82.914
150	373.82.905

opakowanie: 100 szt., siła 120 N 10 i 100 szt., 150 N 1 szt.

ROZWÓRKI BARKOWE

Zawias do barku
ze znalu, dla grubości materiału od 18 mm

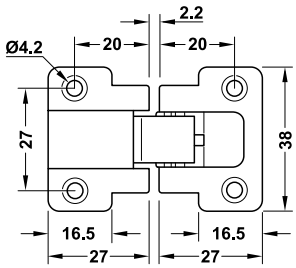

> materiał: znal
> powierzchnia: niklowana
> nałożenie: 18,5 mm
> montaż: do przykręcania

Schemat wierceń

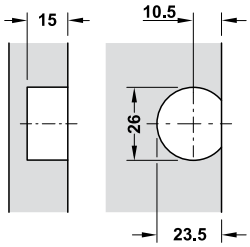

wymiary wierceń w półce

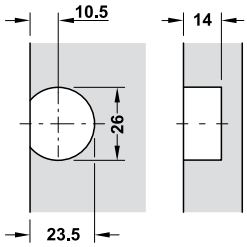

wymiary wierceń w klapie

Możliwość regulacji

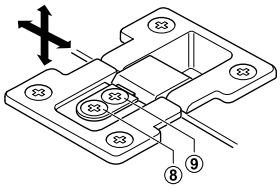

⑧ = regulacja wysokości: +2 mm
⑨ = regulacja
boczna: ±1 mm
głębokość: ±4 mm

Wymiary przy planowaniu

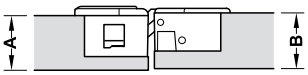

klapa otwarta

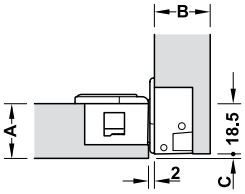

klapa zamknięta

Tabela z nałożeniami

grubość dna A mm	grubość klapy B mm						
	18	19	20	22	24	25	26
18	0	0,7	1,7	3,7	5,7	6,7	7,7
19	0	0	0	2.7	4,7	5,7	6,7
20	0	0	0	1,7	3,7	4,7	5,7
22	0	0	0	0	1,7	2,7	3,7

powierzchnia	opakowanie szt.	nr artykułu
niklowana	4	342.78.700
	40	342.78.701

→ Zaślepki

biała

czarna

szara

brązowa

> materiał: plastik
> zastosowanie: do zawiasów 342.78.700 (701)

Zakres dostawy
4 zaślepki puszki/4 zaślepki ramienia
40 zaślepek puszki/40 zaślepek ramienia

kolor	nr artykułu
biała	342.78.709
czarna	342.78.309
szara	342.78.509
brązowa	342.78.109

opakowanie: 4 lub 40 zestawów

Zawias do barku

ze znalu, z regulacją w 3 płaszczyznach, kąt otwarcia 90°

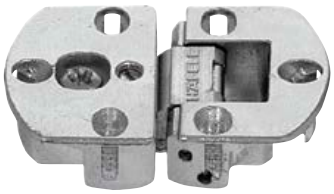

> materiał: znal
> montaż: do przykręcania

Schemat wierceń

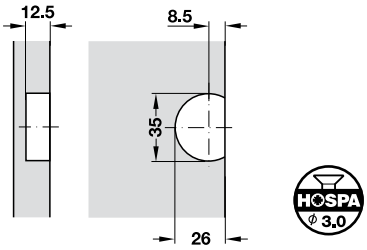

wymiary wierceń w półce i w klapie

Wymiary przy zastosowaniu i planowaniu

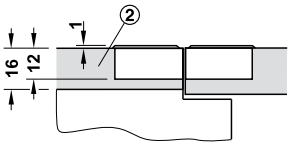

klapa otwarta

② półka

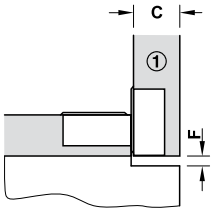

klapa zamknięta

① klapa

C = grubość klapy

F = szczelina

Możliwość regulacji

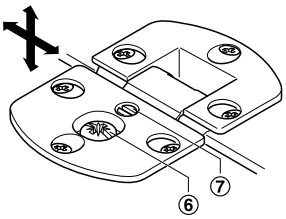

⑥ regulacja boczna i na głębokość ±1 mm

⑦ regulacja wysokości: +2, –1 mm

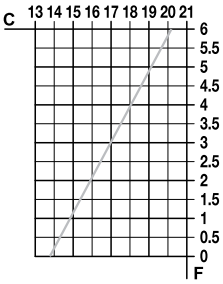

obliczanie szerokości szczeliny przy zaokrągleniu 1 mm

powierzchnia	nr artykułu
niklowana	342.66.730

opakowanie: 1, 10 lub 50 szt.

ROZWÓRKI BARKOWE

Zawias puszkowy do barku
kąt otwarcia 95°

> montaż w seryjnych otworach 32/37
> małe przesunięcie klapy
> może być użyty również bez rozwórki do lekkich i małych klap (próbny montaż wymagany)

> zastosowanie:	do barków, małych klap
> materiał:	puszka: stal, ramię: znal
> powierzchnia:	niklowana
> montaż puszki:	na wkręty
> instalacja:	poprzez nasunięcie na prowadnik
> regulacja:	na boki ±1,5 mm, na wysokość ±2 mm, na głębokość: +4 mm
> wersja:	ze sprężyną
> kąt otwarcia:	95°

Montaż

widok z góry

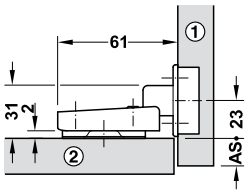

widok z boku

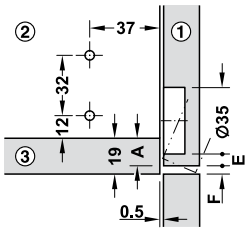

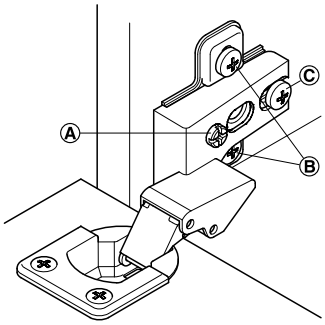

Wiercenie

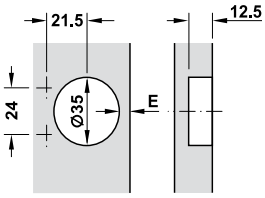

AS = nałożenie na bok korpusu
① klapa ② bok ③ wieniec dolny

Ⓐ regulacja na boki Ⓑ regulacja na wysokość
Ⓒ regulacja na głębokość

Minimalna szczelina dla frontu z fazowaną krawędzią (R = 1 mm) i ustawieniami fabrycznymi

grubość frontu mm	odległ. do puszki E mm		
	3,0	4,0	5,0
16	0,8	0,8	0,8
17	1,1	1,0	1,0
18	1,4	1,4	1,3
19	1,8	1,7	1,7
20	2,2	2,1	2,0
21	2,8	2,6	2,5
22	3,4	3,1	3,0
	min. szczelina F		

odległ. do puszki E mm	nałożenie A
3	13,5
4	14,5
5	15,5

montaż	nr artykułu
lewy	316.44.501
prawa	316.44.500

opakowanie: 1 lub 10 szt.

→ Prowadnik
ze wstępnie zamontowanymi wkrętami Euro

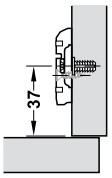

Wiercenie

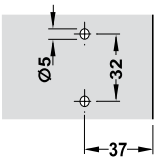

> regulacja:	na wysokość ±2 mm
> montaż:	w systemie 32/37 mm
> powierzchnia:	niklowana
> materiał:	stal

odległość D mm	nr artykułu
2	316.50.512

opakowanie: 1 lub 50 szt.

Tabele wagowe

ciężar klapy (kg) wykonanej z płyty wiórowej laminowanej 18 mm (12,56 kg/m²)												
wysokość korpusu (mm)	szerokość klapy (mm)											
	400	450	500	550	600	700	800	900	1000	1200	1500	1800
225	1,13	1,27	1,41	1,55	1,70	1,98	2,26	2,54	2,83	2,39	4,24	5,09
250	1,26	1,41	1,57	1,73	1,88	2,20	2,51	2,83	3,14	3,77	4,71	5,65
300	1,51	1,70	1,88	2,07	2,26	2,64	3,01	3,39	3,77	4,52	5,65	6,78
350	1,76	1,98	2,20	2,42	2,64	3,08	3,52	3,96	4,40	5,28	6,59	7,91
400	2,01	2,26	2,51	2,76	3,01	3,52	4,02	4,52	5,02	6,03	7,54	9,04
450	2,26	2,54	2,83	3,11	3,39	3,96	4,52	5,09	5,65	6,78	8,48	10,17
500	2,51	2,83	3,14	3,45	3,77	4,40	5,02	5,65	6,28	7,54	9,42	11,30
550	2,76	3,11	3,45	3,80	4,14	4,84	5,53	6,22	6,91	8,29	10,36	12,43
600	3,01	3,39	3,77	4,14	4,52	5,28	6,03	6,78	7,54	9,04	11,30	13,56
650	3,65	3,67	4,08	4,49	4,90	5,71	6,53	7,35	8,16	9,80	12,25	14,70

ciężar klapy (kg) wykonanej z płyty MDF lakierowanej 18 mm (14,03 kg/m²)												
wysokość korpusu (mm)	szerokość klapy (mm)											
	400	450	500	550	600	700	800	900	1000	1200	1500	1800
225	1,26	1,42	1,58	1,74	1,89	2,21	2,53	2,84	3,16	3,79	4,74	5,68
250	1,40	1,58	1,75	1,93	2,10	2,46	2,81	3,16	3,51	4,21	5,26	6,31
300	1,68	1,89	2,10	2,31	2,53	2,95	3,37	3,79	4,21	5,05	6,31	7,58
350	1,96	2,21	2,46	2,70	2,95	3,44	3,93	4,42	4,91	5,89	7,37	8,84
400	2,24	2,53	2,81	3,09	3,37	3,93	4,49	5,05	5,61	6,73	8,42	10,10
450	2,53	2,84	3,16	3,47	3,79	4,42	5,05	5,68	6,31	7,58	9,47	11,36
500	2,81	3,16	3,51	3,86	4,21	4,91	5,61	6,31	7,02	8,42	10,52	12,63
550	3,09	3,47	3,86	4,24	4,63	5,40	6,17	6,94	7,72	9,26	11,57	13,89
600	3,37	3,79	4,21	4,63	5,05	5,89	6,73	7,58	8,42	10,10	12,63	15,15
650	3,65	4,10	4,56	5,02	5,47	6,38	7,30	8,21	9,12	10,94	13,68	16,42

ZAWIASY

SPIS TREŚCI

2.66 Zawiasy Metalla+E
2.68 Zawiasy Metalla+
2.72 Zawiasy Metalla+ Mini
2.75 Zawiasy Metalla+E pakowane w worki
2.76 Zawiasy Metalla seria 315
2.82 Zawiasy Metalla seria 315 do ramki aluminiowej
2.85 Zawiasy Metalla seria 315 Mini
2.89 Zawiasy Metalla+ Slide On
2.95 Zawiasy Metalla Slide On Basic
2.96 Zawiasy Duomatic Plus
2.98 Zawiasy Duomatic Titanium Plus
2.100 Zawiasy do szerokich frontów
2.102 Mechanizm hamulca
2.103 Zatrzaski K-Push Tech
2.107 Zatrzaski PTO
2.108 Amortyzatory drzwiowe
2.109 Odbojniki drzwiowe
2.111 Zawias Kubikina

Zawiasy puszkowe Metalla+E Clip z hamulcem

> materiał:	puszka stalowa
> powierzchnia:	niklowana
> mocowanie puszki:	do przykręcania
> montaż:	technika nakładania, Clip
> możliwość regulacji:	na wysokość: ±2 mm, na głębokość: ±2,5 mm, boczna: ±3 mm
> głębokość wiercenia:	12 mm
> średnica puszki:	35 mm
> kąt otwarcia:	110°
> cechy:	z samoczynnym domykaniem

Zakres dostawy
250 szt.

→ Zawias nakładany

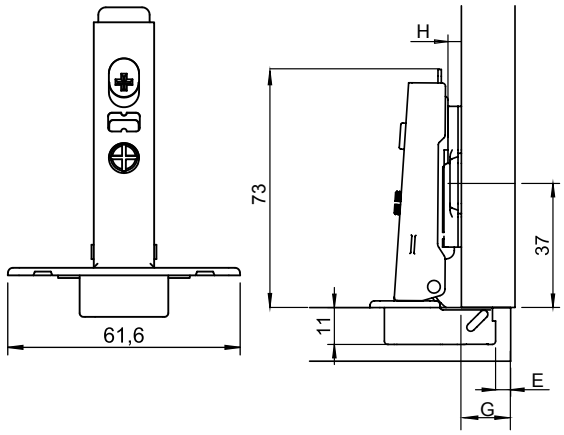

nałożenie drzwi G mm													
				9	10	11	12	13	14	15	16	17	
									3	4	5	6	0
							3	4	5	6			2
					3	4	5	6					4
odległość puszki E mm							dystans prowadnika H						

wersja	schemat wierceń 45/9,5
z hamulcem	311.04.202
bez hamulca z samodociągiem	311.04.199

→ Zawias bliźniaczy

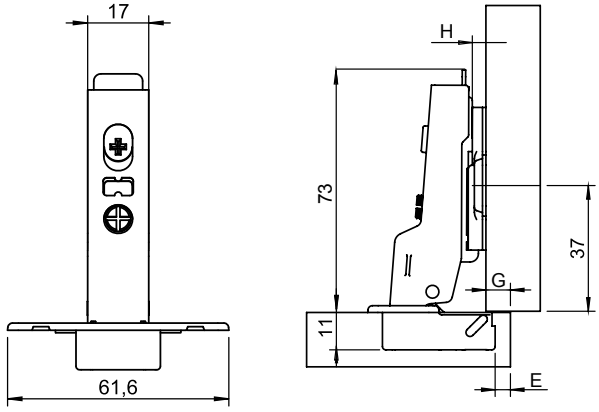

nałożenie drzwi G mm													
				1	2	3	4	5	6	7	8	9	
								3	4	5	6	7	0
						3	4	5	6	7			2
				3	4	5	6	7					4
odległość puszki E mm							dystans prowadnika H						

wersja	schemat wierceń 45/9,5
z hamulcem	311.04.203
bez hamulca z samodociągiem	311.04.200

→ Zawias wpuszczany

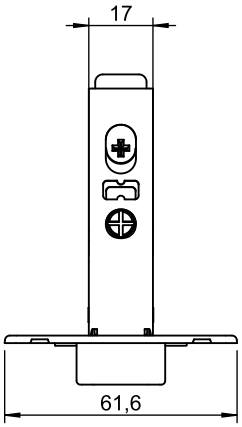

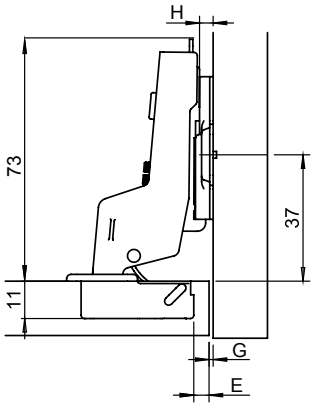

nałożenie drzwi G mm													
				-8	-7	-6	-5	-4	-3	-2	-1	0	1
								3	4	5	6	7	0
						3	4	5	6	7			2
				3	4	5	6	7					4
odległość puszki E mm							dystans prowadnika H						

wersja	schemat wierceń 45/9,5
z hamulcem	311.04.204
bez hamulca z samodociągiem	311.04.201

Zawiasy puszkowe Metalla+ Clip z hamulcem

> materiał:	puszka stalowa, ramię stalowe
> powierzchnia:	niklowana
> mocowanie puszki:	do przykręcania
> montaż:	technika nakładania, Clip
> możliwość regulacji:	na wysokość: ±2 mm, na głębokość: mimośrodowa ±2 mm
> głębokość wiercenia:	12 mm
> średnica puszki:	35 mm
> kąt otwarcia:	110°

Zakres dostawy
250 szt.

→ Zawias nakładany

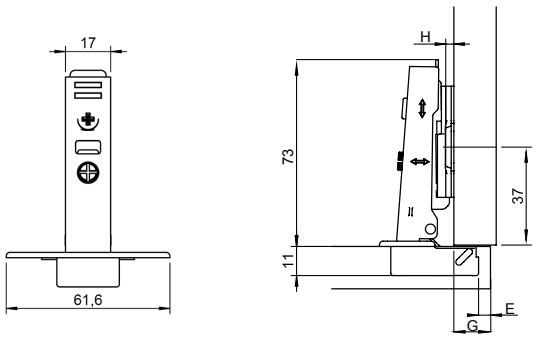

nałożenie drzwi G mm													
				9	10	11	12	13	14	15	16	17	
									3	4	5	6	0
							3	4	5	6	7		2
					3	4	5	6	7				4
odległość puszki E mm							dystans prowadnika H						

wersja	schemat wierceń 45/9,5	48/6
z hamulcem	311.04.000	311.04.003
bez hamulca z samodociągiem	311.04.036	311.04.039
z odwróconą sprężyną, push	311.60.914	311.84.506
bez sprężyny, bezwładny	311.60.924	311.60.918

→ Zawias bliźniaczy

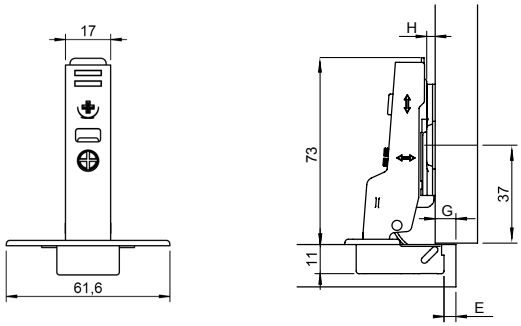

nałożenie drzwi G mm													
				1	2	3	4	5	6	7	8	9	
								3	4	5	6	7	0
						3	4	5	6	7			2
				3	4	5	6	7					4
odległość puszki E mm							dystans prowadnika H						

wersja	schemat wierceń 45/9,5	48/6
z hamulcem	311.04.001	311.04.004
bez hamulca z samodociągiem	311.04.037	311.04.040
z odwróconą sprężyną, push	311.60.912	311.84.507
bez sprężyny, bezwładny	311.60.921	311.60.917

→ **Zawias wpuszczany**

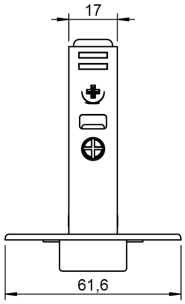

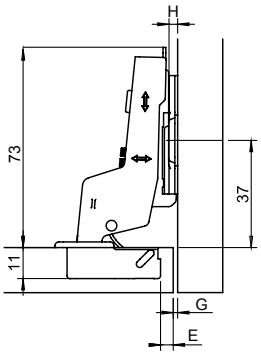

nałożenie drzwi G mm														
					-8	-7	-6	-5	-4	-3	-2	-1	0	
									3	4	5	6	7	0
							3	4	5	6	7			2
					3	4	5	6	7					4
odległość puszki E mm								dystans prowadnika H						

wersja	**schemat wierceń**	
	45/9,5	**48/6**
z hamulcem	311.04.002	311.04.005
bez hamulca z samodociągiem	311.04.038	311.04.041
z odwróconą sprężyną, push	311.60.910	311.84.508
bez sprężyny, bezwładny	311.60.919	311.60.916

Metalla+ – zawias kątowy i równoległy
Zawias kątowy 45°

> materiał:	puszka stalowa, ramię stalowe
> powierzchnia:	niklowana
> mocowanie puszki:	do przykręcania
> montaż:	technika nakładania, Clip
> możliwość regulacji:	na wysokość: ±2 mm, na głębokość: ±2,5 mm, boczna: ±3 mm
> głębokość wiercenia:	12 mm
> średnica puszki:	35 mm
> cechy:	z samoczynnym domykaniem

Zakres dostawy
250 sztuk

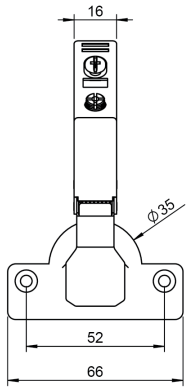

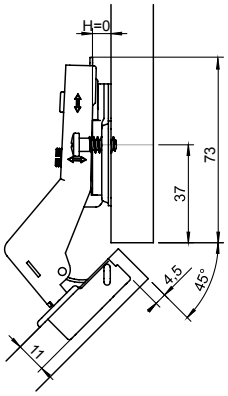

wersja	schemat wierceń 45/9,5	48/6
z hamulcem	311.04.084	311.04.085
bez hamulca z samodociągiem	311.04.093	311.69.401

Montaż
Wzajemne położenie frontu i boku względem siebie przedstawione na rysunku wymaga zastosowania prowadnika H0.

Zawias równoległy 90°

> materiał:	puszka stalowa, ramię stalowe
> powierzchnia:	niklowana
> mocowanie puszki:	do przykręcania
> montaż:	technika nakładania, Clip
> możliwość regulacji:	na wysokość: ±2 mm, na głębokość: mimośrodowa ±2 mm, boczna: ±3 mm
> głębokość wiercenia:	12 mm
> średnica puszki:	35 mm

Zakres dostawy
250 sztuk

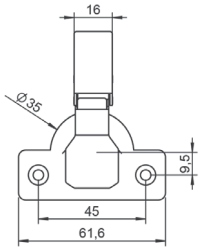

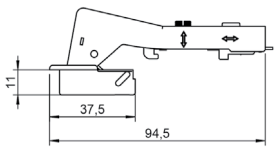

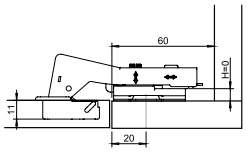

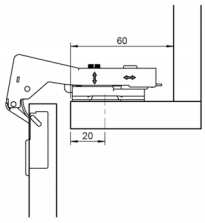

wersja	schemat wierceń 45/9,5	48/6
z hamulcem	311.04.087	311.04.088
bez hamulca z samodociągiem	311.04.096	311.04.097
z odwróconą sprężyną, push	311.69.542	311.69.532

Montaż
Aby zlicować wewnętrzną płaszczyznę drzwi z powierzchnią wewnętrzną ramiaka, należy zastosować prowadnik H0.

Metalla+ – zawias szerokokątny 155°

> materiał:	puszka stalowa, ramię stalowe
> powierzchnia:	niklowana
> mocowanie puszki:	do przykręcania
> montaż:	technika nakładania, Clip
> możliwość regulacji:	na wysokość: ±2 mm, na głębokość: mimośrodowa ±2 mm, boczna ±3 mm
> głębokość wiercenia:	12 mm
> średnica puszki:	35 mm
> kąt otwarcia:	155°

Zakres dostawy
50 szt.

→ Zawias nakładany

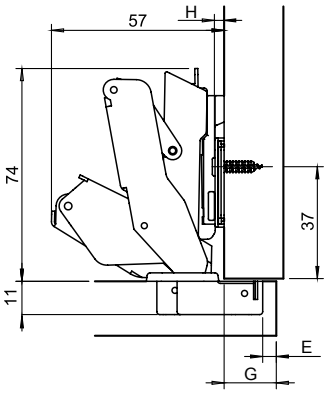

nałożenie drzwi G mm													
				13	14	15	16	17	18	19	20	21	
								3	4	5	6	7	0
						3	4	5	6	7			2
				3	4	5	6	7					4
odległość puszki E mm							dystans prowadnika H						

wersja	schemat wierceń 45/9,5
bez hamulca z samodociągiem	311.63.739
z hamulcem	311.63.730

Zawiasy puszkowe Metalla+ Mini

> materiał:	puszka stalowa
> powierzchnia:	niklowana
> mocowanie puszki:	do przykręcania
> montaż:	technika nakładania, Clip
> możliwość regulacji:	na wysokość: ±2 mm, na głębokość: -0,6,+3 mm, boczna: ±2 mm
> głębokość wiercenia:	10 mm
> średnica puszki:	26 mm
> kąt otwarcia:	95°
> cechy:	z samoczynnym domykaniem

Zakres dostawy
200 szt.

→ Zawias nakładany

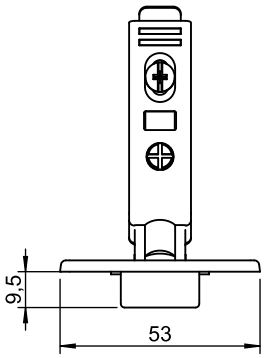

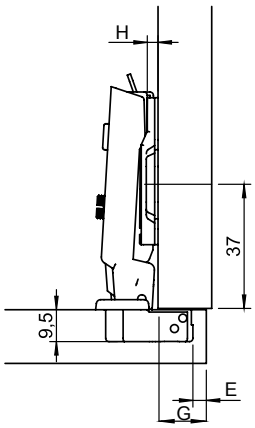

nałożenie drzwi G mm													
				8	9	10	11	12	13	14	15	16	
								3	4	5	6	7	0
						3	4	5	6	7			2
				3	4	5	6	7					4
odległość puszki E mm							dystans prowadnika H						

wersja	schemat wierceń 38/7,5
z hamulcem	311.04.440
bez hamulca z samodociągiem	311.04.450

→ Zawias bliźniaczy

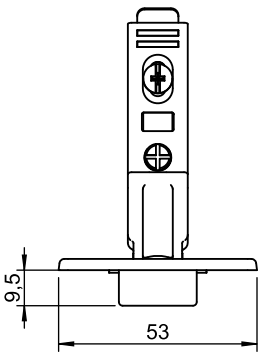

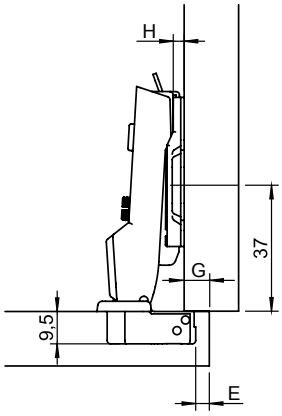

nałożenie drzwi G mm													
				0	1	2	3	4	5	6	7	8	
								3	4	5	6	7	0
						3	4	5	6	7			2
				3	4	5	6	7					4
odległość puszki E mm							dystans prowadnika H						

wersja	schemat wierceń 38/7,5
z hamulcem	311.04.441
bez hamulca z samodociągiem	311.04.451

Zawiasy Metalla+

→ Zawias wpuszczany

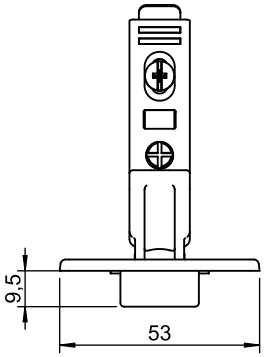

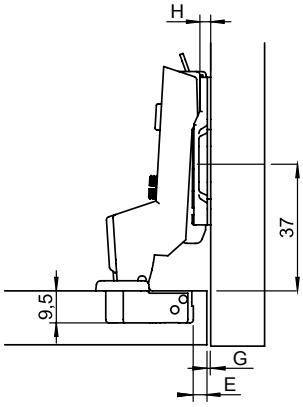

nałożenie drzwi G mm													
				-7	-6	-5	-4	-3	-2	-1	0	1	
								3	4	5	6	7	0
						3	4	5	6	7			2
				3	4	5	6	7					4
odległość puszki E mm							dystans prowadnika H						

wersja	schemat wierceń 38/7,5
z hamulcem	311.04.442
bez hamulca z samodociągiem	311.04.452

Prowadniki krzyżakowe Metalla+

do zawiasów Clip

> materiał: stal
> powierzchnia: niklowana
> możliwość regulacji: regulacja na wysokość ±2 mm, na otworze podłużnym lub mimośrodowa

Zakres dostawy
250 szt.

standardowy

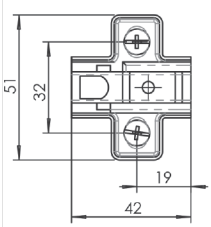

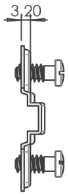

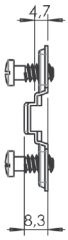

4-otworowy

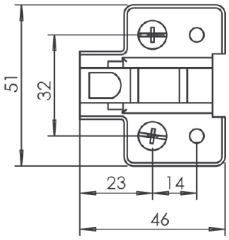

z regulacją mimośrodową

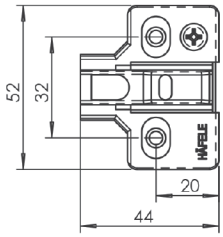

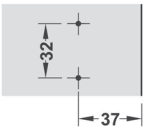

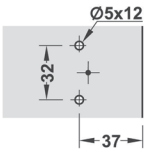

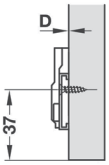

wysokość prowadnika	H=0	H=2	H=4
Standard bez wkrętów*	311.71.500	311.71.502	311.71.504
Standard z wkrętami Euro	311.71.510	311.71.512	311.71.514
Reg. mimo. bez wkrętów*	311.70.610	311.70.612	311.70.614
Reg. mimo. z wkręta. Euro	311.70.620	311.70.622	311.70.624
4-otworowy bez wkrętów*	311.71.630	311.71.632	311.71.634
4-otworowy z wkręta. Euro	311.71.620	311.71.622	311.71.624

Montaż
Z wykorzystaniem wkrętów do płyt wiórowych.

> materiał: znal
> powierzchnia: niklowana
> możliwość regulacji: regulacja na wysokość ±2 mm, na otworze podłużnym

wysokość prowadnika	H=6	H=8
4-otworowy bez wkrętów*	311.71.986	311.71.988
4-otworowy z wkrętami Euro	311.71.996	311.71.998

Zaślepka ramienia zawiasu

do zawiasów Clip z hamulcem

> materiał: stal
> powierzchnia: niklowana

Zakres dostawy
1000 szt.

wersja	nr artykułu
logowana zaślepka ramienia zawiasu nakładanego	311.91.520
bez loga zaślepka ramienia zawiasu nakładanego	311.91.530
logowana zaślepka ramienia zawiasu środkowego/ wpuszczanego	311.91.522
bez loga zaślepka zawiasu środkowego/ wpuszczanego	311.91.523

Zaślepka puszki ø 35 mm

> materiał: stal
> powierzchnia: niklowana

Zakres dostawy
1000 szt.

nazwa	nr artykułu
Zaślepka puszki ø 35 mm	311.91.540

Zawiasy puszkowe Metalla+E Clip
z hamulcem, komplet 2 zawiasów

> materiał:	puszka stalowa
> powierzchnia:	niklowane
> mocowanie puszki:	do przykręcania
> montaż:	technika nakładania, Clip
> możliwość regulacji:	na wysokość ± 2 mm, na głębokość: ± 2,5 mm, boczna: ±3 mm
> głębokość wiercenia:	12 mm
> kąt otwarcia:	110°
> średnica puszki:	35 mm
> cechy:	z samoczynnym domykaniem

Zakres dostawy
100 worków

1 worek zawiera:
2 szt. zawiasów
2 szt. prowadnika z regulacją mimośrodową
2 szt. zaślepki puszki
2 szt. zaślepki ramienia
8 szt. wkrętów

→ Zawias bliźniaczy

nałożenie drzwi G mm									
1	2	3	4	5	6	7	8	9	
				3	4	5	6	7	0
		3	4	5	6	7			2
3	4	5	6	7					4
odległość puszki E mm					dystans prowadnika H				

wersja	schemat wierceń 45/9,5 mm
z hamulcem	483.01.831

→ Zawias nakładany

nałożenie drzwi G mm									
9	10	11	12	13	14	15	16	17	
					3	4	5	6	0
			3	4	5	6			2
	3	4	5	6					4
odległość puszki E mm					dystans prowadnika H				

wersja	schemat wierceń 45/9,5 mm
z hamulcem	483.01.830

→ Zawias wpuszczany

nałożenie drzwi G mm									
-8	-7	-6	-5	-4	-3	-2	-1	0	
				3	4	5	6	7	0
		3	4	5	6	7			2
3	4	5	6	7					4
odległość puszki E mm					dystans prowadnika H				

wersja	schemat wierceń 45/9,5 mm
z hamulcem	483.01.832

Zawiasy puszkowe Metalla Clip z hamulcem – Seria 315

> materiał:	puszka stalowa, ramię stalowe
> powierzchnia:	niklowana
> mocowanie puszki:	do przykręcania, do wciskania, Easy On
> montaż drzwi do korpusu:	technika Clip
> możliwość regulacji:	na wysokość: w zależności od zastosowanego prowadnika ±2 mm, na otworach lub mimośrodowo na głębokość: od -1 mm do 3 mm, boczna: ±1,5 mm
> głębokość wiercenia:	12 mm
> kąt otwarcia:	110°
> cechy:	z samoczynnym domykaniem

Zakres dostawy
200 szt.

Zawias nakładany

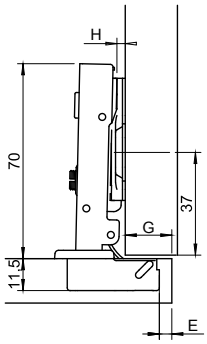

nałożenie drzwi G mm								
10,5	11,5	12,5	13,5	14,5	15,5	16,5	17,5	
				3	4	5	6	0
		3	4	5	6			2
3	4	5	6					4
odległość puszki E mm					dystans prowadnika H			

mocowanie puszki	schemat wierceń		
	45/9,5	48/6	52/5,5
Zawiasy Metalla Clip z hamulcem			
do przykręcania	315.00.700	315.00.750	315.00.800
do wciskania kołek ø 8 mm	315.00.710	315.00.760	315.00.810
do wciskania kołek ø 10 mm	315.00.720	315.00.770	315.00.820
Easy On ø 10 mm	315.00.740	315.00.790	315.00.840
Zawiasy Metalla Clip bez hamulca			
do przykręcania	315.00.500	315.00.550	315.00.600

Zawias bliźniaczy

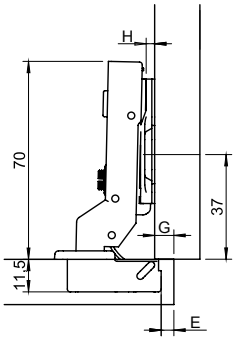

nałożenie drzwi G mm								
3,5	4,5	5,5	6,5	7,5	8,5	9,5	10,5	
				3	4	5	6	0
		3	4	5	6			2
3	4	5	6					4
odległość puszki E mm					dystans prowadnika H			

mocowanie puszki	schemat wierceń		
	45/9,5	48/6	52/5,5
Zawiasy Metalla Clip z hamulcem			
do przykręcania	315.00.701	315.00.751	315.00.801
do wciskania kołek ø 8 mm	315.00.711	315.00.761	315.00.811
do wciskania kołek ø 10 mm	315.00.721	315.00.771	315.00.821
Easy On ø 10 mm	315.00.741	315.00.791	315.00.841
Zawiasy Metalla Clip bez hamulca			
do przykręcania	315.00.501	315.00.551	315.00.601

Zawiasy puszkowe Metalla Clip z hamulcem – Seria 315

Zawias wpuszczany

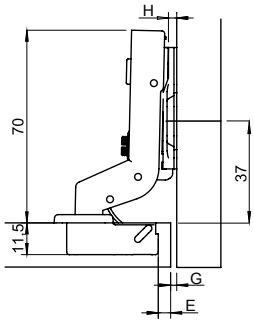

nałożenie drzwi G mm								
-5,5	-4,5	-3,5	-2,5	-1,5	-0,5	0,5	1,5	
				3	4	5	6	0
		3	4	5	6			2
3	4	5	6					4
odległość puszki E mm					dystans prowadnika H			

	schemat wierceń		
mocowanie puszki	**45/9,5**	**48/6**	**52/5,5**
Zawiasy Metalla Clip z hamulcem			
do przykręcania	315.00.702	315.00.752	315.00.802
do wciskania kołek ø 8 mm	315.00.712	315.00.762	315.00.812
do wciskania kołek ø 10 mm	315.00.722	315.00.772	315.00.822
Easy On ø 10 mm	315.00.742	315.00.792	315.00.842
Zawiasy Metalla Clip bez hamulca			
do przykręcania	315.00.502	315.00.552	315.00.602

Zawiasy Metalla Clip z hamulcem – Seria 315

> materiał:	puszka znalowa, ramię stalowe
> wykończenie:	niklowane
> mocowanie puszki:	do przykręcania
> montaż drzwi do korpusu:	technika nakładania, Clip
> możliwość regulacji:	na wysokość: w zależności od zastosowanego prowadnika ±2 mm, na głębokość: mimośrodowa ±1 mm, boczna: ±2,5 mm
> głębokość wiercenia:	12 mm
> grubość frontów:	14–24 mm
> kąt otwarcia:	165°
> cechy:	z samocznynnym domykaniem

Zakres dostawy
50 sztuk

Zawias bliźniaczy 165°

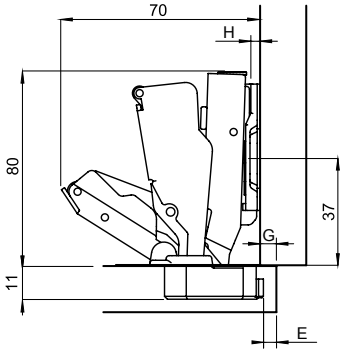

nałożenie drzwi G mm									
3	4	5	6	7	8	9	10	11	
				3	4	5	6	7	0
		3	4	5	6	7			2
3	4	5	6	7					4
odległość puszki E mm				dystans prowadnika H					

mocowanie puszki	schemat wierceń 45/9,5	48/6	52/5,5
Zawiasy Metalla z hamulcem			
do przykręcania	315.02.701	315.02.751	315.02.801
Zawiasy Metalla bez hamulca			
do przykręcania	315.04.501	315.04.551	315.04.601

Zawias nakładany 165°

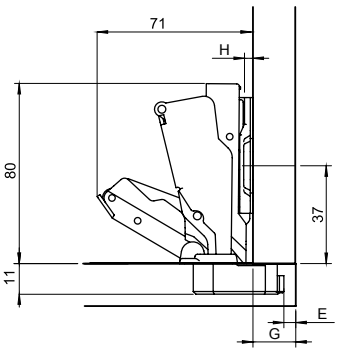

nałożenie drzwi G mm									
13	14	15	16	17	18	19	20	21	
				3	4	5	6	7	0
		3	4	5	6	7			2
3	4	5	6	7					4
odległość puszki E mm				dystans prowadnika H					

mocowanie puszki	schemat wierceń 45/9,5	48/6	52/5,5
Zawiasy Metalla z hamulcem			
do przykręcania	315.02.700	315.02.750	315.02.800
Zawiasy Metalla bez hamulca			
do przykręcania	315.02.500	315.02.550	315.02.600

Zawias wpuszczany 165°

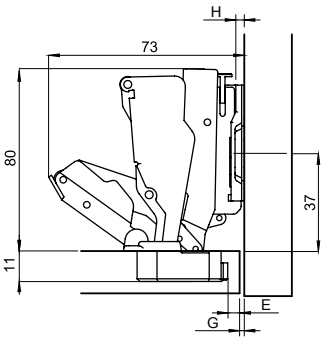

nałożenie drzwi G mm					
1	0	-1	-2	-3	
3	4	5	6	7	4
odległość puszki E mm			dystans prowadnika H		

mocowanie puszki	schemat wierceń 45/9,5	48/6	52/5,5
Zawiasy Metalla z hamulcem			
do przykręcania	315.02.702	315.02.752	315.02.802
Zawiasy Metalla bez hamulca			
do przykręcania	315.04.502	315.04.552	315.04.602

Zawiasy Metalla Clip z hamulcem – Seria 315

Zawias kątowy 30°

> materiał:	puszka stalowa, ramię stalowe
> wykończenie:	niklowane
> mocowanie puszki:	do przykręcania
> montaż drzwi do korpusu:	technika nakładania, Clip
> regulacja:	na wysokość: w zależności od zastosowanego prowadnika ±2 mm, na głębokość: mimośrodowa ±1 mm, boczna: ±2,5 mm
> głębokość wiercenia:	12 mm
> kąt otwarcia:	110°
> cechy:	z samoczynnym domykaniem

Zakres dostawy
100 sztuk

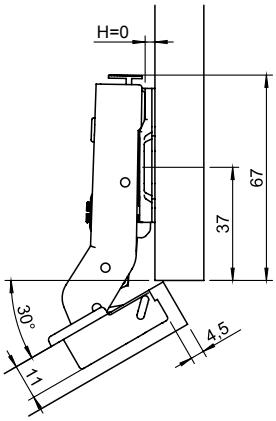

	schemat wierceń		
mocowanie puszki	**45/9,5**	**48/6**	**52/5,5**
Zawiasy Metalla Clip z hamulcem			
do przykręcania	315.01.710	315.01.700	315.01.720
Zawiasy Metalla Clip bez hamulca			
do przykręcania	315.05.510	315.05.500	315.05.520

Montaż
Wzajemne położenie frontu i boku względem siebie przedstawione na rysunku wymaga zastosowania prowadnika H0.

Zawias kątowy 45°

> materiał:	puszka stalowa, ramię stalowe
> wykończenie:	niklowane
> mocowanie puszki:	do przykręcania
> montaż drzwi do korpusu:	technika nakładania, Clip
> regulacja:	na wysokość: w zależności od zastosowanego prowadnika ±2 mm, na głębokość: mimośrodowa ±1 mm, boczna: ±2,5 mm
> głębokość wiercenia:	12 mm
> kąt otwarcia:	95°
> cechy:	z samoczynnym domykaniem

Zakres dostawy
100 sztuk

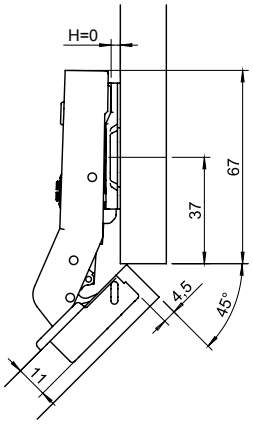

	schemat wierceń		
mocowanie puszki	**45/9,5**	**48/6**	**52/5,5**
Zawiasy Metalla Clip z hamulcem			
do przykręcania	315.01.711	315.01.701	315.01.721
Zawiasy Metalla Clip bez hamulca			
do przykręcania	315.05.511	315.05.501	315.05.521

Montaż
Wzajemne położenie frontu i boku względem siebie przedstawione na rysunku wymaga zastosowania prowadnika H0.

Zawiasy Metalla Clip z hamulcem – Seria 315

Zawias równoległy 90°

> materiał:	puszka stalowa, ramię stalowe
> wykończenie:	niklowane
> mocowanie puszki:	do przykręcania
> montaż drzwi do korpusu:	technika nakładania, Clip
> możliwość regulacji:	na wysokość: w zależności od zastosowanego prowadnika ±2 mm, na głębokość: mimośrodowa ±1 mm, boczna: ±2,5 mm
> głębokość wiercenia:	12 mm
> kąt otwarcia:	110°
> cechy:	z samoczynnym domykaniem

Zakres dostawy
100 szt.

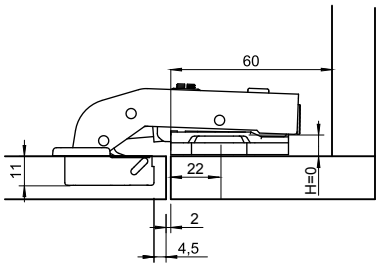

mocowanie puszki	schemat wierceń		
	45/9,5	48/6	52/5,5
Zawiasy Metalla z hamulcem			
do przykręcania	315.01.740	315.01.730	315.01.750
Zawiasy Metalla bez hamulca			
do przykręcania	315.05.540	315.05.530	315.05.550

Montaż
Aby zlicować płaszczyznę wewnętrzną drzwi z powierzchnią wewnętrzną ramiaka, zalecany jest prowadnik H0.

Zawiasy Metalla Clip z hamulcem – Seria 315

Zawias nakładany 110° ø 40 mm

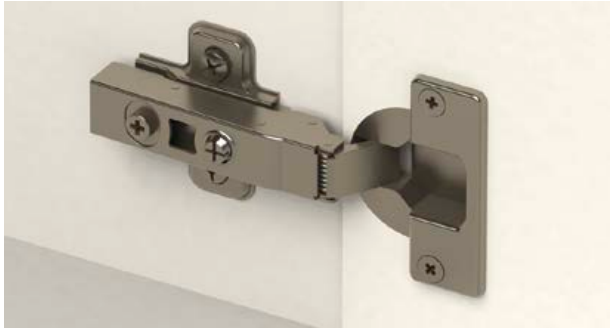

> materiał:	puszka stalowa, ramię stalowe
> wykończenie:	niklowane
> mocowanie puszki:	do przykręcania
> montaż drzwi do korpusu:	technika nakładania, Clip
> możliwość regulacji:	na wysokość: w zależności od zastosowanego prowadnika ±2 mm, na otworach lub mimośrodowo na głębokość: od -1 mm do 3 mm, boczna: ±1,5 mm
> głębokość wiercenia:	12 mm
> średnica otworu pod puszkę:	40 mm
> kąt otwarcia:	95°
> cechy:	z samoczynnym domykaniem

Zakres dostawy
200 sztuk

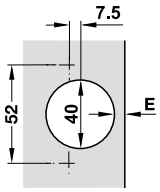

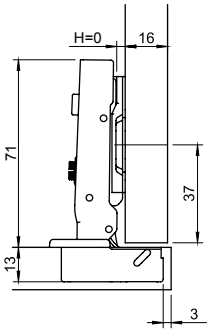

mocowanie puszki	schemat wierceń 52/7,5
Zawiasy Metalla z hamulcem	
do przykręcania	315.10.800
Zawiasy Metalla bez hamulca	
do przykręcania	315.10.600

Zawias wpuszczany 110° ø 40 mm

> materiał:	puszka stalowa, ramię stalowe
> powierzchnia:	niklowana
> mocowanie puszki:	do przykręcania
> montaż:	technika nakładania, Clip
> możliwość regulacji:	na wysokość: w zależności od zastosowanego prowadnika ±2 mm, na otworach lub mimośrodowo na głębokość: od -1 mm do 3 mm, boczna: ±1,5 mm
> głębokość wiercenia:	12 mm
> średnica otworu pod puszkę:	40 mm
> kąt otwarcia:	95°
> cechy:	z samoczynnym domykaniem

Zakres dostawy
200 sztuk

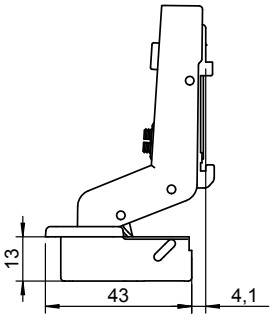

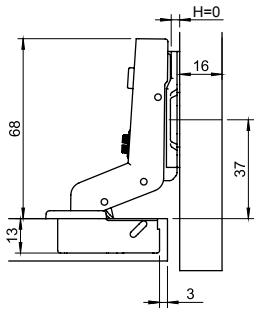

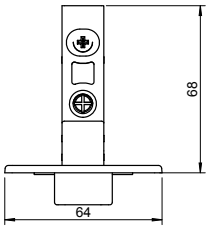

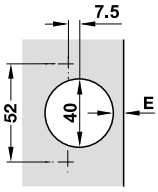

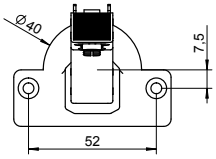

mocowanie puszki	schemat wierceń 52/7,5
Zawiasy Metalla bez hamulca	
do przykręcania	315.10.602
Zawiasy Metalla z hamulcem	
do przykręcania	315.10.802

Metalla Clip z hamulcem – seria 315 – do ramki aluminiowej

> materiał:	puszka znalowa, ramię stalowe
> wykończenie:	niklowane
> mocowanie puszki:	do przykręcania
> montaż drzwi do korpusu:	technika nakładania, Clip
> możliwość regulacji:	boczna, wysokości i głębokości
> grubość frontów:	20–24 mm
> kąt otwarcia:	110°
> cechy:	z samoczynnym domykaniem

Zakres dostawy
200 sztuk. Wkręty montażowe w opakowaniu.

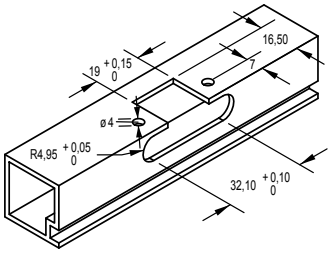

Zawias bliźniaczy do ramek aluminiowych

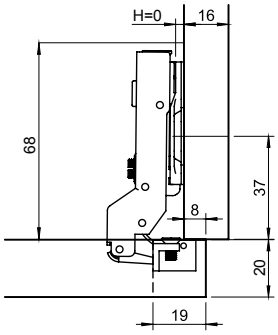

mocowanie puszki	do ramek alu
Zawiasy Metalla Clip z hamulcem do ramek aluminiowych	
do przykręcania	315.13.701
Zawiasy Metalla Clip bez hamulca do ramek aluminiowych	
do przykręcania	315.13.501

Zawias nakładany do ramek aluminiowych

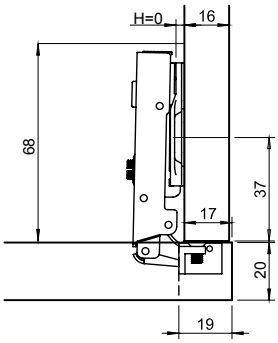

mocowanie puszki	do ramek alu
Zawiasy Metalla Clip z hamulcem do ramek aluminiowych	
do przykręcania	315.13.700
Zawiasy Metalla Clip bez hamulca do ramek aluminiowych	
do przykręcania	315.13.500

Zawias wpuszczany do ramek aluminiowych

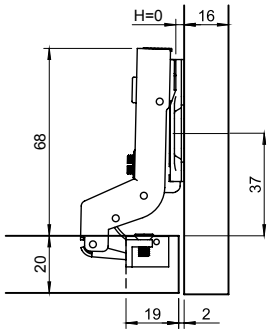

mocowanie puszki	do ramek alu
Zawiasy Metalla Clip z hamulcem do ramek aluminiowych	
do przykręcania	315.13.702
Zawiasy Metalla Clip bez hamulca do ramek aluminiowych	
do przykręcania	315.13.502

Metalla Clip z hamulcem – seria 315 – do ramek aluminiowych

Zawias kątowy 30°

> materiał:	puszka znalowa, ramię stalowe
> wykończenie:	niklowane
> mocowanie puszki:	do przykręcania
> montaż drzwi do korpusu:	technika nakładania, Clip
> możliwość regulacji:	na wysokość: w zależności od zastosowanego prowadnika ±2 mm, na głębokość: mimośrodowa ±1 mm, boczna: ±2,5 mm
> grubość frontów:	20–24 mm
> kąt otwarcia:	110°
> cechy:	z samoczynnym domykaniem

Zakres dostawy
100 szt.

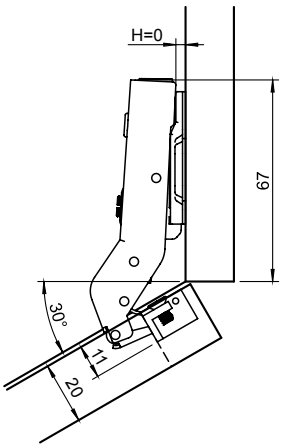

mocowanie puszki	do ramek alu
Zawiasy Metalla Clip z hamulcem do ramek aluminiowych	
do przykręcania	315.09.500
Zawiasy Metalla Clip bez hamulca do ramek aluminiowych	
do przykręcania	315.09.530

Montaż
Wzajemne położenie frontu i boku względem siebie przedstawione na rysunku wymaga zastosowania prowadnika H0.

Zawias kątowy 45°

> materiał:	puszka znalowa, ramię stalowe
> wykończenie:	niklowane
> mocowanie puszki:	do przykręcania
> montaż drzwi do korpusu:	technika nakładania, Clip
> możliwość regulacji:	na wysokość: w zależności od zastosowanego prowadnika ±2 mm, na głębokość: mimośrodowa ±1 mm, boczna: ±2,5 mm
> grubość frontów:	20–24 mm
> kąt otwarcia:	95°
> cechy:	z samoczynnym domykaniem

Zakres dostawy
100 szt.

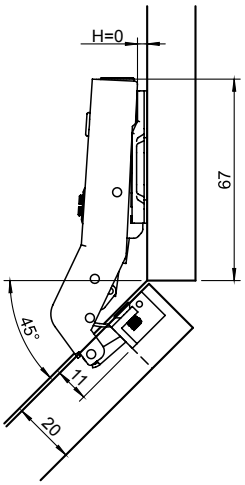

mocowanie puszki	do ramek alu
Zawiasy Metalla Clip z hamulcem do ramek aluminiowych	
do przykręcania	315.09.510
Zawiasy Metalla Clip bez hamulca do ramek aluminiowych	
do przykręcania	315.09.540

Montaż
Wzajemne położenie frontu i boku względem siebie przedstawione na rysunku wymaga zastosowania prowadnika H0.

Zawiasy Metalla Clip z hamulcem – Seria 315

Zawias równoległy 90°

> materiał:	puszka znalowa, ramię stalowe
> powierzchnia:	niklowana
> mocowanie puszki:	do przykręcania
> montaż drzwi do korpusu:	technika nakładania, Clip
> możliwość regulacji:	na wysokość: w zależności od zastosowanego prowadnika ±2 mm, na głębokość: mimośrodowa ±1 mm, boczna: ±2,5 mm
> grubość frontów:	20–24 mm
> kąt otwarcia:	110°
> cechy:	z samoczynnym domykaniem

Zakres dostawy
100 sztuk

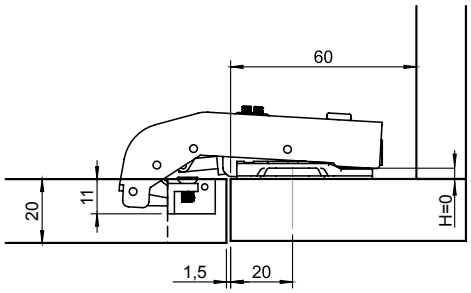

mocowanie puszki	do ramek alu
Zawiasy Metalla Clip z hamulcem do ramek aluminiowych	
do przykręcania	315.09.520
Zawiasy Metalla Clip bez hamulca do ramek aluminiowych	
do przykręcania	315.09.550

Montaż
Aby zlicować płaszczyznę wewnętrzną drzwi z powierzchnią wewnętrzną ramiaka, zalecany jest prowadnik H0.

Metalla Clip i Metalla Mini Clip z hamulcem – seria 315

> materiał:	puszka stalowa, ramię stalowe
> powierzchnia:	niklowana
> mocowanie puszki:	do przykręcania
> montaż drzwi do korpusu:	technika nakładania, Clip
> możliwość regulacji:	boczna, wysokości i głębokości
> średnica otworu pod puszkę:	26 mm
> głębokość wiercenia:	10 mm
> grubość frontów:	12–22 mm
> kąt otwarcia:	95°

Zakres dostawy
200 sztuk

Zawias bliźniaczy

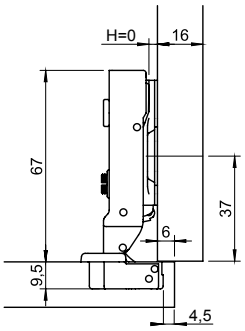

mocowanie puszki	schemat wierceń 38/7,5
Zawiasy Metalla Mini Clip z hamulcem	
do przykręcania	315.60.701
Zawiasy Metalla Mini Clip bez hamulca	
do przykręcania	315.60.501

Zawias nakładany

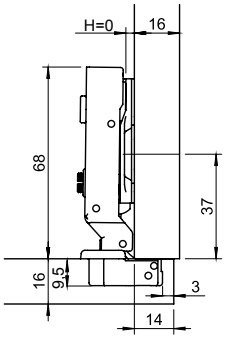

mocowanie puszki	schemat wierceń 38/7,5
Zawiasy Metalla Mini Clip z hamulcem	
do przykręcania	315.60.700
Zawiasy Metalla Mini Clip bez hamulca	
do przykręcania	315.60.500

Zawias wpuszczany

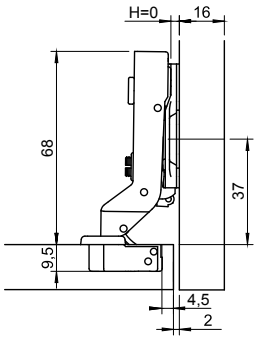

mocowanie puszki	schemat wierceń 38/7,5
Zawiasy Metalla Mini Clip z hamulcem	
do przykręcania	315.60.702
Zawiasy Metalla Mini Clip bez hamulca	
do przykręcania	315.60.502

Zawiasy Metalla Mini Clip z hamulcem do drzwi szklanych – Seria 315

> materiał:	puszka z tworzywa sztucznego, ramię stalowe
> powierzchnia:	niklowana
> mocowanie puszki:	do przykręcania
> montaż drzwi do korpusu:	technika nakładania Clip
> możliwość regulacji:	boczna ±2,5 mm, wysokości ±2 mm, głębokości ±2 mm
> grubość szkła:	4–6 mm
> kąt otwarcia:	95°
> cechy:	z samoczynnym domykaniem

Zakres dostawy
200 szt.

Wymiar montażowy

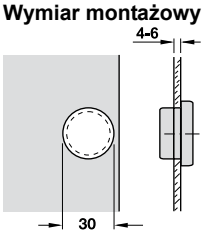

Schemat wierceń do mocowania puszki

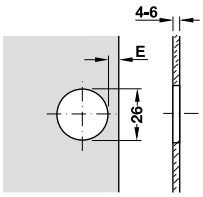

Zawias bliźniaczy

nałożenie drzwi G mm										
	1,5	2,5	3,5	4,5	5,5	6,5	7,5	8,5	9,5	
					3	4	5	6		0
		3	4	5	6					2
3	4	5	6							4
odległość puszki E mm						dystans prowadnika H				

mocowanie puszki	schemat wierceń 38/7,5
Zawiasy Metalla Mini z hamulcem	
do przykręcania	315.61.701
Zawiasy Metalla Mini bez hamulca	
do przykręcania	315.61.501

Zawias nakładany

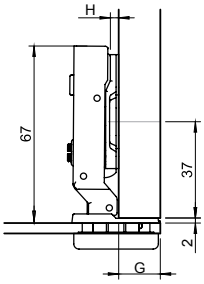

nałożenie drzwi G mm										
	11,5	12,5	13,5	14,5	15,5	16,5	17,5	18,5	19,5	
					3	4	5	6		0
		3	4	5	6					2
3	4	5	6							4
odległość puszki E mm						dystans prowadnika H				

mocowanie puszki	schemat wierceń 38/7,5
Zawiasy Metalla Mini z hamulcem	
do przykręcania	315.61.700
Zawiasy Metalla Mini bez hamulca	
do przykręcania	315.61.500

Zawias wpuszczany

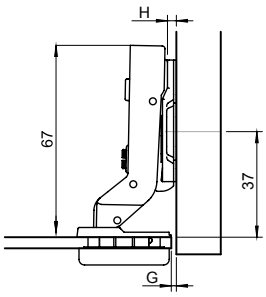

nałożenie drzwi G mm										
	-6,5	-5,5	-4,5	-3,5	-2,5	-1,5	-0,5	0,5	1,5	
					3	4	5	6		0
		3	4	5	6					2
3	4	5	6							4
odległość puszki E mm						dystans prowadnika H				

mocowanie puszki	schemat wierceń 38/7,5
Zawiasy Metalla Mini z hamulcem	
do przykręcania	315.61.702
Zawiasy Metalla Mini bez hamulca	
do przykręcania	315.61.502

Zawiasy Metalla Mini Clip z hamulcem do drzwi szklanych – Seria 315

Zaślepka okrągła

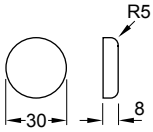

> materiał: tworzywo sztuczne

Zakres dostawy
250 szt.

kolor	nr artykułu
chrom połysk	315.59.080

Metalla Clip i Metalla Mini Clip z hamulcem – Seria 315

Prowadniki krzyżakowe Metalla
do zawiasów Clip i Mini Clip z hamulcem

> materiał: stal
> wykończenie: niklowane
> możliwość regulacji: regulacja na wysokość ±2 mm, na otworze podłużnym
> montaż: odległość od krawędzi 37 mm

Zakres dostawy
200 sztuk

Do przykręcania
wkrętami do płyt wiórowych

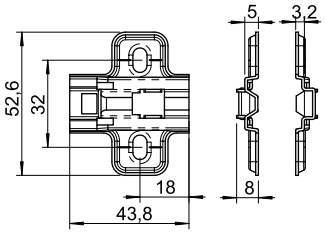

Do przykręcania
z zamontowanymi wstępnie wkrętami Euro

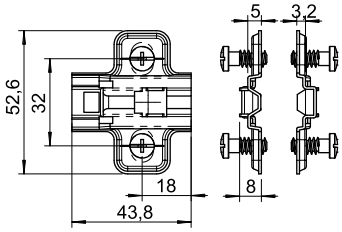

H – dystans prowadnika	na wkręty do płyt wiórowych	z wkrętem Euro	z kołkiem rozporowym ø 5 mm
z regulacją mimośrodową			
0	315.98.650	315.98.660	–
2	315.98.652	315.98.662	–
4	315.98.654	315.98.664	–
z regulacją na otworach			
0	315.98.520	315.98.530	315.98.540
2	315.98.522	315.98.532	315.98.542
4	315.98.524	315.98.534	315.98.544

Zaślepka ramienia zawiasu
do zawiasów Metalla Clip z hamulcem

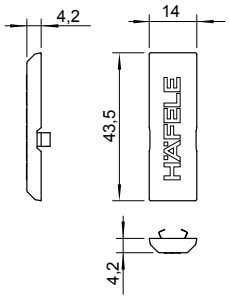

> materiał: stal
> wykończenie: niklowane

	nr artykułu
zaślepka ramienia z logo Häfele	315.59.000

Zaślepka puszki
do zawiasów Metalla Clip z hamulcem

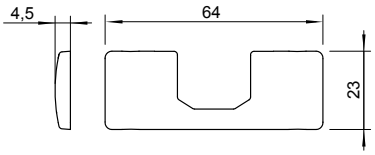

> materiał: stal
> wykończenie: niklowane

	nr artykułu
zaślepka puszki dla rozstawu od 45 do 48	315.59.001
zaślepka puszki dla rozstawu 52	315.59.002

Zaślepka puszki
do zawiasów Metalla Clip Mini z hamulcem

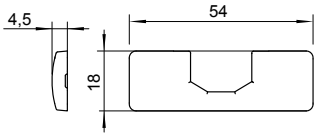

> materiał: stal
> wykończenie: niklowane

	nr artykułu
zaślepka puszki	315.59.003

Zawiasy Metalla+ Slide On

> materiał:	puszka stalowa, ramię stalowe
> wykończenie:	niklowane
> mocowanie puszki:	do przykręcania, do wciskania, Easy On
> montaż drzwi do korpusu:	technika nasuwania
> możliwość regulacji:	regulacja boczna, regulacja wysokości i głębokości
> głębokość nawiercania:	12 mm
> grubość frontów:	14–24 mm
> kąt otwarcia:	110°
> cechy:	z hamulcem lub samodociągiem

Zakres dostawy
250 szt.

Zawias bliźniaczy

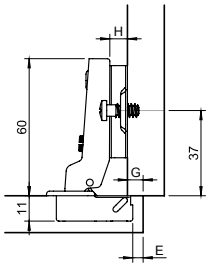

nałożenie drzwi G mm											
4	5	6	7	8	9	10	11	12	13	14	
						3	4	5	6	7	0
				3	4	5	6	7			2
		3	4	5	6	7					4
3	4	5	6	7							6
odległość puszki E mm						dystans prowadnika H					

mocowanie puszki	schemat wierceń		
	45/9,5	48/6	52/5,5
z samodociągiem			
do przykręcania	311.88.521	311.88.531	311.88.541
do wciskania kołek ø 8	311.04.161	311.01.164	311.01.167
do wciskania kołek ø 10	311.01.171	311.01.174	311.01.177
Easy On ø 10	311.01.181	311.01.184	311.01.187
z hamulcem			
do przykręcania	311.03.081	311.03.084	311.03.087

Zawias nakładany

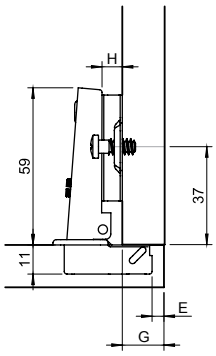

nałożenie drzwi G mm											
12	13	14	15	16	17	18	19	20	21	22	
						3	4	5	6	7	0
				3	4	5	6	7			2
		3	4	5	6	7					4
3	4	5	6	7							6
odległość puszki E mm						dystans prowadnika H					

mocowanie puszki	schemat wierceń		
	45/9,5	48/6	52/5,5
z samodociągiem			
do przykręcania	311.88.520	311.88.530	311.88.540
do wciskania kołek ø 8	311.04.160	311.01.163	311.01.166
do wciskania kołek ø 10	311.01.170	311.01.173	311.01.176
Easy On ø 10	311.01.180	311.01.183	311.01.186
z hamulcem			
do przykręcania	311.03.080	311.03.083	311.03.086

Zawias wpuszczany

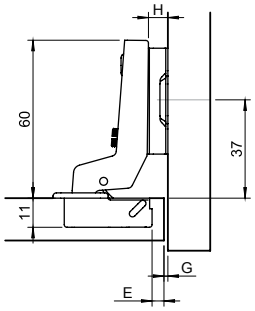

nałożenie drzwi G mm									
3	2	1	0	-1	-2	-3	-4	-5	
				3	4	5	6	7	0
		3	4	5	6	7			2
3	4	5	6	7					4
odległość puszki E mm					dystans prowadnika H				

mocowanie puszki	schemat wierceń		
	45/9,5	48/6	52/5,5
z samodociągiem			
do przykręcania	311.88.522	311.88.532	311.88.542
do wciskania kołek ø 8	311.01.162	311.01.165	311.01.168
do wciskania kołek ø 10	311.01.172	311.01.175	311.01.178
Easy On ø 10	311.01.182	311.01.185	311.01.188
z hamulcem			
do przykręcania	311.03.082	311.03.085	311.03.088

ZAWIASY

Zawiasy Metalla+ Slide On

Zawias nakładany 165°

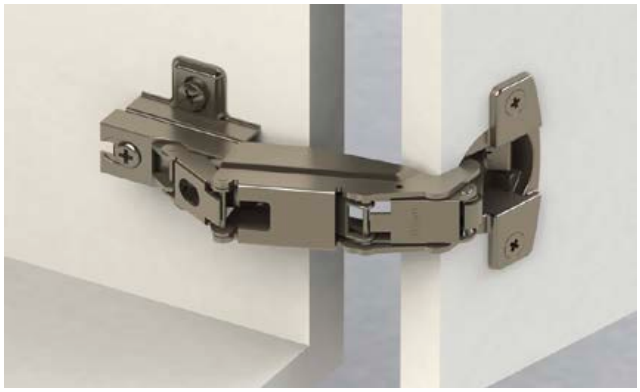

> materiał:	puszka stalowa, ramię stalowe
> wykończenie:	niklowane
> mocowanie puszki:	do przykręcania / do wciskania
> montaż drzwi do korpusu:	technika nasuwania
> możliwość regulacji:	regulacja boczna, regulacja wysokości i głębokości
> głębokość nawiercania:	12 mm
> grubość frontów:	14–24 mm
> cechy:	z samoczynnym domykaniem

Zakres dostawy
250 szt.

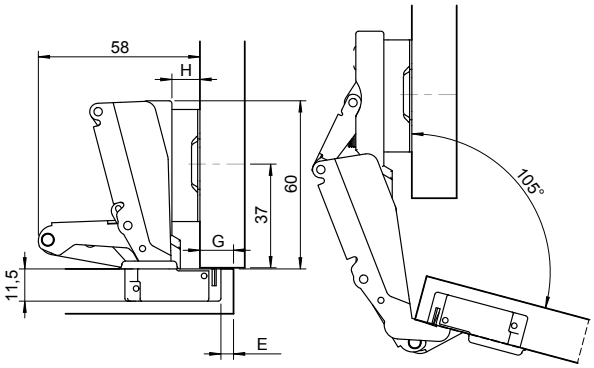

nałożenie drzwi G mm												
11	12	13	14	15	16	17	18	19	20	21	22	
						3	4	5	6	7	8	0
				3	4	5	6	7	8			2
			3	4	5	6	7	8				4
3	4	5	6	7	8							6
odległość puszki E mm						dystans prowadnika H						

mocowanie puszki	schemat wierceń	
	45/9,5	48/6
do przykręcania	311.93.510	311.93.500

Zawias nakładany 30°

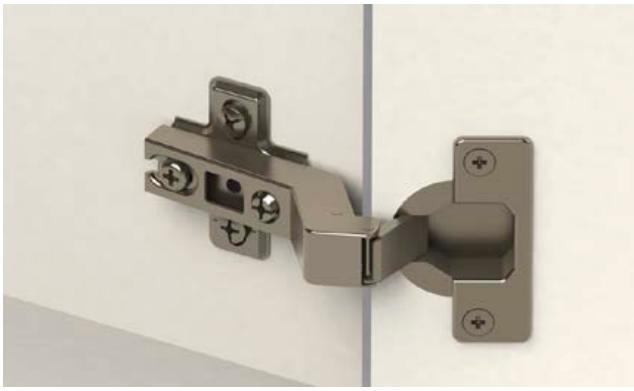

> materiał:	puszka stalowa, ramię stalowe
> powierzchnia:	niklowana
> mocowanie puszki:	do przykręcania
> montaż drzwi do korpusu:	technika nasuwania
> możliwość regulacji:	regulacja boczna, regulacja wysokości i głębokości
> głębokość wiercenia:	12 mm
> grubość frontów:	14–24 mm
> cechy:	z samoczynnym domykaniem

Zakres dostawy
250 szt.

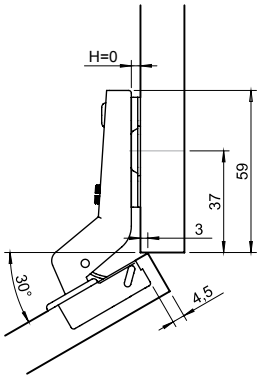

mocowanie puszki	schemat wierceń		
	45/9,5	48/6	52/5.5
do przykręcania	311.83.906	311.83.907	311.83.908

Zawiasy Metalla+ Slide On

Zawias kątowy 45°

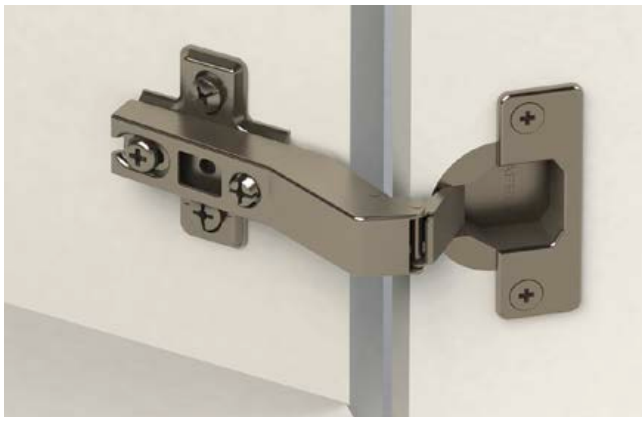

> materiał: puszka stalowa, ramię stalowe
> wykończenie: niklowane
> mocowanie puszki: do przykręcania
> montaż drzwi do korpusu: technika nasuwania
> możliwość regulacji: regulacja boczna, regulacja wysokości i głębokości
> głębokość nawiercania otworów: 12 mm
> grubość frontów: 14–24 mm
> cechy: z samoczynnym domykaniem

Zakres dostawy
250 szt.

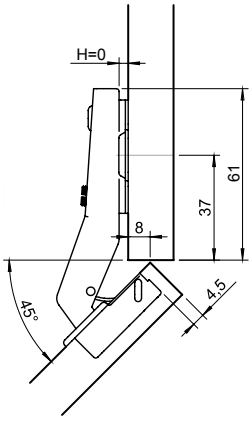

mocowanie puszki	schemat wierceń		
	45/9,5	48/6	52/5,5
do przykręcania	311.83.903	311.83.904	311.83.905

Zawias równoległy 90°

> materiał: puszka stalowa, ramię stalowe
> wykończenie: niklowane
> mocowanie puszki: do przykręcania
> montaż drzwi do korpusu: technika nasuwania
> możliwość regulacji: regulacja boczna, regulacja wysokości i głębokości
> głębokość nawiercania otworów: 12 mm
> grubość frontów: 14–24 mm
> cechy: z samoczynnym domykaniem

Zakres dostawy
250 szt.

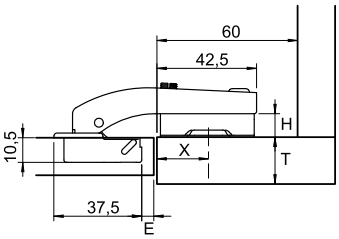

H: dystans prowadnika
T: grubość drzwi
E: odległość puszki
G: nałożenie drzwi
X: rozmieszczenie otworów do nawiercania pod prowadnik

H	E			
	X	G	X	G
	4		5	
0	20	4,8	19	4,8
2	20	2,8	19	2,8
4	20	0,8	19	0,8
6	20	-1,2	19	-1,2

mocowanie puszki	schemat wierceń		
	45/9,5	48/6	52/5,5
do przykręcania	311.83.900	311.83.901	311.83.902

Zawiasy Metalla+ Slide On

Zawias równoległy 90°

> materiał:	puszka stalowa, ramię stalowe
> wykończenie:	niklowane
> mocowanie puszki:	do przykręcania
> montaż drzwi do korpusu:	technika nasuwania
> możliwość regulacji:	regulacja boczna, regulacja wysokości i głębokości
> głębokość nawiercania:	12 mm
> grubość frontów:	14–24 mm
> cechy:	z samoczynnym domykaniem

Zakres dostawy
250 sztuk

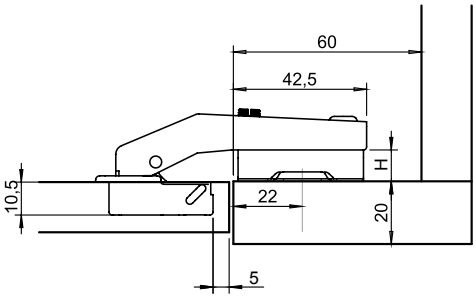

mocowanie puszki	schemat wierceń		
	45/9,5	48/6	52/5,5
do przykręcania	311.89.500	311.89.510	311.89.520

Montaż
Aby zlicować płaszczyznę wewnętrzną drzwi z powierzchnią wewnętrzną ramiaka, zalecany jest prowadnik H0.

Zawias równoległy 135°

> materiał:	puszka stalowa, ramię stalowe
> wykończenie:	niklowane
> mocowanie puszki:	do przykręcania
> montaż drzwi do korpusu:	technika nasuwania
> możliwość regulacji:	regulacja boczna, regulacja wysokości i głębokości
> głębokość nawiercania:	12 mm
> grubość frontów:	14–24 mm
> cechy:	z samoczynnym domykaniem

Zakres dostawy
250 sztuk

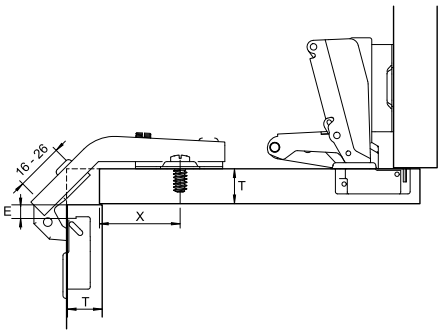

H: dystans prowadnika
T: grubość drzwi
E: odległość puszki
D: nałożenie drzwi
X: rozmieszczenie otworów do nawiercania pod prowadnik

	grubość drzwi <18 mm	22 mm > grubość drzwi >18 mm
H	2 mm	0 mm
X	37 mm	37 mm

mocowanie puszki	schemat wierceń		
	45/9,5	48/6	52/5,5
do przykręcania	311.83.506	311.83.516	311.83.526

Zawiasy Metalla+ Slide On

Metalla+ Slide On – zawias równoległy z krótkim ramieniem

> materiał:	puszka stalowa, ramię znalowe
> powierzchnia:	niklowana
> mocowanie puszki:	do przykręcania
> montaż drzwi do korpusu:	technika nasuwania
> możliwość regulacji:	regulacja boczna, regulacja wysokości i głębokości
> głębokość wiercenia:	12 mm
> do grubości frontów:	14–24 mm
> kąt otwarcia:	90°
> cechy:	z cichym domykiem lub samodociągiem

Zakres dostawy
250 szt.

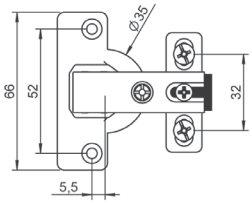

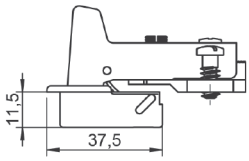

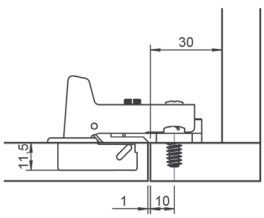

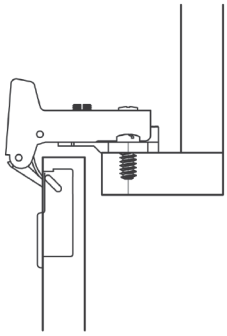

Uwaga
*W celu uzyskania szczeliny 1 mm (pomiędzy frontem a korpusem) puszkę należy nawiercić 4,5 mm od krawędzi.
*Aby zlicować płaszczyznę wewnętrzną drzwi z powierzchnią wewnętrzną ramiaka, stosować wyłącznie prowadnik H0.

	schemat wierceń		
wersja	**45/9,5**	**48/6**	**52/5,5**
z hamulcem	311.04.120	311.04.121	311.04.122
bez hamulca z samodociągiem	311.04.123	311.04.124	311.04.125

Prowadnik krzyżakowy Metalla+ Slide On do zawiasu równoległego z krótkim ramieniem

> materiał:	znal
> powierzchnia:	niklowana
> możliwość regulacji:	na wysokość ±2 mm, na otworze podłużnym

Zakres dostawy
250 szt.

Do przykręcania, z zamontowanymi wstępnie wkrętami Euro

wysokość prowadnika H	nr artykułu
0	311.98.605

Prowadniki krzyżakowe Metalla+

do zawiasów Slide On

> materiał:	stal
> wykończenie:	niklowane
> możliwość regulacji:	regulacja na wysokość ±2 mm, na otworze podłużnym

Zakres dostawy
250 szt.

→ do przykręcania

wkrętami do płyt wiórowych

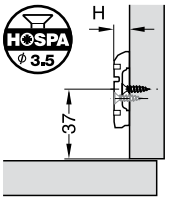

schemat wierceń

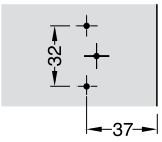

na wkręty do płyt wiórowych	H – dystans prowadnika	nr artykułu
37	0	311.03.100
	2	311.03.101
	4	311.03.102
	6	311.03.103

→ do przykręcania

z zamontowanymi wstępnie wkrętami Euro

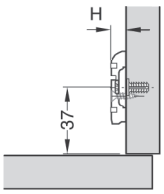

schemat wierceń

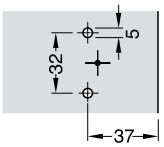

z wkrętem Euro	H – dystans prowadnika	nr artykułu
37	0	311.03.107
	2	311.03.108
	4	311.03.109
	6	311.03.110

Zaślepka ramienia zawiasu

> materiał:	stal
> powierzchnia:	niklowana

Zakres dostawy
1000 szt.

wersja	nr artykułu
logowana zaślepka ramienia zawiasu nakładanego	311.91.520
bez loga zaślepka ramienia zawiasu nakładanego	311.91.530
logowana zaślepka ramienia zawiasu środkowego/wpuszczanego	311.91.522
bez loga zaślepka ramienia zawiasu środkowego/wpuszczanego	311.91.523

Zawiasy Metalla Slide On Basic do drzwi drewnianych

Häfele Metalla Slide On Basic 110°

> materiał: puszka stalowa, ramię stalowe
> powierzchnia: niklowana
> mocowanie puszki: do przykręcania
> montaż drzwi do korpusu: technika nasuwania
> głębokość wiercenia: 12 mm
> możliwość regulacji: regulacja boczna, regulacja wysokości i głębokości
> grubość frontu: 14–26 mm
> cechy: z samoczynnym domykaniem

→ Nakładany

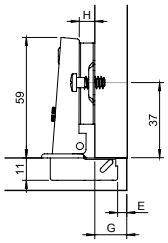

nałożenie drzwi G mm							
12	13	14	15	16	17	18	
			3	4	5	6	0
	3	4	5	6			2
3	4	5	6				4
odległość puszki E mm			dystans prowadnika H				

mocowanie puszki	schemat wierceń 45/9,5
do przykręcania	311.90.010

opakowanie: 1 lub 250 szt.

→ Bliźniaczy

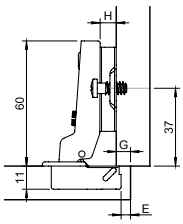

nałożenie drzwi G mm							
6	7	8	9	10	11	12	
			3	4	5	6	0
	3	4	5	6			2
3	4	5	6				4
odległość puszki E mm			dystans prowadnika H				

mocowanie puszki	schemat wierceń 45/9,5
do przykręcania	311.90.011

opakowanie: 1 szt.

→ Wpuszczany

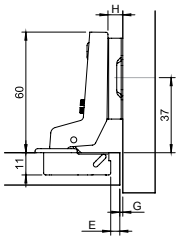

nałożenie drzwi G mm							
-2	-1	0	1	2	3	4	
			3	4	5	6	0
	3	4	5	6			2
3	4	5	6				4
odległość puszki E mm			dystans prowadnika H				

mocowanie puszki	schemat wierceń 45/9,5
do przykręcania	311.90.012

opakowanie: 1 lub 250 szt.

	Nakładany	Bliźniaczy	Wpuszczany
Zawias 45/9,5 z prowadnikiem krzyżowym H=0 z wkrętami Euro	311.90.050	311.90.052	311.90.054
Zawias 45/9,5 z prowadnikiem krzyżowym H=2 z wkrętami Euro	311.90.051	311.90.053	311.90.055

Prowadniki krzyżakowe Metalla On Basic

z regulacją na wysokość ±2 mm, na otworze podłużnym

z zamontowanymi wstępnie wkrętami Euro

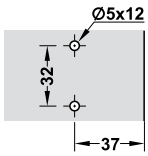

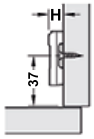

> materiał: stal
> powierzchnia: niklowana

dystans H	nr artykułu
z wkrętem Euro	
0	311.98.020
2	311.98.022
4	311.98.024

opakowanie: 250 szt.

ZAWIASY

Häfele Duomatic Plus zawiasy puszkowe do drzwi drewnianych

Häfele Duomatic Plus 110°
do standardowych rozwiązań

110°

> z dwoma hamulcami olejowymi zintegrowanymi w puszce zawiasu
> regulacja kąta aktywacji hamulca 30° lub 10° (opcjonalnie)

> materiał: puszka i ramię stalowe
> wykończenie: niklowane
> montaż: front do korpusu poprzez system szybkiego montażu z prowadnikiem Duomatic SM
> głębokość wiercenia: puszka zawiasu 13,5 mm
> regulacja: regulacja boczna od -1,5 do +4,5 mm, regulacja wysokości od -2 do +2 mm, regulacja głębokości z prowadnikiem Duomatic SM od -0,5 do + 2,8 mm
> z samoczynnym domykaniem

Minimalna szczelina

grubość frontu mm	odległość puszki E mm			
	3,0	4,0	5,0	6,0
18	1,1	1,1	1,0	1,0
19	1,3	1,3	1,3	1,2
20	1,6	1,6	1,5	1,5
21	1,9	1,8	1,8	1,8
22	2,2	2,2	2,1	2,1
23	2,6	2,5	2,4	2,4
24	3,2	2,9	2,8	2,7
25	4,4	3,4	3,2	3,1
26	5,7	4,7	3,7	3,6
	minimalna szczelina F mm			

zaokrąglenie krawędzi fontu zmniejsza wartości podane w tabeli

→ Zawias nakładany

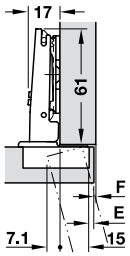

nałożenie frontu mm													
9	10	11	12	13	14	15	16	17	18	19	20	21	
									3	4	5	6	0
						3	4	5	6				3
			3	4	5	6							6
3	4	5	6										9
odległość puszki E mm						dystans prowadnika mm							

mocowanie puszki	schemat wierceń		
	45/9,5	48/6	52/5,5
do przykręcania	329.15.401	329.15.701	329.15.741
beznarzędziowo	329.15.431	329.15.731	329.15.771

opakowanie: 1 lub 50 szt.

→ Zawias bliźniaczy

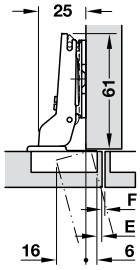

nałożenie drzwi mm													
0	1	2	3	4	5	6	7	8	9	10	11	12	
									3	4	5	6	0
						3	4	5	6				3
			3	4	5	6							6
3	4	5	6										9
odległość puszki E mm						dystans prowadnika mm							

mocowanie puszki	schemat wierceń		
	45/9,5	48/6	52/5,5
do przykręcania	329.15.403	329.15.703	329.15.743
beznarzędziowo	329.15.433	329.15.733	329.15.773

opakowanie: 1 lub 50 szt.

→ Zawias wpuszczany

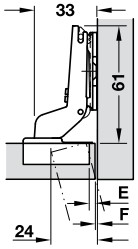

nałożenie drzwi mm													
				-8	-7	-6	-5	-4	-3	-2	-1	0	
													0
										3	4	5	3
							3	4	5	6			6
				3	4	5	6						9
odległość puszki E mm						dystans prowadnika mm							

mocowanie puszki	schemat wierceń		
	45/9,5	48/6	52/5,5
do przykręcania	329.15.405	329.15.705	329.15.745
beznarzędziowo	329.15.435	329.15.735	329.15.775

opakowanie: 1 lub 50 szt.

Häfele Duomatic SM prowadniki krzyżakowe
z systemem szybkiego montażu

> materiał: stal
> wykończenie: niklowane
> regulacja: regulacja głębokości poprzez mimośród, regulacja wysokości na otworze podłużnym ±2 mm

→ Do przykręcania wkrętami do płyt wiórowych

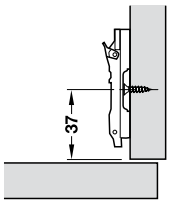

schemat wierceń

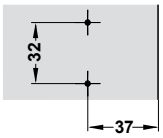

HOSPA Ø 3.5

dystans prowadnika D mm	nr artykułu
0	329.73.500
2	329.73.502
3	329.73.503
6	329.73.506

opakowanie: 1 lub 50 szt.

→ Do przykręcania wkrętami Euro

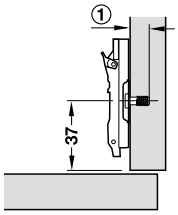

① = głębokość wiercenia

schemat wierceń

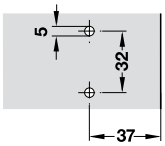

dystans prowadnika D mm	głębokość wiercenia mm	nr artykułu
do panelu bocznego o grubości 19 mm		
0	11,0	329.73.510
2		329.73.512
3		329.73.513
4		329.73.514
6		329.73.516

opakowanie: 1 lub 50 szt.

Häfele Duomatic Plus zawiasy puszkowe do drzwi drewnianych

Häfele Duomatic Titanium Plus 110°
do standardowych rozwiązań

110°

- idealne rozwiązanie do ciemnych mebli
- zwiększona odporność na korozję w porównaniu do standardowej wersji niklowanej
- z dwoma hamulcami olejowymi zintegrowanymi w puszce zawiasu
- regulacja kąta aktywacji hamulca 30° lub 10° (opcjonalnie)

> materiał:	puszka i ramię stalowe
> powierzchnia/kolor:	galwanizowana, kolor titanium
> montaż:	front do korpusu poprzez system szybkiego montażu z prowadnikiem Duomatic SM
> głębokość wiercenia:	puszka zawiasu 13,5 mm
> regulacja:	regulacja boczna od -1,5 do +4,5 mm, regulacja wysokości od -2 do +2 mm, regulacja głębokości z prowadnikiem Duomatic SM od -0,5 do + 2,8 mm
> z samoczynnym domykaniem	

Minimalna szczelina

grubość frontu mm	odległość puszki E mm			
	3,0	4,0	5,0	6,0
16	0,7	0,6	0,6	0,6
17	0,9	0,8	0,8	0,8
18	1,1	1,1	1,0	1,0
19	1,3	1,3	1,3	1,2
20	1,6	1,6	1,5	1,5
21	1,9	1,8	1,8	1,8
22	2,2	2,2	2,1	2,1
23	2,6	2,5	2,4	2,4
24	3,2	2,9	2,8	2,7
25	4,4	3,4	3,2	3,1
26	5,7	4,7	3,7	3,6
	minimalna szczelina F mm			

zaokrąglenie krawędzi fontu zmniejsza wartości podane w tabeli

→ Zawias nakładany

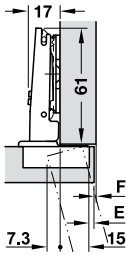

nałożenie frontu mm							
15	16	17	18	19	20	21	
			3	4	5	6	0
3	4	5	6				3
odległość puszki E mm			dystans prowadnika mm				

mocowanie puszki	schemat wierceń 48/6
do przykręcania	329.17.790

opakowanie: 1 lub 50 szt.

→ Zawias bliźniaczy

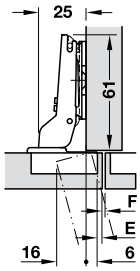

nałożenie frontu mm							
6	7	8	9	10	11	12	
			3	4	5	6	0
3	4	5	6				3
odległość puszki E mm			dystans prowadnika mm				

mocowanie puszki	schemat wierceń 48/6
do przykręcania	329.17.782

opakowanie: 1 lub 50 szt.

→ Zawias wpuszczany

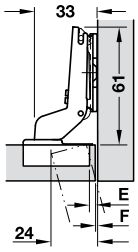

nałożenie frontu mm							
				-2	-1	0	
							0
				3	4	5	3
odległość puszki E mm			dystans prowadnika mm				

mocowanie puszki	schemat wierceń 48/6
do przykręcania	329.17.383

opakowanie: 1 lub 50 szt.

Akcesoria w wykończeniu Titanium

Häfele Duomatic SM Prowadniki
przykręcany, z systemem szybkiego montażu

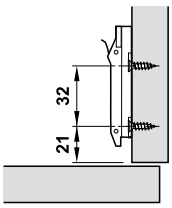

schemat wierceń

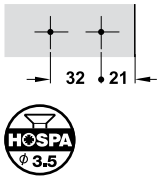

> materiał: znal
> wykończenie/kolor: galwanizowany, kolor titanium
> regulacja: głębokości i wysokości poprzez mimośród
> montaż: przykręcany na wkręty do płyt wiórowych

dystans prowadnika D mm	nr artykułu
0	329.67.060
3	329.67.063

opakowanie: 50 szt.

Zaślepka ramienia zawiasu

> materiał: stal
> wykończenie/kolor: galwanizowany, kolor titanium

	nr artykułu
zaślepka ramienia zawiasu	329.32.509

opakowanie: 50 szt.

Zaślepka puszki

> materiał: stal
> wykończenie/kolor: galwanizowany, kolor titanium

	nr artykułu
zaślepka na puszkę	329.32.539

opakowanie: 50 szt.

ZAWIASY

Zawiasy do specjalnych zastosowań

Zawias do szerokich frontów nawet 900 mm

95°

> do ciężkich i szerokich frontów

> kąt otwarcia:	nakładany i bliźniaczy 95°, wpuszczany 93°
> materiał:	puszka znalowa, ramię stalowe
> montaż:	technika nasuwania, Clip
> możliwość regulacji:	na boki: –4 do 0 mm, na głębokość: –2,5 do +1,5 mm, na wysokość: –3 do +3 mm

Wiercenie puszki

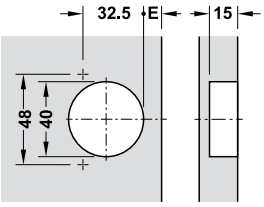

Ilość zawiasów na froncie

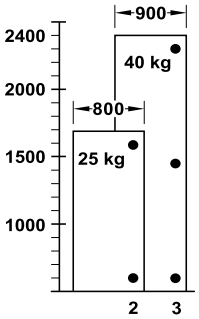

Min. szczelina przy pełnym lub bliźniaczym nałożeniu
Przy frezowanej krawędzi (faza = 1 mm)
z ustawieniami fabrycznymi

grubość frontu mm	odległość do puszki E mm					
	3,0	4,0	5,0	6,0	7,0	8,0
18	0,3	0,3	0,3	0,3	0,3	0,3
20	0,5	0,5	0,5	0,5	0,5	0,5
22	0,8	0,8	0,8	0,7	0,7	0,7
24	1,1	1,1	1,1	1,1	1,1	1,0
26	1,7	1,6	1,6	1,5	1,5	1,5
28	3,2	2,8	2,5	2,2	2,1	2,0
30	5,0	4,5	4,0	3,6	3,3	3,0
	minimalna szczelina F					

→ Zawias nakładany

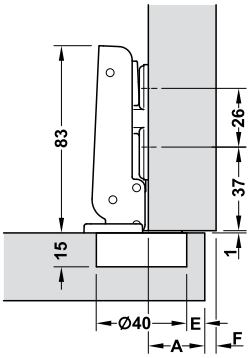

Uwaga
Min. grubość boku = nałożenie (A) + min. szczelina (F)

odl. do puszki (E) mm	3	4	5	6	7	8
nałożenie (A) mm	20	21	22	23	24	25

wykończenie/kolor	ze sprężyną dociągającą	bez sprężyny dociągającej
niklowane	327.22.510	327.22.522
niklowane czarne	327.22.521	327.22.520

opakowanie: 1 lub 50 szt.

→ Zawias bliźniaczy

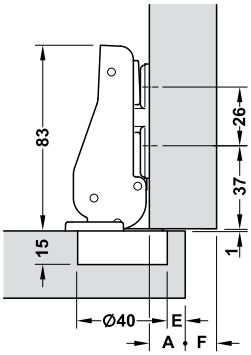

Uwaga
Min. grubość przegrody = 2 x nałożenie (A) + 2 x min. szczelina (F)

odl. do puszki (E) mm	3	4	5	6	7	8
nałożenie (A) mm	11	12	13	14	15	16

wykończenie/kolor	ze sprężyną dociągającą	bez sprężyny dociągającej
niklowane	327.22.511	327.22.525
niklowane czarne	327.22.524	327.22.523

opakowanie: 1 lub 50 szt.

Zawiasy do specjalnych zastosowań

→ Zawias wpuszczany

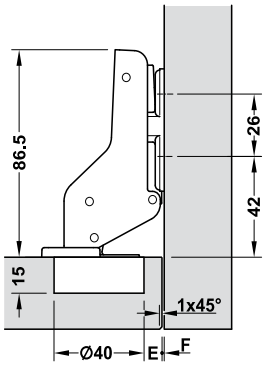

Min. szczelina przy froncie wpuszczonym
Przy frezowanej krawędzi (faza = 1 mm)
z ustawieniami fabrycznymi

grubość frontu mm	odległość do puszki E mm					
	3,0	4,0	5,0	6,0	7,0	8,0
18	0,0	0,0	0,0	0,0	0,0	0,0
20	0,0	0,0	0,0	0,0	0,0	0,0
22	0,1	0,1	0,1	0,1	0,0	0,1
24	0,1	0,1	0,1	0,1	0,1	0,1
26	0,3	0,3	0,3	0,3	0,3	0,3
28	1,7	1,1	0,6	0,5	0,5	0,5
30	3,5	2,9	2,3	1,8	1,0	0,9
32	5,4	4,7	4,1	3,6	3,0	2,5
34	7,3	6,6	6,0	5,4	4,8	4,3
	minimalna szczelina F					

Uwaga
Szczelina regulowana za pomocą bocznej regulacji (do –4 mm)

odl. do puszki (E) mm	3	4	5	6	7	8
szczelina (F) mm	6	5	4	3	2	1

wykończenie/kolor	ze sprężyną dociągającą	bez sprężyny dociągającej
niklowane	327.22.512	327.22.528
niklowane czarne	327.22.527	327.22.526

opakowanie: 1 lub 50 szt.

→ Prowadnik

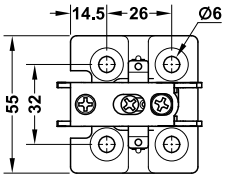

Wiercenie

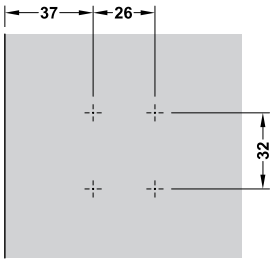

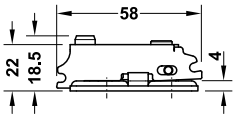

materiał	wykończenie/kolor	opakowanie	nr artykułu
stal	niklowane	1, 25 lub 100	327.33.010
	niklowane czarne	1 lub 50	327.33.011

→ Zaślepka ramienia

materiał	kolor	typ montażu	nr artykułu
tworzywo sztuczne	szary	zawias nakładany	327.34.500
		zawias bliźniaczy	327.34.501
		zawias wpuszczany	327.34.502

opakowanie: 1 lub 50 szt.

→ Zaślepka prowadnika

materiał	kolor	nr artykułu
tworzywo sztuczne	szary	327.34.510

opakowanie: 1 lub 50 szt.

ZAWIASY

Zawiasy do specjalnych zastosowań

→ mechanizm hamulca

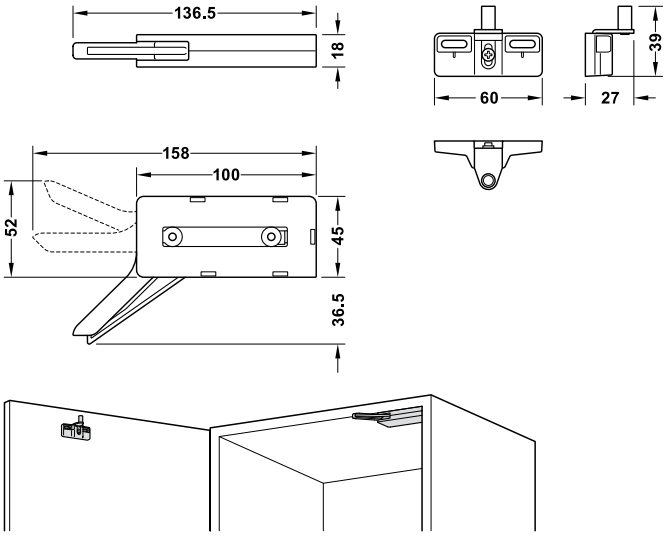

> zastosowanie:	do drzwi wpuszczanych i bliźniaczych, można stosować po obu stronach
> wysokość drzwi:	<2400 mm
> szerokość drzwi:	450–900 mm
> udźwig:	25–40 kg
> regulacja:	na boki: ±5 mm, na wysokość: ±4 mm
> montaż:	do przykręcania

Zakres dostawy
hamulec
zaślepki
zabierak
2 wkręty mocujące do hamulca Ø 3,5 x 30 mm
2 wkręty mocujące do mechanizmu zwalniającego Ø 3,5 x 15 mm

kolor	nr artykułu
biały	356.02.524
czarny	356.02.525

opakowanie: 1 lub 50 szt.

Wskazówka dotycząca zamówienia
Wkręty mocujące Ø 4x15 mm należy zamówić osobno.

Wiercenie

Zawias bliźniaczy

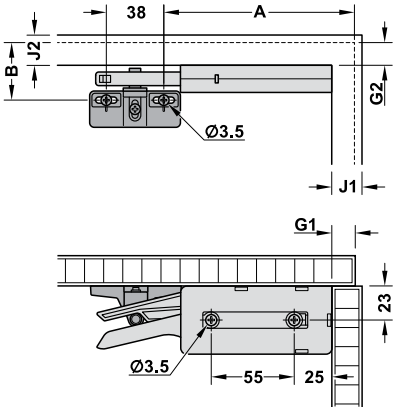

Zawias wpuszczany

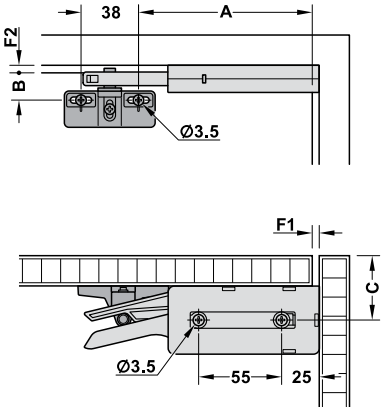

rodzaj zawiasu	A mm	B mm	C mm
zawias bliźniaczy	114 + nałożenie drzwi (G1)	24 + nałożenie drzwi (G2)	–
zawias wpuszczany	114 + szczelina boczna (F1)	24 + szczelina górna (F2)	23 + grubość frontu

Zatrzaski K-Push Tech

Do bezuchwytowego otwierania szafek

> zastosowanie:	do bezuchwytowego otwierania szafek; wersja z odbojnikiem do zawiasów z samodomykiem, oraz z magnesem do zawiasów neutralnych lub odwróconą sprężyną
> materiał:	tworzywo sztuczne
> kolor:	biały, szary, antracyt
> możliwość regulacji:	+6/-0,45 mm
> montaż:	montaż w wersji wpuszczanej w krawędź korpusu lub nawierzchniowe poprzez zastosowanie adaptera

Systemy montażu

Montaż w krawędź korpusu

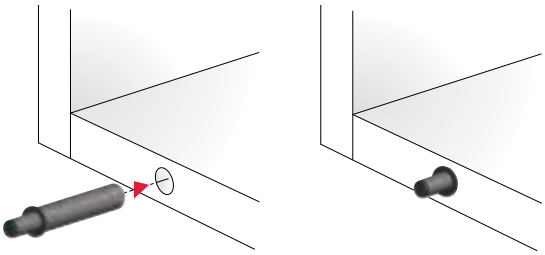

Montaż poprzez adapter

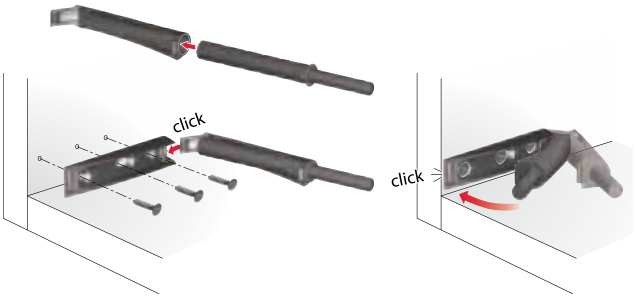

Regulacja

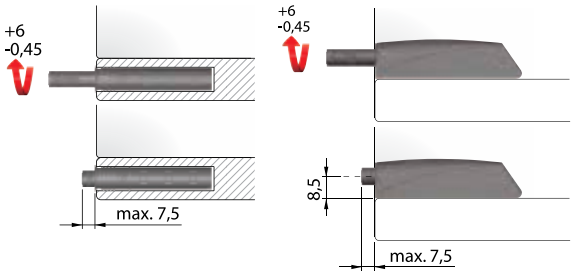

Szczelina minimalna pomiędzy korpusem a frontem

wersja z magnesem, wpuszczana

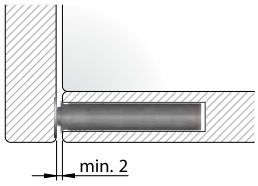

wersja z magnesem, montaż poprzez adapter

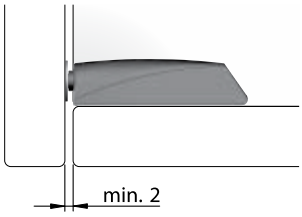

wersja z odbojnikiem, wpuszczana

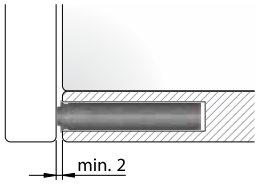

wersja z odbojnikiem, montaż poprzez adapter

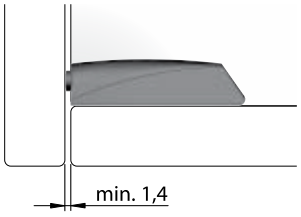

ZAWIASY

Zatrzaski K-Push Tech

Zatrzask K-Push Tech 37 mm

→ Wersja z odbojnikiem

Schemat wierceń dla wersji wpuszczanej

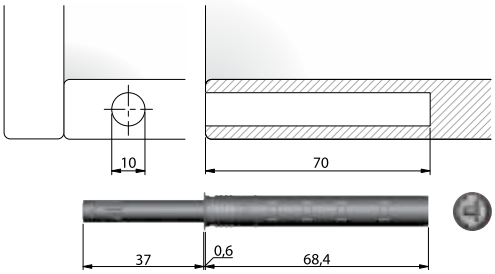

skok tłoka mm	wersja	kolor	nr artykułu
37	mocny	szary	356.12.570
		biały	356.12.770
		antracyt	356.12.370

opakowanie: 1 lub 100 szt.

→ Wersja z magnesem

Schemat wierceń dla wersji wpuszczanej

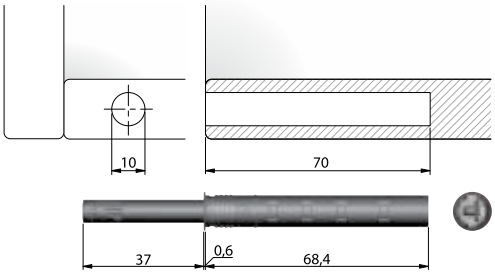

skok tłoka mm	wersja	kolor	nr artykułu
37	standard	szary	356.12.530
		biały	356.12.730
		antracyt	356.12.330
	mocny	szary	356.12.550
		biały	356.12.750
		antracyt	356.12.350

opakowanie: 1 lub 100 szt.

→ Adaptery do wersji 37 mm

Schemat wierceń i wymiary adaptera dla wersji 37 mm

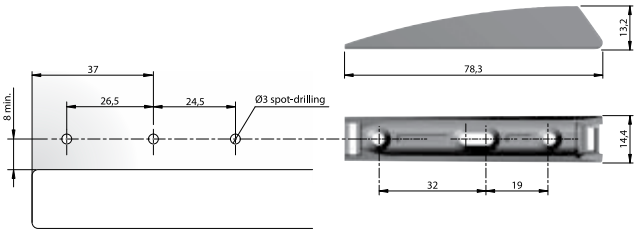

kolor	nr artykułu
szary	356.12.003
biały	356.12.004
antracyt	356.12.005

opakowanie: 1 lub 100 szt.

Zatrzaski K-Push Tech

Zatrzask K-Push Tech 14 mm

→ **Wersja z odbojnikiem**

Schemat wierceń dla wersji wpuszczanej

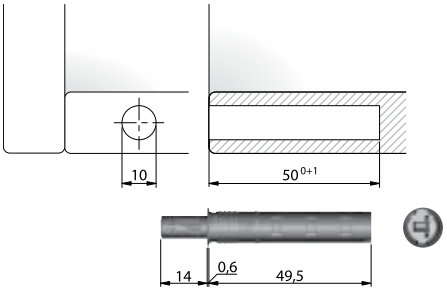

skok tłoka mm	wersja	kolor	nr artykułu
14	standard	antracyt	356.12.310
		szary	356.12.510
		biały	356.12.710

opakowanie: 1 lub 100 szt.

→ **Wersja z magnesem**

Schemat wierceń dla wersji wpuszczanej

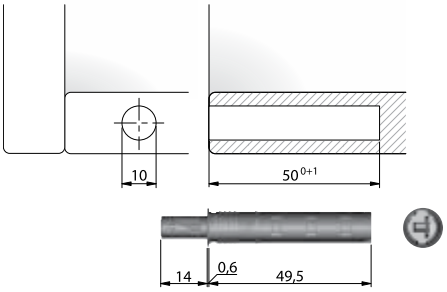

skok tłoka mm	wersja	kolor	nr artykułu
14	standard	antracyt	356.12.300
		szary	356.12.500
		biały	356.12.700

opakowanie: 1 lub 100 szt.

→ **Adaptery do wersji 14 mm**

Schemat wierceń i wymiary adaptera dla wersji 14 mm

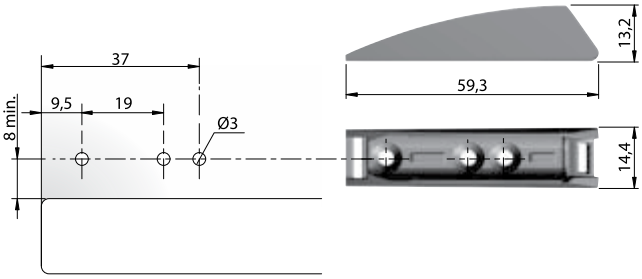

kolor	nr artykułu
szary	356.12.000
biały	356.12.001
antracyt	356.12.002

opakowanie: 1 szt.

ZAWIASY

Zatrzaski K-Push Tech

Płytki do zatrzasków z magnesem

→ **Do przykręcania**

Schemat montażu

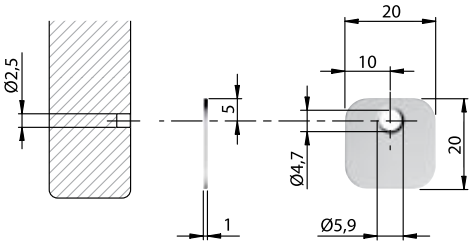

wymiar mm	nr artykułu
20 x 20	356.12.006

opakowanie: 100 szt.

→ **Do przyklejania**

Schemat montażu

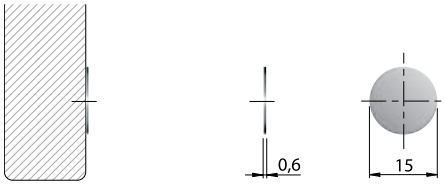

wymiar mm	nr artykułu
Ø 15	356.01.539

opakowanie: 100 szt.

Zatrzaski PTO

Zatrzaski drzwiowe

> bezstopniowa regulacja szczeliny drzwiowej
> bezpieczne dla dzieci

> zastosowanie:	do drzwi i szuflad bezdotykowych
> materiał:	tworzywo sztuczne
> kolor:	szary, RAL 7004
> wersja:	z końcówką magnetyczną do przytrzymania frontu lub z odbojnikiem gumowym
> montaż:	do osadzania w otworze, Ø 11 mm lub do przykręcania w rzędzie otworów 32/37
> możliwość regulacji:	szczelina drzwiowa ±2 mm
> odcinek aktywacji ok. 2 mm	

→ Do osadzania w otworze

wersja standardowa z odbojnikiem gumowym

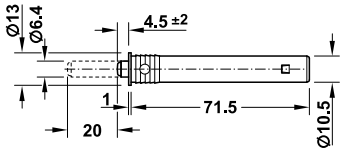

wersja długa z magnesem

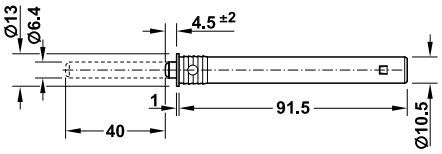

wysunięcie	wersja	nr artykułu
wersja standardowa		
20 mm	z magnesem	356.02.520
	z odbojnikiem	356.02.521
wersja długa		
40 mm	z magnesem	356.02.522
	z odbojnikiem	356.02.523

opakowanie: 1 lub 50 szt.

Wskazówka dotycząca zamówienia
Płytkę współpracującą należy zamówić dodatkowo.

→ Do przykręcania w rzędzie otworów 32/37

wersja standardowa z magnesem

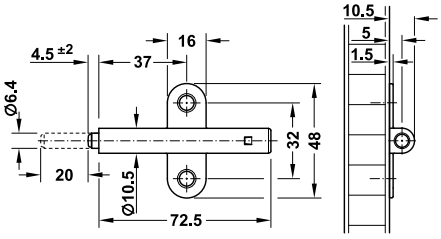

wersja długa z magnesem

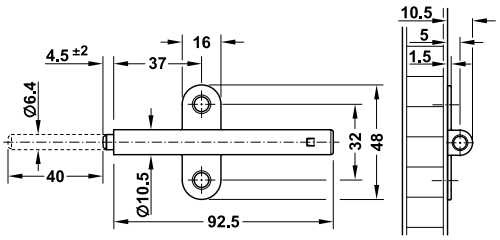

wysunięcie	wersja	nr artykułu
wersja standardowa		
20 mm	z magnesem	356.02.511
wersja długa		
40 mm	z magnesem	356.02.512

opakowanie: 1 lub 50 szt.

Wskazówka dotycząca zamówienia
Płytkę współpracującą należy zamówić dodatkowo.

Płytka współpracująca

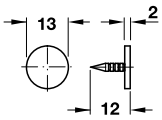

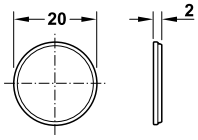

> materiał:	stal
> powierzchnia:	ocynkowana

montaż	opakowanie szt.	nr artykułu
do wbijania	1 lub 1000	246.08.910

ZAWIASY

Amortyzatory drzwiowe – łagodne zamykanie

System cichego domyku

smuso ...dämpft

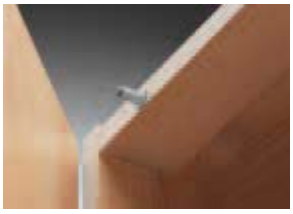

> 3 stopnie siły zapewniające optymalny komfort zamykania

> materiał:	tworzywo sztuczne
> kolor:	szary
> montaż:	osadzany w adapterze lub w otworze 10 mm

wersja	nr artykułu
lekkie	356.37.000
średnie	356.37.001
mocne	356.37.002

opakowanie: 1 lub 100 szt.

Montaż

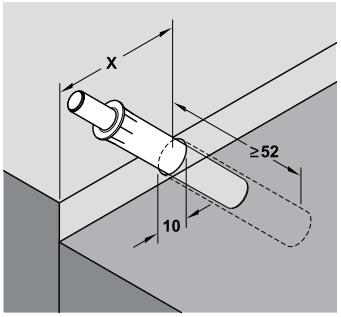

wymiar X należy ustalić w trakcie montażu próbnego

Zalecenie montażowe

lekkie:	środek boku korpusu po stronie przeciwnej do zawiasów
średnie:	środek wieńca górnego korpusu
mocne:	wieniec górny korpusu, bliżej punktu obrotu

Dobór właściwej wersji oraz dokładne położenie montażowe zależą od szerokości drzwi, ich ciężaru oraz zastosowanych zawiasów. Zaleca się wykonanie montażu próbnego.

Adapter

> materiał:	tworzywo sztuczne
> kolor:	szary
> wersja:	z zaczepem pozycjonującym lub bez
> montaż:	do przykręcania

→ Adapter liniowy z zaczepem pozycjonującym

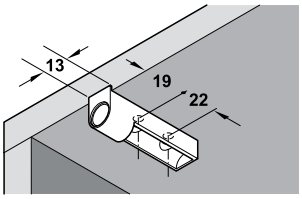

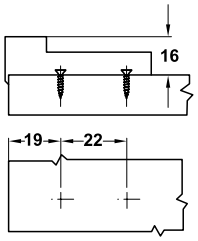

	nr artykułu
adapter liniowy	356.37.010

opakowanie: 1 lub 100 szt.

HOSPA ⌀ 3.5

→ Adapter krzyżakowy z zaczepem pozycjonującym

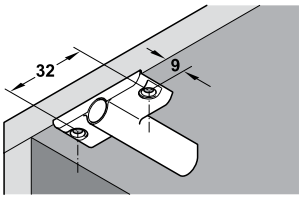

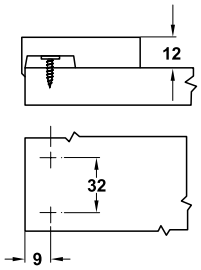

	nr artykułu
adapter krzyżakowy	356.37.011

opakowanie: 1 lub 100 szt.

HOSPA ⌀ 3.5

→ Adapter krzyżakowy do rzędu otworów 32 mm bez zaczepu pozycjonującego

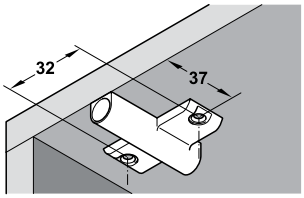

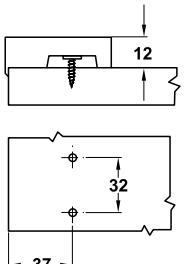

	nr artykułu
adapter krzyżakowy do rzędu otworów 32 mm	356.37.012

opakowanie: 1 lub 100 szt.

HOSPA ⌀ 3.5 VARIANTA ⌀ 5

Odbojniki drzwiowe

Odbojnik
→ Do przyklejania

50 odbojników na 1 listku

> materiał: tworzywo sztuczne (poliuretan)
> montaż: do przyklejania, warstwa kleju akrylowego powoduje bardzo mocne właściwości klejenia oraz powoduje długowieczność połączenia
> twardość Shore'a A 60–70
> dostarczane na listku (zestaw)
> odporne na działanie promieni UV, nie żółkną, odporne na ścieranie

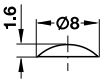

kolor	nr artykułu
przezroczysty	356.27.411

opakowanie: 50 lub 5000 szt.

Wskazówka dotycząca zamówienia
1 listek z 50 odbojnikami

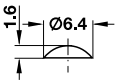

kolor	nr artykułu
przezroczysty	356.27.410

opakowanie: 360 lub 14400 szt.

Wskazówka dotycząca zamówienia
1 listek z 360 odbojnikami

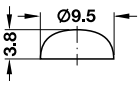

kolor	nr artykułu
przezroczysty	356.25.434

opakowanie: 200 lub 1000 szt.

Wskazówka dotycząca zamówienia
1 listek z 200 odbojnikami

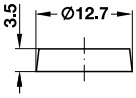

kolor	nr artykułu
przezroczysty	356.25.400

opakowanie: 200 lub 1000 szt.

Wskazówka dotycząca zamówienia
1 listek z 200 odbojnikami

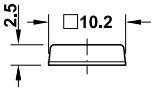

kolor	nr artykułu
przezroczysty	356.25.410

opakowanie: 242 lub 5082 szt.

Wskazówka dotycząca zamówienia
1 listek z 242 odbojnikami

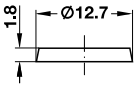

kolor	nr artykułu
przezroczysty	356.25.401

opakowanie: 200, 1000 lub 5000 szt.

Wskazówka dotycząca zamówienia
1 listek z 200 odbojnikami

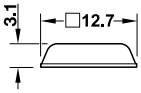

kolor	nr artykułu
przezroczysty	356.25.411

opakowanie: 200 lub 1000 szt.

Wskazówka dotycząca zamówienia
1 listek z 200 odbojnikami

Odbojniki drzwiowe

→ Do wciskania i przykręcania

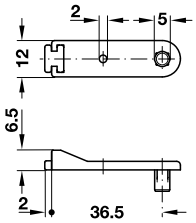

HOSPA ϕ 3,0

> materiał: tworzywo sztuczne
> montaż: do wciskania w rozstawie 32 mm, do przykręcania wkrętem ustalającym

kolor	nr artykułu
biały	356.29.746

opakowanie: 100 lub 1000 szt.

→ Do wbijania

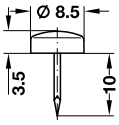

> materiał: zaślepka: tworzywo sztuczne, trzpień: stal

kolor	nr artykułu
biały	356.39.707

opakowanie: 100 lub 500 szt.

→ Do osadzania w otworze
do otworów o średnicy 5 mm

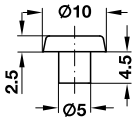

> materiał: tworzywo sztuczne

kolor	nr artykułu
biały	356.20.708

opakowanie: 500 szt.

→ Do wciskania
do otworów o średnicy 6 mm

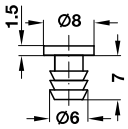

> materiał: tworzywo sztuczne

kolor	nr artykułu
przezroczysty	356.20.421
biały	356.20.725
brązowy	356.20.127

opakowanie: 500 lub 5000 szt.

do otworów o średnicy 8 mm

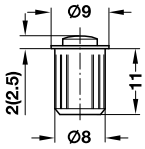

> materiał: tworzywo sztuczne i guma
> nałożenie: 2,0 lub 2,5 mm
> wersja: z wkładem
> twardość Shore'a A 80 przy nałożeniu 2,0 mm lub A 60 przy nałożeniu 2,5 mm

kolor	nałożenie mm		nr artykułu
obudowa: jasnoszara odbojnik: biały	2,0	twardość Shore'a A 80	356.19.540
obudowa: jasnoszara odbojnik: przezroczysty	2,5	twardość Shore'a A 60	356.19.540
obudowa: srebrna odbojnik: przezroczysty	2,5	twardość Shore'a A 60	356.19.940

opakowanie: 100 lub 500 szt.

Zaślepka
do otworu pod puszkę o średnicy 35 mm

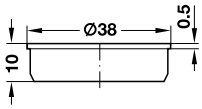

> materiał: tworzywo sztuczne

kolor	nr artykułu
biały	340.41.702
brązowy	340.41.104

opakowanie: 1 lub 100 szt.

Zawias Kubikina

Zawias do płyt drewnianych o grubości od 18 mm

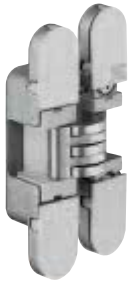

chromowany matowy/biały

chromowany matowy/ szary

czarny/czarny

> regulacja w 3 płaszczyznach gwarantuje ustawienie drzwi z dokładnością do milimetra

> zastosowanie:	do drzwi nakładanych lub wpuszczanych
> kąt otwarcia:	180°
> materiał:	znal i tworzywo sztuczne
> montaż:	do przykręcania
> możliwość regulacji:	na wysokość ±1,5 mm, boczna ±1 mm, na głębokość ±1,5 mm (przy drzwiach nakładanych), na wysokość ±1,5 mm, boczna ±1,5 mm, na głębokość ±1 mm (przy drzwiach wpuszczanych)

Zakres dostawy
1 zawias chromowany matowy lub czarny
4 zaślepki szare, białe lub czarne

powierzchnia/kolor	nr artykułu
zawias: chromowany, matowy, zaślepka: szara	341.24.415
zawias: chromowany, matowy, zaślepka: biała	341.24.715
zawias: czarny, zaślepka: czarna	341.24.315

opakowanie: 1 lub 12 szt.

Uwaga
ustawienie fabryczne szczeliny: 1,5 mm
regulacja szczeliny: 0–3 mm

Wymiary

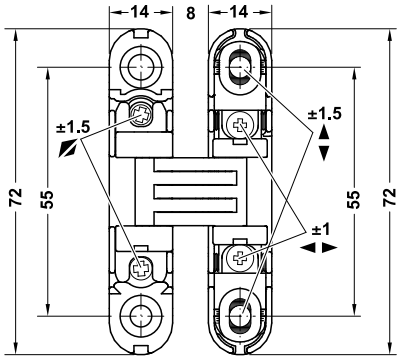

Schemat wierceń

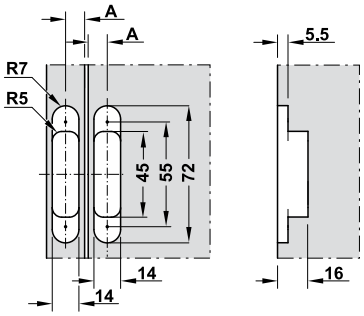

przy płycie o grubości 18 mm: A = 9 mm
przy płycie o grubości >20 mm: A = 10 mm

Montaż

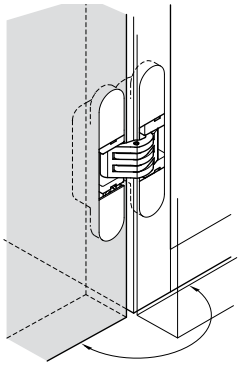

drzwi nakładane

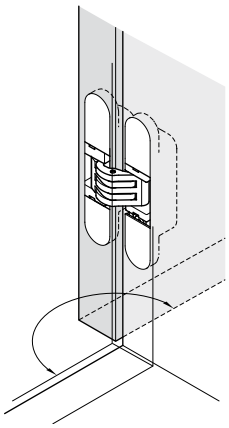

drzwi wpuszczane

Liczba zawiasów na jedne drzwi

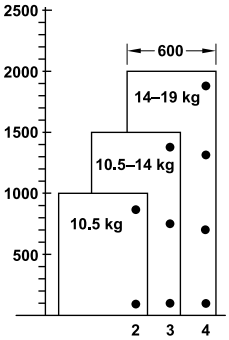

> wartości orientacyjne dla płyt drewnianych o grubości 20 mm
> odstęp zawiasów min. 500 mm
> szerokość drzwi do 600 mm
> szerokość drzwi nie większa niż wysokość

Uwaga
Zawias przeznaczony jest tylko do drzwi rozwiernych.

WYPOSAŻENIE MEBLI KUCHENNYCH

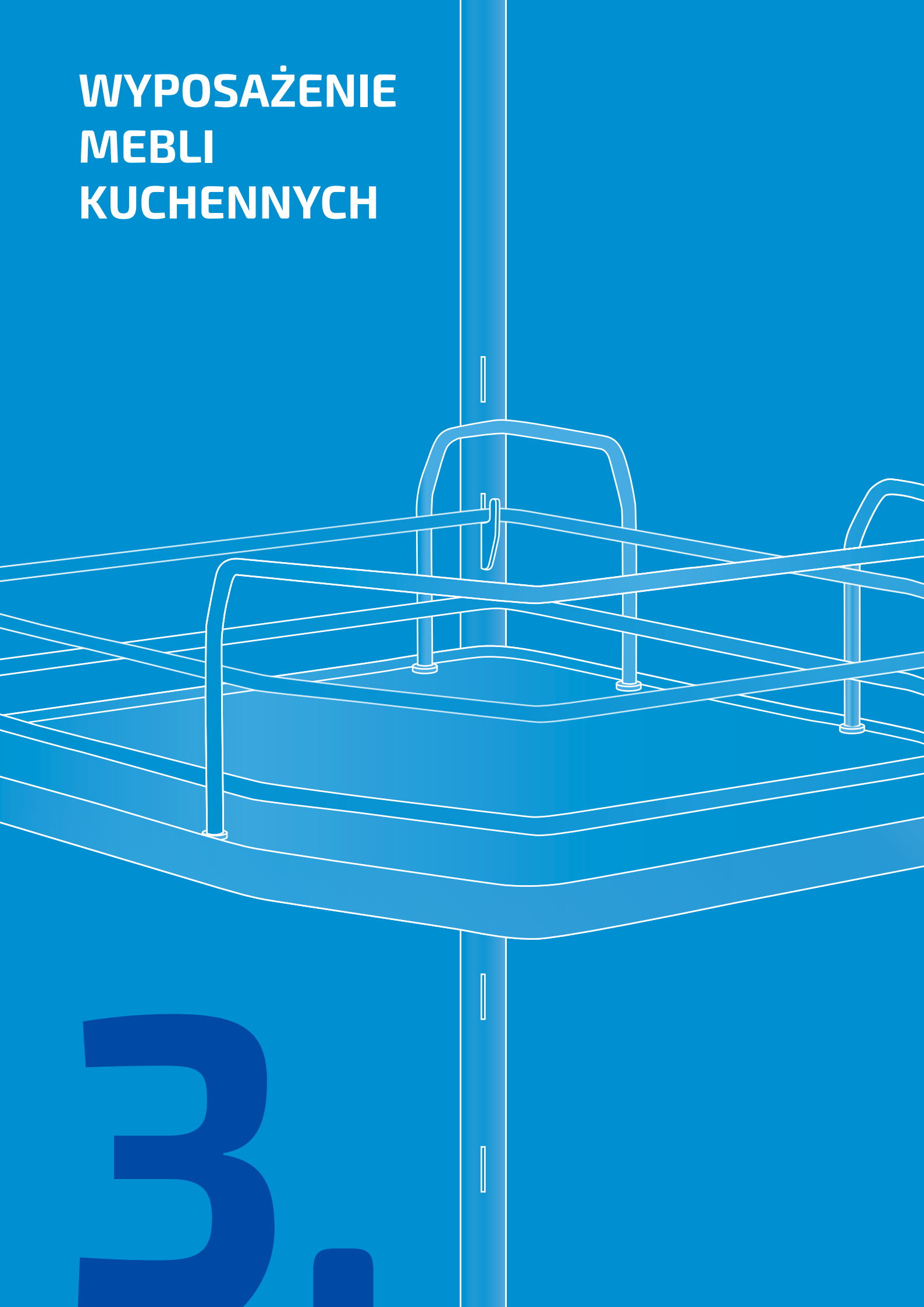

3.

HÄFELE

3.2 Wyposażenie szafek narożnych

3.16 Carga wysuwne

3.27 Systemy segregacji odpadów

3.44 Pozostałe systemy wyposażenia

WYPOSAŻENIE SZAFEK NAROŻNYCH

SPIS TREŚCI

3.4 Wyposażenie szafek narożnych Ninka Qanto
3.5 Okucie obrotowe Ninka Mondo
3.6 Półka narożna Nuvola
3.7 Półka narożna Kesseböhmer Le Mans II
3.9 Półka narożna Ninka PowerSlide Pro(arc
3.10 Półka narożna Ninka Pro(arc 1/2
3.11 Półka narożna Ninka ECO 1/2
3.12 Półka narożna Sige 363i
3.13 Półka narożna Ninka Pro(arc 3/4 i 4/4
3.14 Półka narożna Ninka ECO 3/4

WYPOSAŻENIE SZAFEK NAROŻNYCH

Ninka Qanto

- optymalne wykorzystanie przestrzeni
- łatwy i ergonomiczny dostęp na poziomie blatu do przechowywanych przedmiotów
- intuicyjna obsługa
- bezpieczeństwo użytkowania
- łatwy montaż gotowego modułu
- opcja półki górnej z możliwością umieszczenia wkładki pasującej do blatu dla perfekcyjnej estetyki

opcje
- 2 lub 3 półki
- oświetlenie led
- gniazdo elektryczne
- kolor półek: stone gray lub dark gray
- dostosowanie do blatu 650 x 650
- dolna półka wysuwana
- różne typy ram w zależności od zabudowy

opis	nr artykułu
Ninka Qanto	xxx.xx.xxx

* w celu otrzymania oferty skontaktuj się z przedstawicielem Häfele Polska

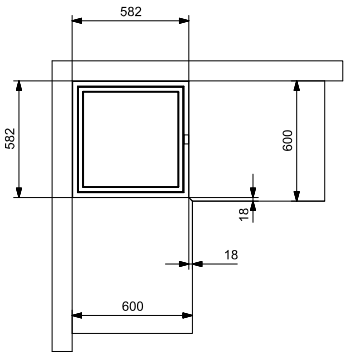

rama 1
rama 8 z adapterem na wkładkę z blatu

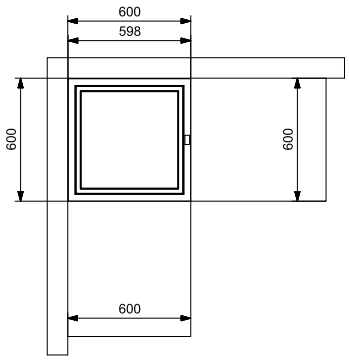

rama 2 z półką górną

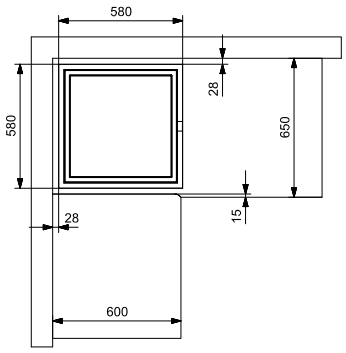

rama 4
rama 5 z adapterem na wkładkę z blatu

Okucie obrotowe Ninka Mondo

Wystarczy wykonać drzwi i korpus będzie już gotowy do montażu.

> materiał:	półki obrotowe: tworzywo sztuczne
> kolor:	szafka narożna dolna: na zewnątrz biała, wewnątrz szara, półki obrotowe: srebrne
> wersja:	okucie z całym mechanizmem prowadnic i amortyzatorem zamykania, półki obrotowe antypoślizgowe, adapter cokołu z możliwością skrócenia
> możliwość regulacji:	obniżenie: 3,5 mm, w 3 płaszczyznach
> montaż:	szybki montaż drzwi

Zakres dostawy

1 wstępnie zmontowana szafka narożna dolna z 2 półkami obrotowymi 3/4 koła
1 zestaw listew drzwiowych do kąta drzwi 90° z adapterem cokołu
7 nóżek cokołu (wysokość 100 mm)
1 instrukcja montażu

do szafek dolnych	wys. boczna	
mm	720 mm	760 mm
800 x 800	542.23.267	542.23.269
900 x 900	542.23.277	542.23.279

opakowanie: 1 szt.

Wymiar montażowy

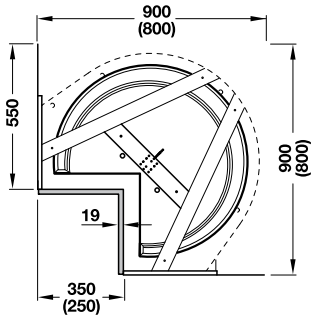

Półka narożna Nuvola

front 400, 450, 500, 600

Zdjęcie pokazuje wersję prawą

> materiał:	dno płyta laminowana, reling stal
> udźwig:	20 kg na półkę
> powierzchnia/kolor:	reling okrągły chromowany, dno białe
> montaż:	prowadzenie do półki konstrukcyjnej, ramię przykręcane do boku
> wersja:	lewa i prawa, dwie półki i pojedyncze

szerokość frontu mm	400	450	500	600
X mm	800	900	900	1000
X2 mm	360	410	460	560
Y mm	470	490	490	490

do szerokości korpusu mm	wersja	1 półka	2 półki
400	prawa	–	549.42.740
	lewa	–	549.42.741
450	prawa	549.42.845	549.42.745
	lewa	549.42.846	549.42.746
500		–	549.42.750
	lewa	–	549.42.751
600	prawa	549.42.860	549.42.760
	lewa	549.42.861	549.42.761

→ hamulec

wersja	nr artykułu
do 1 półki	549.42.998

Wymiary montażowe

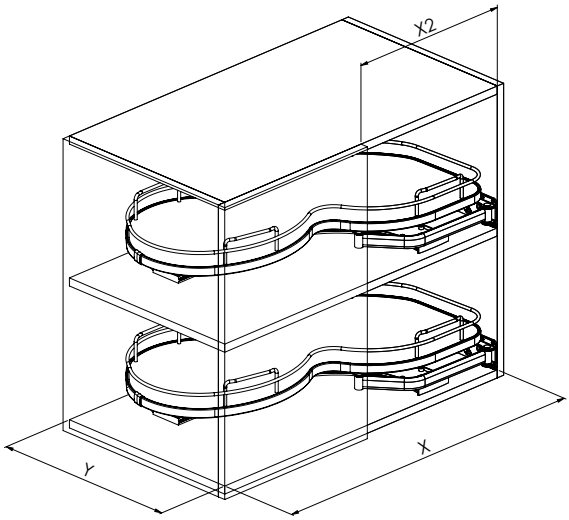

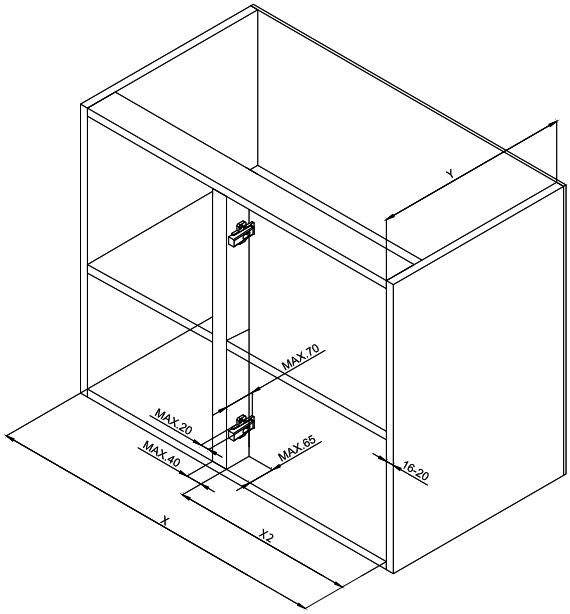

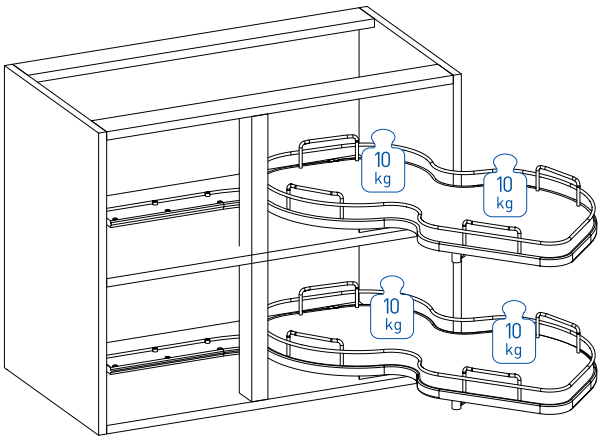

Półka Kesseböhmer Le Mans II narożna
z opcjonalnym hamulcem

Vitaflex

Style

regulacja wysokości
i wzmocnienie
boku korpusu

samodomykanie z amortyzacją

Funkcjonalność

na rysunku poniżej wersja prawa

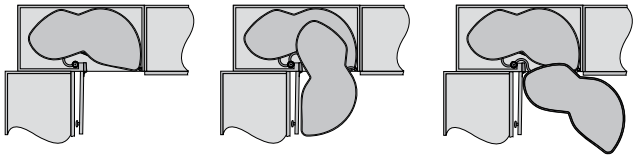

Wymiary montażowe

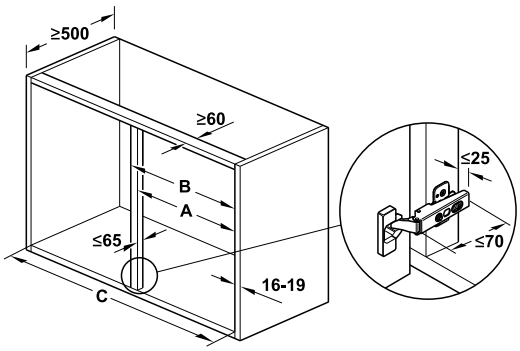

szer. frontu mm	450	500	600
C = wymiary w świetle	900	1000	1000
B	maks. 450	maks. 500	maks. 600
A	411–418	461–468	561–568

→ Zestaw półek

Classic

Style

Style

bezstopniowa regulacja wysokości półek na osiach rurowych

> materiał: reling: stal, dno: płyta wiórowa
> wersja: półka antypoślizgowa
> udźwig: 25 kg/półkę
> kąt otwarcie frontu: 85°

Zakres dostawy
2 półki
1 instrukcja montażu

szer. drzwi mm	wersja	Classic biała	Style biała	Style antracytowa
400	Prawa	541.32.240	–	–
	Lewa	541.32.241	–	–
450	Prawa	541.30.145	541.30.147	541.28.445
	Lewa	541.30.146	541.30.148	541.28.446
500	Prawa	541.30.150	541.30.152	541.28.450
	Lewa	541.30.151	541.30.153	541.28.451
600	Prawa	541.30.160	541.30.162	541.28.460
	Lewa	541.30.161	541.30.163	541.28.461

opakowanie: 1 zestaw

Wskazówka dotycząca zamówienia
Oś rurową i hamulec należy zamówić dodatkowo.

→ Oś rurowa z regulacją wysokości

> materiał: stal/tworzywo sztuczne

wys. korpusu w świetle mm	biały	antracyt
600–750	541.32.700	541.32.300
720–900	541.32.701	541.32.301
Min. 1265	541.32.704	541.32.304

opakowanie: 1 zestaw

Informacja
Oś rurowa nie może być skracana

→ Hamulec

> materiał: tworzywo sztuczne

kierunek wychylenia	biały	anthrazit
prawy	541.30.708	541.30.308
Lewy	541.30.709	541.30.309

opakowanie: 2 szt.

Półka narożna Ninka PowerSlide Pro(arc

> materiał: tworzywo sztuczne
> kolor: szary
> udźwig: 20 kg na półkę
> zastosowanie: do szafek narożnych z uchylnym frontem
> wersja: z matą antypoślizgową i tworzywowym profilem na krawędzi
> wysokość zabudowy: 685–745 mm

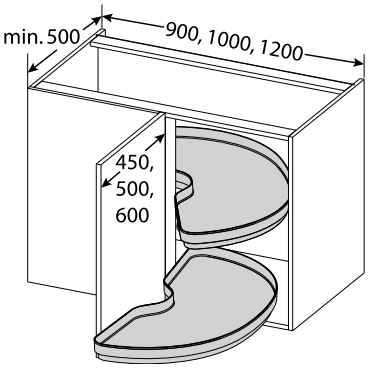

dla głębokości korpusu mm	szer. drzwi mm	do szerokości korpusu mm	wersja	nr artykułu
min. 500	450	900	prawy	541.55.940
			lewy	541.55.941
	500	1000	prawy	541.55.942
			lewy	541.55.943
	600	1200	prawy	541.55.944
			lewy	541.55.945

opakowanie: 1 szt.

Półka Pro(arc 1/2

> materiał:	półka i okucia mocujące: tworzywo sztuczne, oś: stal ocynkowana
> powierzchnia/ kolor:	półka i okucia mocujące: szary
> wersja:	półki niezależne, z matą antypoślizgową i tworzywowym relingiem
> udźwig:	20 kg na półkę
> długość:	oś: 490 mm
> średnica:	oś 25 mm

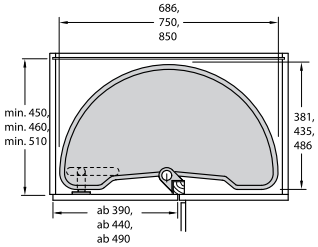

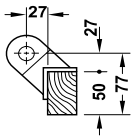

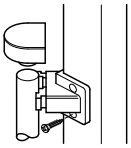

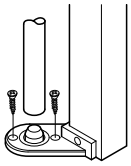

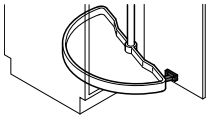

kolor	szer. korpusu mm	wym. A mm	wymiar B mm	wymiar C mm	półka	okucia mocujące	zabierak półki dolnej	oś
szary	800	686	450	390	542.87.250	541.54.693	w kpl. z okuciami	541.54.980
	900	750	460	440	541.54.272	541.54.690	541.54.692	541.54.980
	1000	850	510	490	541.54.273	541.54.690	541.54.692	541.54.980

opakowanie: 1 szt.

→ Półka ECO 1/2 koła

> materiał:	półka i okucia mocujące: tworzywo sztuczne, oś: aluminium anodowane
> powierzchnia/ kolor:	półka i okucia mocujące: szary i biały
> wersja:	uniwersalna lewa/prawa półki niezależne
> udźwig:	20 kg na półkę
> długość:	oś 490 mm
> średnica:	oś 25 mm

Zakres dostawy
2 x półka ECO 1/2
1 x oś 490 mm
1 x zestaw okuć mocujących w kolorze półki
1 x zabierak półki dolnej
1 x instrukcja montażu

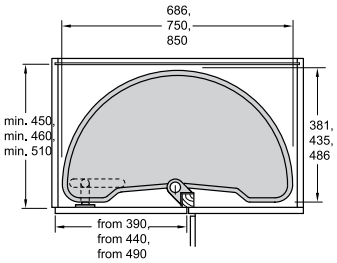

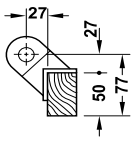

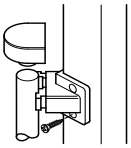

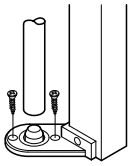

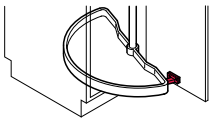

Uwaga
półki o szerokości 686 mm posiadają dwa otwory na oś, w zależności od strony frontu lewy/prawy używamy lewego/prawego otworu

szer. korpusu mm	wymiar A mm	wymiar B mm	wymiar C mm	kolor	nr artykułu
800	686	450	390	szary	541.52.500
				biały	541.52.700
900	750	460	440	szary	541.54.622
				biały	541.54.826
1000	850	510	490	szary	541.54.631
				biały	541.54.835

opakowanie: 1 zestaw (wszystkie elementy znajdują się w jednym kartonie)

Półka 3/4 Sige 363i

> materiał: dno płyta laminowana, reling stal
> powierzchnia/kolor: reling okrągły chromowany, dno białe
> udźwig: 40 kg na półkę
> wysokość: 110 mm
> montaż: okucie obrotowe przykręcane na wkręty
> ilość półek: 1

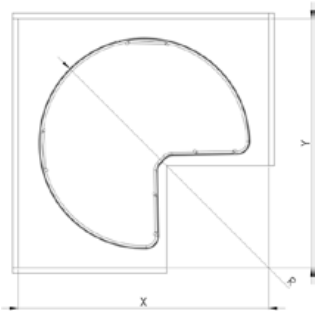

szer. korpusu mm	wymiar X mm	wymiar Y mm	wymiar R mm	nr artykułu
900 x 900	860	860	350	549.47.273

opakowanie: 1 szt.

→ Półka Pro(arc 3/4 i 4/4

> materiał:	półka i okucia mocujące: tworzywo sztuczne, oś: stal ocynkowana
> powierzchnia/kolor:	półka i okucia mocujące: szary
> wersja:	półki niezależne z matą antypoślizgową i tworzywowym relingiem
> udźwig:	20 kg na półkę
> długość:	oś 620 mm (reg. do +46 mm)
> średnica:	oś 25 mm

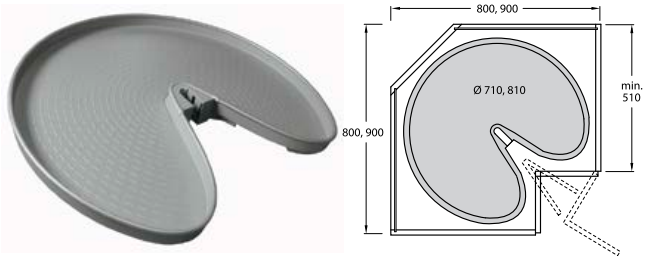

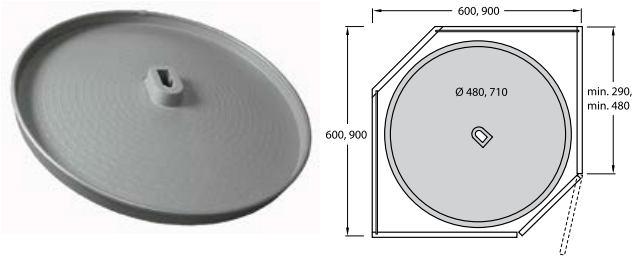

kolor	wersja	szer. korpusu mm	wym. A mm	średnica mm	półka	okucia mocujące	oś
szary	3/4	≤800 x 800	510	710	542.85.620	541.47.543	541.54.682
		≤900 x 900	510	810	542.85.600	541.47.543	541.54.682
	pełne koło	≤900 x 900	480	710	542.81.620	541.47.503	541.54.682

opakowanie: 1 szt.

WYPOSAŻENIE SZAFEK NAROŻNYCH

→ Półka ECO 3/4

> materiał:	półka i okucia mocujące: tworzywo sztuczne, oś: stal ocynkowana
> powierzchnia/kolor:	półka i okucia mocujące: szary i biały
> wersja:	półki niezależne
> udźwig:	20 kg na półkę
> długość:	oś 620 mm (reg. do +46 mm)
> średnica:	oś 25 mm

Zakres dostawy
2 x półka ECO 3/4
1 x oś 620 mm
1 x zestaw okuć mocujących w kolorze półki
1 x instrukcja montażu

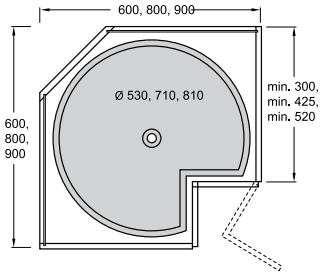

Uwaga
półki o średnicy 530 mm, są zależne – dwie półki obracają się razem

szer. korpusu mm	wymiar A mm	średnica mm	kolor	nr artykułu
600 x 600	300	530	szary	541.41.590
			biały	541.41.790
800 x 800	425	710	szary	541.41.591
			biały	541.41.791
900 x 900	520	810	szary	541.41.592
			biały	541.41.792

opakowanie: 1 zestaw (wszystkie elementy znajdują się w jednym kartonie)

→ Półka ECO 4/4

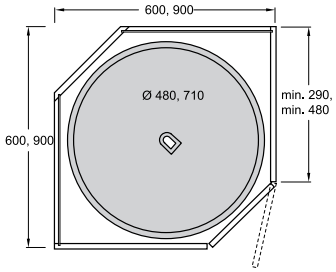

> materiał:	półka i okucia mocujące: tworzywo sztuczne, oś: stal ocynkowana
> powierzchnia/kolor:	półka i okucia mocujące: szary i biały
> wersja:	półki zależne
> długość:	oś 620 mm (reg. do +46 mm)
> średnica:	oś 25 mm

Zakres dostawy
2 x półka ECO 4/4
1 x oś 620 mm
1 x zestaw okuć mocujących w kolorze półki
1 x instrukcja montażu

szer. korpusu mm	wymiar A mm	średnica mm	kolor	nr artykułu
600 x 600	290	480	szary	541.44.644
			biały	541.44.744
900 x 900	480	710	szary	541.44.572
			biały	541.44.772

opakowanie: 1 zestaw (wszystkie elementy znajdują się w jednym kartonie)

CARGA WYSUWNE

SPIS TREŚCI

3.18 Cargo podblatowe Matrix S35, front 150 i 200 mm
3.19 Cargo podblatowe Matrix S35, front 300 i 400 mm
3.20 Cargo podblatowe Sige 002i, front 150 i 200 mm
3.21 Cargo podblatowe Sige 004i, front 300 i 450 mm
3.22 Cargo podblatowe Sige 007i, front 300 mm
3.23 Cargo wysokie Sige 295i, do frontów 300, 450, 600 mm
3.24 Cargo wysokie Sige 230i, front 450 i 600 mm
3.25 Cargo wysokie Sige 253i, front 300 i 450 mm

CARGA WYSUWNE

Cargo podblatowe Häfele Matrix S35, front 150 i 200 mm

> materiał:	stal
> powierzchnia/kolor:	reling okrągły chromowany
> udźwig:	35 kg
> głębokość korpusu w świetle:	>466 mm
> do wys. korpusu w świetle:	>590 mm
> rodzaj wysuwu:	pełny, ze zintegrowanym hamulcem
> montaż:	boczny lewy lub prawy
> regulacja frontu:	w 3 płaszczyznach
> ilość koszy:	2

Rysunki techniczne

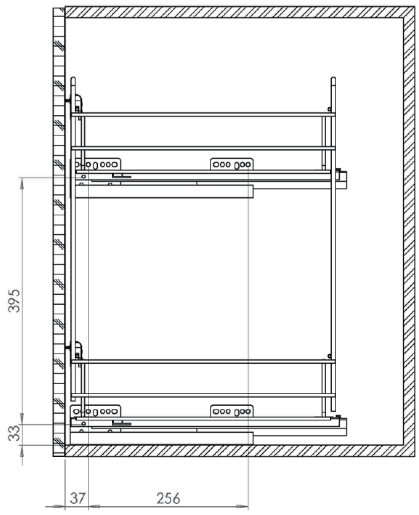

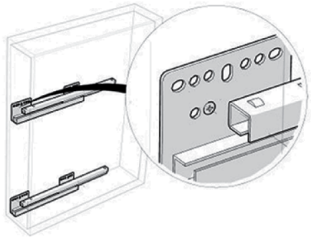

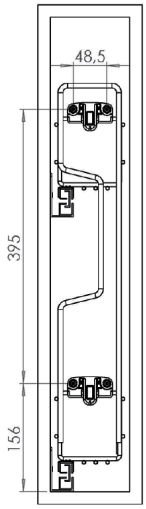

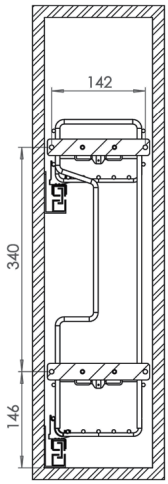

do szerokości korpusu mm	do szer. korpusu w świetle mm	wersja	nr artykułu
150	>110	prawa	549.14.209
150	>110	lewa	549.14.219
200	>160	prawa	549.14.229
200	>160	lewa	549.14.239

opakowanie: 1 szt.

Zakres dostawy
2 lewe lub 2 prawe prowadnice Häfele Matrix S35
1 cargo z okuciami montażowymi i instrukcją

Cargo podblatowe Häfele Matrix S35, front 300 i 400 mm

> materiał:	stal
> powierzchnia/kolor:	reling okrągły chromowany
> udźwig:	35 kg
> głębokość korpusu w świetle:	>466 mm
> do wys. korp. w świetle:	>550 mm
> rodzaj wysuwu:	pełny, ze zintegrowanym hamulcem
> montaż:	na wieńcu
> regulacja frontu:	w 3 płaszczyznach
> ilość koszy:	2

Rysunki techniczne

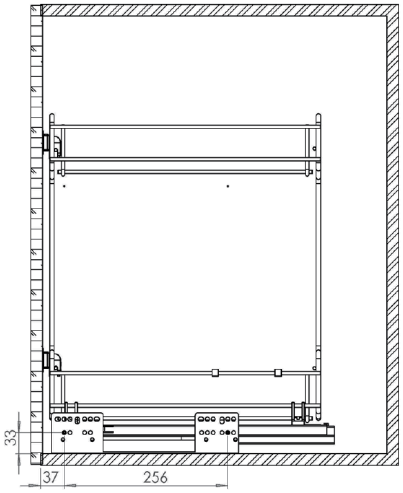

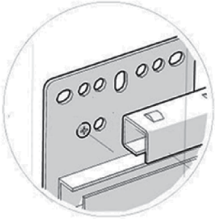

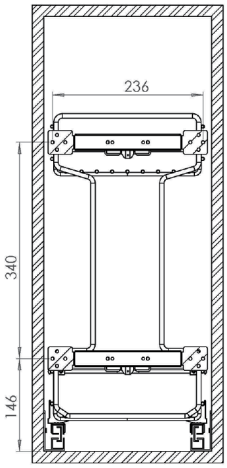

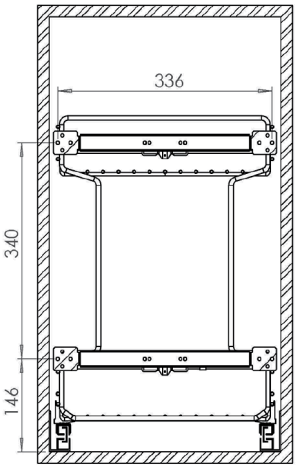

do szerokości korpusu mm	do szer. korpusu w świetle mm	wersja	nr artykułu
300	>260	montaż dolny	549.14.249
400	>360	montaż dolny	549.14.259

opakowanie: 1 szt.

Zakres dostawy
1 para prowadnic Häfele Matrix S35
1 cargo z okuciami montażowymi i instrukcją

CARGA WYSUWNE

Cargo podblatowe Sige 002i, front 150 i 200 mm

> materiał:	dno płyta laminowana, reling stal
> powierzchnia/kolor:	reling okrągły chromowany, dno białe
> udźwig:	40 kg
> głębokość korpusu w świetle:	Y >500 mm
> do wys. korp. w świetle:	>520 mm
> rodzaj wysuwu:	pełny, z zintegrowanym hamulcem
> montaż:	prowadnica na wkręty do lewego boku, front przykręcany
> ilość koszy:	2

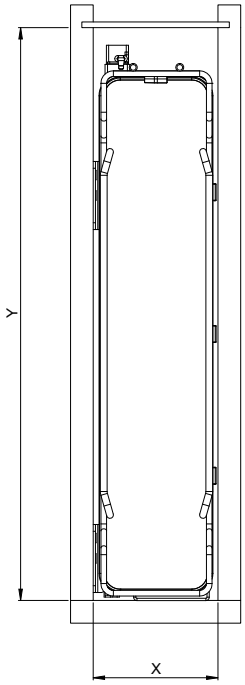

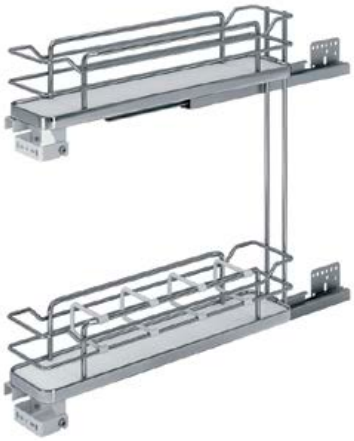

do szerokości korpusu mm	X szer. korpusu w świetle mm	prowadnice	nr artykułu
150	>110	Sige	549.27.240
200	>160	Sige	549.27.241

opakowanie: 1 szt.

Cargo podblatowe Sige 004i, front 300 i 450 mm

> materiał:	dno płyta laminowana, reling stal
> powierzchnia/kolor:	reling okrągły chromowany, dno białe
> udźwig:	40 kg
> głębokość korpusu w świetle:	Y ≥500 mm
> do wys. korp. w świetle:	≥520 mm
> rodzaj wysuwu:	pełny, z zintegrowanym hamulcem
> montaż:	prowadnica na wkręty do boków, front przykręcany
> ilość koszy:	2

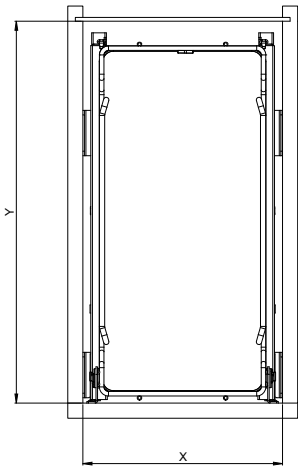

do szerokości korpusu mm	X szer. korpusu w świetle mm	prowadnice	nr artykułu
300	≥260	Sige	549.28.213
		Grass	549.28.203
450	≥410	Sige	549.28.215

opakowanie: 1 szt.

Cargo podblatowe Sige 007i, front 300 mm, z pojemnikiem na chleb

> materiał:	dno płyta laminowana, reling stal
> powierzchnia/kolor:	reling okrągły chromowany, dno białe
> udźwig:	40 kg
> głębokość korpusu w świetle:	Y ≥500 mm
> do wys. korp. w świetle:	≥520 mm
> rodzaj wysuwu:	pełny, z zintegrowanym hamulcem
> montaż:	prowadnica na wkręty do boków, front przykręcany
> ilość koszy:	2

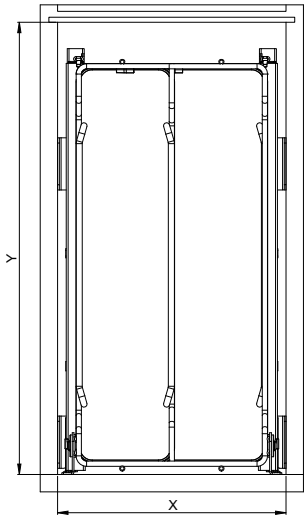

do szerokości korpusu mm	X szer. korpusu w świetle mm	prowadnice	nr artykułu
300	≥260	Sige	549.28.253

opakowanie: 1 szt.

Cargo wysokie Sige 295i, do frontów 300, 450, 600 mm

> materiał:	dno płyta laminowana, reling stal
> powierzchnia/kolor:	reling okrągły chromowany, dno białe, rama szara malowana proszkowo
> rodzaj wysuwu:	zależny od kąta otwarcia zawiasu
> głębokość korpusu w świetle:	<470 mm
> montaż:	prowadnica i rama do dna boków, ramię do frontu
> ilość koszy:	5

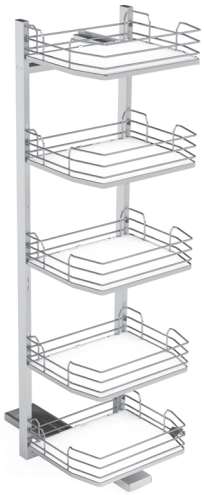

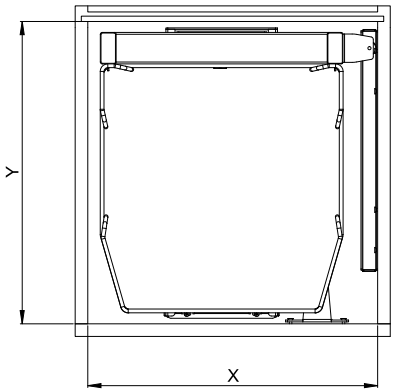

→ Kosze

do szerokości korpusu mm	szer. korpusu w świetle mm	głębokość korpusu w świetle mm	do wys. korp. w świetle mm	nr artykułu
300	<260	<470	1720	549.98.102
450	>410	>470	1720	549.98.104
600	<560	<470	1720	549.98.107

opakowanie: 1 szt.

→ Rama

do szerokości korpusu mm	szer. korpusu w świetle mm	głębokość korpusu w świetle mm	do wys. korp. w świetle mm	nr artykułu
300	<260	<470	1720	549.97.623
450	<410	<470	1720	549.97.643
600	<560	<470	1720	549.97.673

opakowanie: 1 szt.

→ Prowadnica

głębokość korpusu w świetle mm	do wys. korp. w świetle mm	nr artykułu
<470	1720	549.98.890

opakowanie: 1 szt.

CARGA WYSUWNE

Cargo wysokie Sige 230i, front 450 i 600 mm

> materiał:	dno płyta laminowana, reling, rama stal
> powierzchnia/kolor:	reling okrągły chromowany, dno białe, rama szara
> głębokość korpusu w świetle:	Y ≥470 mm
> do wys. korp. w świetle:	1800 mm
> montaż:	prowadnica na wkręty do wieńca dolnego, ramię obrotowe do boku, front przykręcany
> Ilość koszy:	12

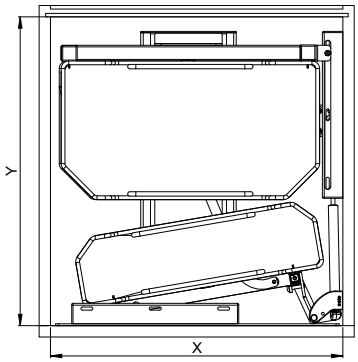

→ Kosze

do szerokości korpusu mm	X szer. korpusu w świetle mm	nr artykułu
450	≥410	549.79.204
600	≥560	549.79.207

opakowanie: 1 kpl.

Wskazówka dotycząca zamówienia
1 kpl. zawiera 4 kosze (2 duże i 2 małe) do jednej ramy należy zamówić 3 kpl.

→ Rama

do szerokości korpusu mm	X szer. korpusu w świetle mm	nr artykułu
450	≥410	549.78.243
600	≥560	549.78.273

opakowanie: 1 szt.

Cargo wysokie Sige 253i, front 300 i 450 mm

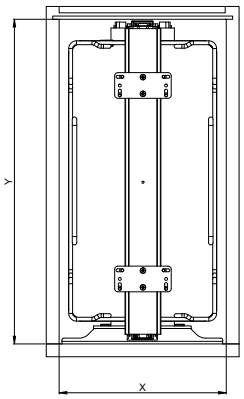

> materiał:	dno płyta laminowana, reling, rama stal
> powierzchnia/kolor:	reling okrągły chromowany, dno białe, rama szara
> udźwig:	80 kg
> głębokość korpusu w świetle:	Y ≥505 mm
> rodzaj wysuwu:	pełny, z zintegrowanym hamulcem
> montaż:	prowadnice na wkręty do wieńca górnego i dolnego, front przykręcany
> ilość koszy:	5

→ Kosze

do szerokości korpusu mm	X szer. korpusu w świetle mm	do wys. korp. w świetle mm	wymiary kosza (szer. x gł. x wys.) mm	nr artykułu
300	≥260	1880-2180	230 x 440 x 120	549.89.711
450	≥410	1615-1915	380 x 440 x 120	549.89.713

opakowanie: 1 kpl. - 5 koszy

→ Rama

do szerokości korpusu mm	X szer. korpusu w świetle mm	do wys. korp. w świetle mm	wymiary kosza (szer. x gł. x wys.) mm	nr artykułu
300	≥260	1880-2180	230 x 440 x 120	549.88.914
450	≥410	1615-1915	380 x 440 x 120	549.88.924

opakowanie: 1 szt.

→ Prowadnice i mocowania frontu

do szerokości korpusu mm	X szer. korpusu w świetle mm	do wys. korp. w świetle mm	wymiary kosza (szer. x gł. x wys.) mm	nr artykułu
300	≥260	1880-2180	230 x 440 x 120	549.88.981
450	≥410	1615-1915	380 x 440 x 120	549.88.985

opakowanie: 1 kpl.

SYSTEMY SEGREGACJI ODPADÓW

SPIS TREŚCI

3.28 System segregacji odpadów Unico
3.29 System segregacji odpadów Ninka 1dwa4 H275
3.30 System segregacji odpadów Ninka 1dwa4 H220 H310 H330 H470
3.31 System segregacji odpadów Ninka 1dwa5
3.32 System segregacji odpadów Hailo Cargo
3.33 System segregacji odpadów Hailo Cargo Synchro
3.34 System segregacji odpadów Hailo Euro-Cargo-S
3.35 System segregacji odpadów Hailo Euro-Cargo
3.36 Mechanizm elektrycznego wypychania frontu
3.37 System segregacji odpadów Wesco SortoMaxx
3.38 System segregacji odpadów 1dwaSlide do szafki narożnej
3.39 System segregacji odpadów 1dwa3 do szafek z frontem uchylnym
3.39 Pojemnik na odpady organiczne Ninka Bioboy
3.40 Kosze na odpady pojedyncze Hailo Pico
3.41 Kosze na odpady pojedyncze Hailo Mono, Hailo Big Box, Hailo Uno 3418-00
3.42 Syfony

Segregacja odpadów Unico

> zastosowanie: wkładane do szuflady
> materiał: tworzywo sztuczne
> kolor: ciemny szary
> wysokość pojemników: 266 mm
> do głębokości szuflady: 450, 500 mm

Konfiguracje

450, 500 mm

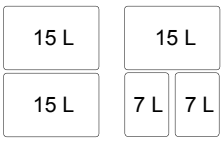

600, 700 mm

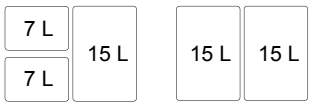

800, 900, 1000 mm

1200 mm

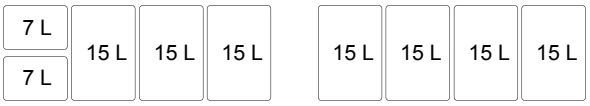

Wymiary koszy

kosz 7 L

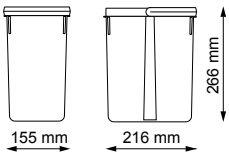

kosz 15 L

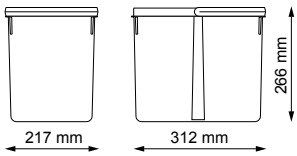

szerokość korpusu mm	konfiguracja koszy	szerokość wkładu mm	min. szerokość wkładu mm	nr artykułu
450	2 x 7 L + 1 x 15 L	386	300	503.56.302
450	2 x 15 L	386	300	503.56.303
500	2 x 7 L + 1 x 15 L	436	300	503.56.306
500	2 x 15 L	436	300	503.56.307
600	2 x 7 L + 1 x 15 L	536	480	503.56.308
600	2 x 15 L	536	480	503.56.309
700	2 x 7 L + 1 x 15 L	636	580	503.56.310
700	2 x 15 L	636	580	503.56.311
800	2 x 7 L + 2 x 15 L	736	640	503.56.312
800	3 x 15 L	736	640	503.56.313
900	2 x 7 L + 2 x 15 L	836	770	503.56.314
900	3 x 15 L	836	770	503.56.315
1000	2 x 7 L + 2 x 15 L	936	880	503.56.316
1000	3 x 15 L	936	880	503.56.317
1200	2 x 7 L + 3 x 15 L	1136	1080	503.56.318
1200	4 x 15 L	1136	1080	503.56.319

opakowanie: 1 szt.

Ninka 1dwa4 H275

> materiał:	tworzywo sztuczne
> kolor:	szary RAL 7040
> montaż:	na dnie szuflady L=450
> wys. pojemników:	275 mm

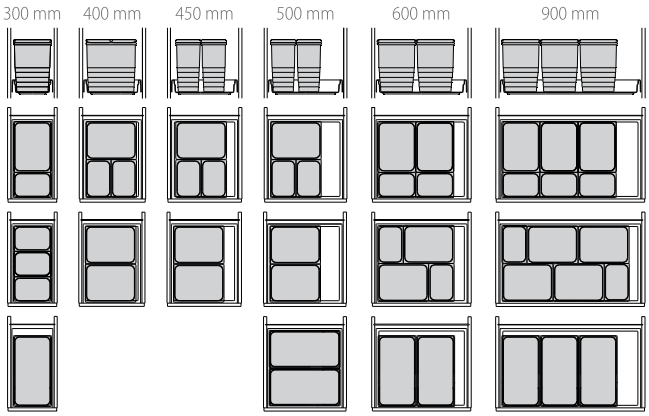

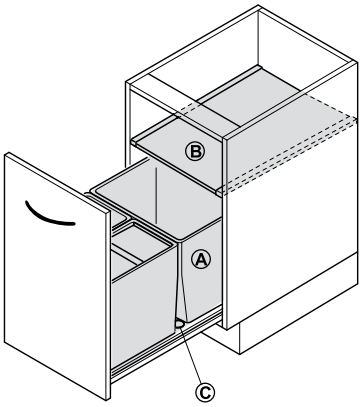

Ⓐ pojemniki
Ⓑ pokrywa w korpusie
Ⓒ mata

Ⓐ Pojemniki

pojemność l	szerokość mm	długość mm	wysokość mm	nr artykułu
6	140	210	275	502.90.201
13,5	210	280	275	502.90.202
21	210	423	275	502.90.203

opakowanie: 1 szt.

Ⓑ Pokrywa

Uwaga
do kompletu należy zamówić 2 szt. listwy montażowej

dla głębokości korpusu mm	grubość ścianki bocznej mm	szer. korpusu mm	nr artykułu
500	18	450	502.90.634
		500	502.90.655
		600	502.90.637
		900	502.90.659
listwy montażowe			502.90.690

opakowanie: 1 szt.

Ⓒ Mata

szuflada	korpus mm	wym. B mm	wym. A mm	nr artykułu
Matrix P	600	492	560	502.91.557
Matrix S, Tandembox	450	327	410	502.90.534
	500	377	460	502.90.535
	600	477	560	502.90.537
	900	777	860	502.90.538
Nova Pro	600	477	560	502.90.527

opakowanie: 1 szt.

Ninka 1dwa4 H220 H310 H330 H470

> materiał: tworzywo sztuczne
> kolor: szary RAL 7040
> montaż: na dnie szuflady L=500
> wys. pojemników: 310, 330 i 470 mm

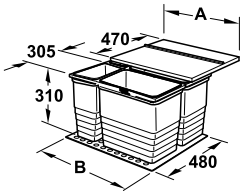

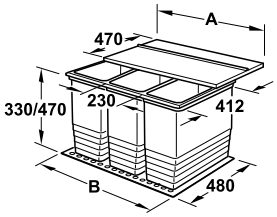

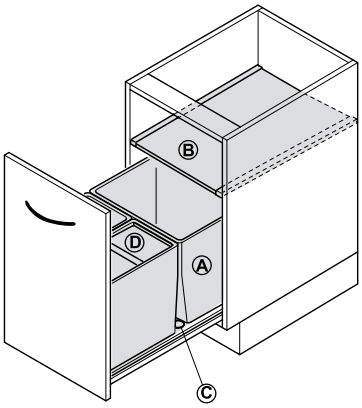

Ⓐ pojemniki
Ⓑ pokrywa w korpusie
Ⓒ mata
Ⓓ opcjonalne pokrywki

Ⓐ Pojemniki

pojemność l	szerokość mm	długość mm	wysokość mm	nr artykułu
8	153	230	310	502.90.501
17	230	305	310	502.90.502
5,5	153	230	220	502.90.510
12	230	305	220	502.90.512
25	230	412	330	502.90.498
35	230	412	470	502.90.499

opakowanie: 1 szt.

Ⓑ Pokrywa

Uwaga
do kompletu należy zamówić 2 szt. listwy montażowej

dla głębokości korpusu mm	grubość ścianki bocznej mm	szer. korpusu mm	nr artykułu
500	18	450	502.90.634
		500	502.90.655
		600	502.90.637
		900	502.90.659
listwy montażowe			502.90.690

opakowanie: 1 szt.

Ⓒ Mata

szuflada	korpus mm	wym. B mm	wym. A mm	nr artykułu
Matrix P	600	492	560	502.91.557
Matrix S, Tandembox	450	327	410	502.90.534
	500	377	460	502.90.535
	600	477	560	502.90.537
	900	777	860	502.90.538
Nova Pro	600	477	560	502.90.527

opakowanie: 1 szt.

Ⓓ Opcjonalne pokrywki

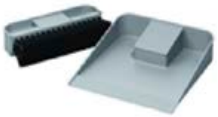

	nr artykułu
pokrywka 1dwaTOP do pojemnika 8 L	502.90.101
pokrywka 1dwaTOP do pojemnika 17 L	502.90.102
pokrywka 1dwaTOP zmiotka + szufelka do pojemnika 17 L	502.90.153
podziałka na środki czystości 1dwaTOP do pojemnika 17 L	502.90.162

opakowanie: 1 szt.

Ninka 1dwa5

> materiał: tworzywo sztuczne
> kolor: szary RAL 7040
> montaż: na ramie L=500
> wys. pojemników: 310 mm

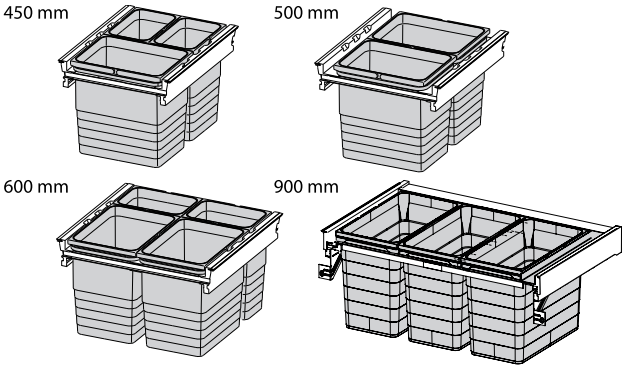

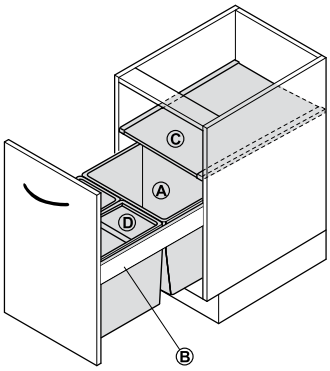

Ⓐ pojemniki
Ⓑ ramy
Ⓒ pokrywa
Ⓓ opcjonalne pokrywki

Ⓐ Pojemniki

pojemność l	szerokość mm	długość mm	wysokość mm	nr artykułu
8	153	230	310	502.90.501
17	230	305	310	502.90.502

opakowanie: 1 szt.

Ⓑ Ramy

szuflada	do szerokości korpusu mm	nr artykułu
Matrix P	600	502.91.508
Tandembox	300	502.91.513
	400	502.91.514
	450	502.91.515
	500	502.90.686
	600	502.90.737

opakowanie: 1 szt.

Ⓒ Pokrywy

Uwaga
do kompletu należy zamówić 2 szt. listwy montażowej

dla głębokości korpusu mm	grubość materiału mm	szer. korpusu mm	nr artykułu
500	18	450	502.90.634
		500	502.90.655
		600	502.90.637
		900	502.90.659
listwy montażowe			502.90.690

opakowanie: 1 szt.

Ⓓ Opcjonalne pokrywki

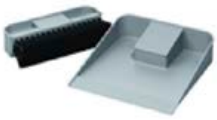

	nr artykułu
pokrywka 1dwaTOP do pojemnika 8 L	502.90.101
pokrywka 1dwaTOP do pojemnika 17 L	502.90.102
pokrywka 1dwaTOP zmiotka + szufelka do pojemnika 17 L	502.90.153
podziałka na środki czystości 1dwaTOP do pojemnika 17 L	502.90.162

opakowanie: 1 szt.

→ Hailo Cargo

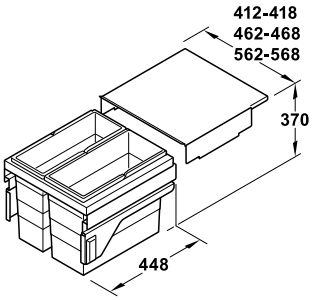

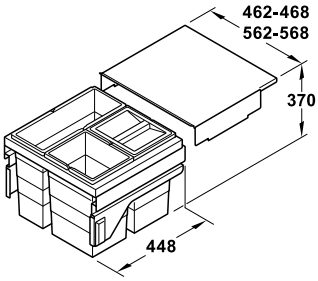

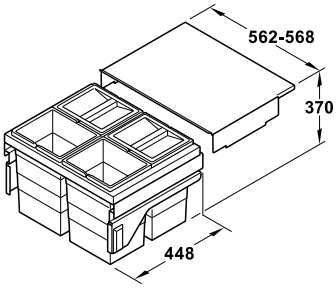

17 21

17 28

28 28

17 13 13

28 13 13

13 13 13 13

> do szer. korpusu: 450, 500 lub 600 mm
> do gł. korpusu: 500 mm
> rodzaj wysuwu: Ponadwysuw z synchronizacją oraz hamulcem
> montaż: do przykręcenia do ściany bocznej
> materiał: Pokrywa i element przedłużający: stal w kolorze antracytu, pojemniki i biopokrywa: tworzywo szt. w kolorze antracytu
> grubość ściany bocznej: automatyczna regulacja, 16 i 19 mm

do szer. korpusu mm	pojemność l	model	nr artykułu
z dwoma koszami			
450	1 x 17 i 1 x 21	3610811	502.58.333
500	1 x 17 i 1 x 28	3610821	502.58.334
600	2 x 28	3610841	502.58.336
z trzema koszami			
500	2 x 13 i 1 x 17	6310831	502.58.324
600	2 x 13 i 1 x 28	3610851	502.58.326
z czterema koszami			
600	4 x 13	3610861	502.58.346
kosze zapasowe			
tworzywo szt. w kolorze antracytowym 207 x 242 x 350 mm (L x B x H)	13	1138999	502.58.980
plastik w kolorze antracytowym 158 x 415 x 350 mm (L x B x H)	17	1139009	502.58.982
tworzywo szt. w kolorze antracytowym 192 x 415 x 350 mm (L x B x H)	21	1129669	502.58.983
tworzywo szt. w kolorze antracytowym 242 x 415 x 350 mm (L x B x H)	28	1129969	502.58.984
pokrywka do dokupienia oddzielnie			
tworzywo szt. w kolorze antracytowym	do kosza 13 l	–	502.58.981

opakowanie: 1 szt.

→ Hailo Cargo Synchro

30
55
18 18
28 18
28 28
28 13/13
13/13 18

> do szer. korpusu:	300, 450, 500 lub 600 mm
> do gł. korpusu w świetle:	min. 405 mm
> rodzaj wysuwu:	ponadwysuw z hamulcem
> materiał:	mechanizm: stal w kolorze szarym, pokrywa: metal i tworzywo sztuczne, z antypoślizgową matą gumową, kosz: tworzywo szt. w kolorze szarym
> montaż:	do przykręcenia do ściany bocznej
> grubość ścianki bocznej:	automatyczna regulacja, 16 i 19 mm

do szer. korpusu mm	pojemność l	wymiary (gł. x wys.) mm	model	nr artykułu
z jednym koszem				
300	30	403 x 507	3608-311	502.58.501
450	55	400 x 544	3608-461	502.58.503
z dwoma koszami				
450	2 x 18	400 x 424	3608-471	502.58.502
500	1 x 28 i 1 x 18	400 x 424	3608-521	502.58.504
600	2 x 28	400 x 424	3608-621	502.58.506
z trzema koszami				
500	1 x 18 i 2 x 13	400 x 424	3608-531	502.58.505
600	1 x 28 i 2 x 13	400 x 424	3608-631	502.58.507

opakowanie: 1 szt.

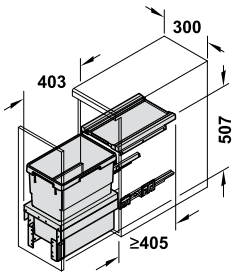

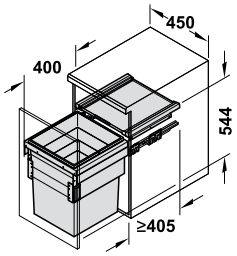

z jednym koszem

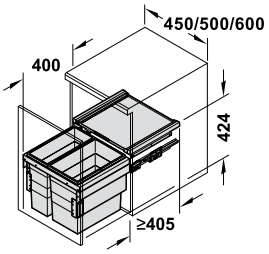

z dwoma koszami

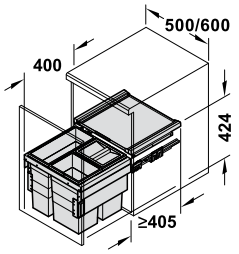

z trzema koszami

→ Hailo Euro-Cargo-S

19 19

19 30

30 30

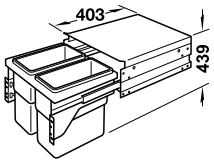

> do szer. korpusu:	450, 500 lub 600 mm
> do gł. korpusu w świetle:	min. 450 mm
> wymiary (gł. x wys.):	403 x 439 mm
> rodzaj wysuwu:	pełen wysuw z hamulcem
> montaż:	do przykręcenia do ściany bocznej
> materiał:	element przedłużający: stal, srebrnoszary, kosze: tworzywo sztuczne, jasnoszare
> grubość ścianki bocznej:	automatyczna regulacja, 16 i 19 mm

do szerokości korpusu mm	szerokość mm	pojemność l	model	nr artykułu
z dwoma koszami				
450	412–418	2 x 19	3610-47	502.73.901
500	462–468	1 x 19 1 x 30	3610-52	502.73.904
600	562–568	2 x 30	3610-62	502.73.902
kosze zapasowe				
tworzywo sztuczne, jasnoszary 397 x 171 x 413 mm (L x B x H)		19	–	502.70.990
tworzywo sztuczne, jasnoszary 413 x 258 x 397 mm		30	–	502.73.991

opakowanie: 1 szt.

→ Hailo Euro-Cargo

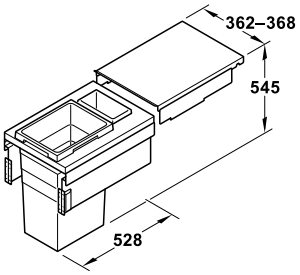

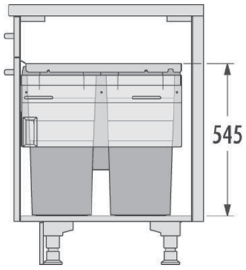

z dwoma koszami

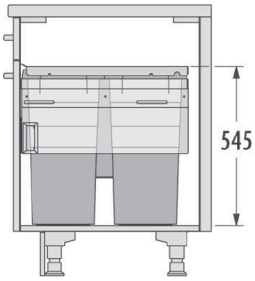

z czterema koszami

7 / 38
> do szer. korpusu: 400, 450, 500 lub 600 mm
> wymiary (gł. x wys.): 528 x 545 mm

38 / 38
> rodzaj wysuwu: ponadwysuw z synchronizacją i hamulcem
> montaż: do przykręcenia do ściany bocznej
> materiał: mechanizm i pokrywa: stal, malowana proszkowo, kosz: tworzywo szt.

12 2.5 / 38 38
> grubość ścianki bocznej: automatyczna regulacja, 16 i 19 mm

do szer. korpusu mm	do szer. korpusu w świetle mm	pojemność l	model	jasnoszary	antracyt
z dwoma koszami					
400	362–368	1 x 38 i 1 x 7	3619421	503.70.511	–
450	412–418	2 x 38	3619471	503.70.532	–
			3619731	–	503.70.332
500	462–468	2 x 38	3619521	503.70.535	–
			3619751	–	503.70.335
z czterema koszami					
600	562–568	2 x 38, 1 x 12 i 1 x 2,5	3619621	503.70.555	–
			3619771	–	503.70.455
kosze zapasowe					
tworzywo szt. 220 x 155 x 110		2,5	–	503.70.990	503.70.490
tworzywo szt. 226 x 115 x 350 mm (L x B x H)		7	–	503.70.997	–
tworzywo szt. 350 x 320 x 141		12	–	503.70.991	503.70.491
tworzywo szt. 365 x 245 x 522 mm (L x B x H)		38	–	502.73.992	502.73.492
pokrywka do dokupienia oddzielnie					
tworzywo sztuczne		do kosza 12 l	–	–	503.70.498

opakowanie: 1 szt.

Mechanizm elektrycznego wypychania frontu

Oddzielna sieć WLAN – zabezpiecza przed nieautoryzowanym dostępem
Aplikacja mobilna na Androida i iOS
Zapobiega niezamierzonemu otwarciu
Łatwa instalacja

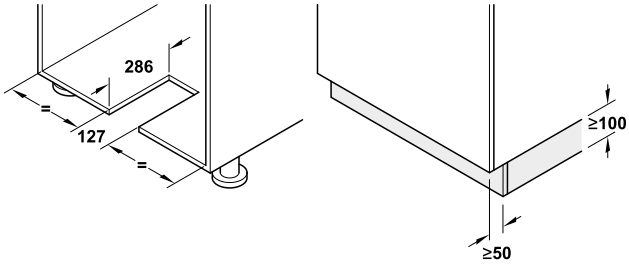

> zastosowanie: automatyczne otwieranie sortowników zamontowanych w szufladach
> wersja: aktywacja za pomocą czujnika w cokole, zintegrowane regulowane światło LED, regulowana siła za pomocą aplikacji
> wymiary: wycięcie: 127 x 286 mm
> napięcie zasilania: 110-230 V, 50/60 Hz
> montaż: do przykręcania w wieńcu dolnym, instalacja typu plug and play
> międzynarodowy adapter, kabel 2 m

Zakres dostawy
1 mechanizm elektrycznego elektrycznego wypychania frontu
1 zasilacz sieciowy z wtyczką i 2-metrowym przewodem zasilającym
1 instrukcja montażu
wkręty mocujące

	model	nr artykułu
mechanizm elektrycznego wypychania frontu	3697-20	502.15.115

opakowanie: 1 szt.

→ Wesco SortoMaxx

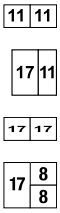

> do szer. korpusu: 450, 500 lub 600 mm
> głęb. zabudowy w świetle: min. 450 mm
> rodzaj wysuwu: pełen wysuw z hamulcem, z blokadą wysuwu
> materiał: rama: stal, pojemniki: tw. sztuczne w kolorze antracytowym
> wersja: z systemem przechowywania na pokrywie, wysuwany, z matą antypoślizgową, możliwość przycięcia, z regulacją w 3D
> grub. ścianki bocznej: 16-19 mm
> udźwig: 50 kg
> montaż: do przykręcania do boku przy pomocy szablonu
> niewielka głębokość ramy wynosząca 330 mm (szyny 435 mm) zapewnia dużo miejsca na syfon

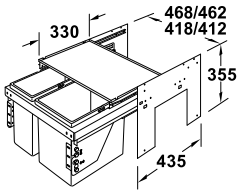

z dwoma koszami

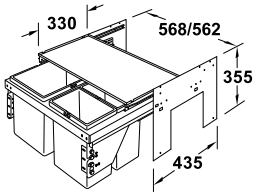

z trzema koszami

do szer. korpusu mm	pojemność l	nr artykułu
z dwoma koszami		
450	2 x 11	503.76.311
500	1 x 17 i 1 x 11	503.76.312
600	2 x 17	503.76.314
z trzema koszami		
600	1 x 17 i 2 x 8	503.76.313
kosze zapasowe		
225 x 152 x 295 mm (DxSxW) tw. sztuczne, antracyt	8	503.76.990
304 x 152 x 295 mm (DxSxW) tw. sztuczne, antracyt	11	503.76.991
304 x 225 x 295 mm (DxSxW) tw. sztuczne, antracyt	17	503.76.992

opakowanie: 1 szt.

Możliwość regulacji 3D

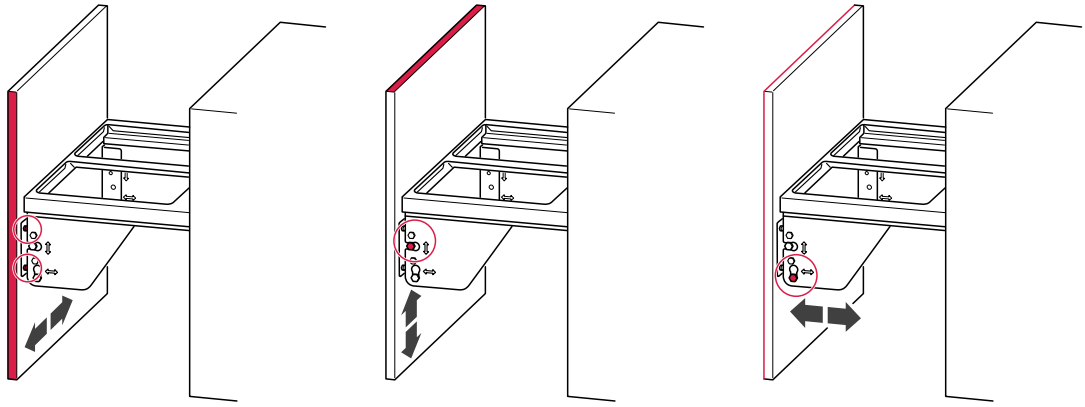

Pedał

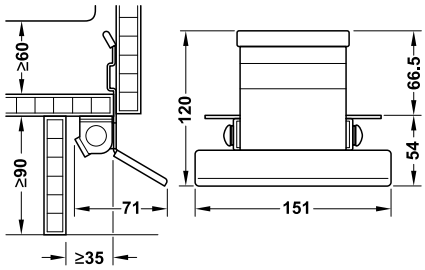

> zastosowanie: do wysuwania szuflad z sortownikami na prowadnicach z hamulcem, do uzupełnienia wyposażenia

materiał	nr artykułu
stal nierdzewna	503.02.999

opakowanie: 1 szt.

1dwaSlide system segregacji odpadów do szafki narożnej

> materiał: tworzywo sztuczne
> kolor: szary
> montaż: na osi aluminiowej
> wersja: prawa lub lewa
> ilość pojemników: 3

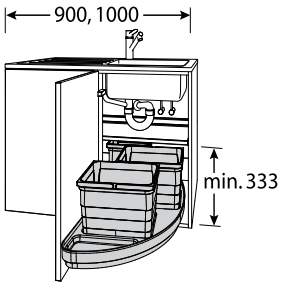

Uwaga
Zdjęcia przedstawiają wersję prawą. Zestaw nie zawiera pokrywek pojemników i innych akcesoriów, można je dokupić osobno.

min. głębokość korpusu mm	min. szer. korpusu mm	min. szerokość frontu mm	pojemność l	wersja	nr artykułu
490	900	450	1 x 12 l/ 2 x 5,5 l	prawa	503.60.443
				lewa	503.60.444
	1000	500	2 x 12 l/1x 5,5 l	prawa	503.60.454
				lewa	503.60.455

opakowanie: 1 kpl.

Zakres dostawy
kompletny zestaw do montażu
zabierak półki
półka tworzywowa
pojemniki

1dwa3 system segregacji odpadów do szafek z frontem uchylnym

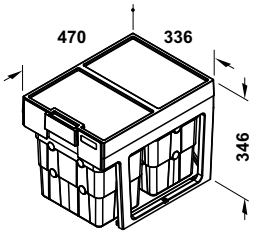

> do szerokości korpusu: 400 mm
> kolor: szary grafitowy
> montaż: przykręcany do wieńca dolnego
> ilość pojemników: 2 lub 3

materiał	pojemność l	nr artykułu
tworzywo sztuczne	2 x 16	503.74.504
	1 x 16 i 2 x 7	503.74.514

opakowanie: 1 szt.

Pojemnik na odpady organiczne Ninka Bioboy

> materiał: tworzywo sztuczne
> wymiary: 230 x 172 x 170 mm
> zastosowanie: możliwość wieszania na froncie

kolor	pojemność l	nr artykułu
szary	4,2	540.35.550

opakowanie: 1 szt.

Kosze na odpady pojedyncze

Vitaflex

5 l – Hailo Pico

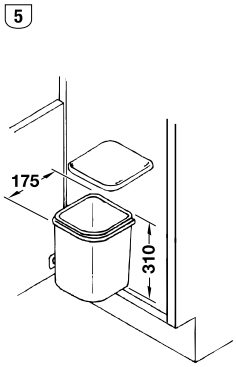

> do szerokości korpusu: min. 300 mm
> do gł. korp. w świetle: min. 192 mm
> montaż: do przykręcania do drzwi szafki
> wykonanie: lewe i prawe (uniwersalne)

pojemność l	materiał	model	nr artykułu
5	tw. szt. białe	3505-00	502.63.726

opakowanie: 1 szt.

11 l

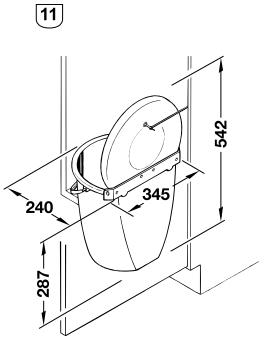

> do szerokości korpusu: min. 400 mm
> wysokość zabudowy: min. 340 mm
> montaż: do przykręcania do drzwi szafki
> wykonanie: lewe i prawe (uniwersalne)

pojemność l	materiał	nr artykułu
11	uchwyt, wiaderko i pokrywa: tw. szt. białe zaczep mocujący: stal	500.07.746

opakowanie: 1 lub 60 szt.

13 l

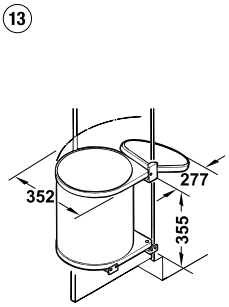

> do szerokości korpusu: min. 400 mm
> montaż: do przykręcania do ścianki bocznej
> wykonanie: lewe i prawe (uniwersalne)

pojemność l	materiał	nr artykułu
13	tw. szt. białe, wiaderko: tw. szt. szare	502.01.713
	tw. szt. srebrne, wiaderko: tw. szt. szare	502.01.923

opakowanie: 1 szt.

15 l – Hailo Mono

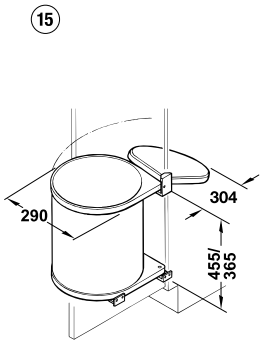

> kąt otwarcia: 95°
> do szerokości korpusu: min. 400 mm
> montaż: do przykręcania do ściany bocznej
> wykonanie: lewe i prawe (uniwersalne)

pojemność l	materiał	model	nr artykułu
kosz na odpady			
15	stal, powlekana tw. szt. białym wiaderko: tw. szt. jasnoszare pokrywa: tw. szt. białe	3515-00	502.12.729
	stal nierdzewna wiaderko: tw. szt. jasnoszare pokrywa: tw. szt. białe	3515-01	502.12.023
części zamienne			
15	wiaderko: tw. szt. jasnoszare Ø 272 x 322 mm	–	502.12.998
–	pokrywa: tw. szt. białe	–	502.12.977
–	akcesoria montażowe: białe	–	502.12.907

opakowanie: 1 szt.

15 l / 20 l – Hailo Big Box

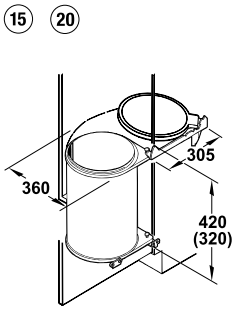

> do szerokości korpusu: min. 400 mm
> szerokość zabudowy: 284 mm
> montaż: do przykręcania do ścianki bocznej
> zastosowanie: wiaderko ocynkowane, ognioodporne
> wykonanie: lewe i prawe (uniwersalne)

pojemność l	materiał	model	nr artykułu
kosz na odpady			
15	stal nierdzewna wiaderko: stal ocynkowana pokrywa: tw. szt. szarobrązowe	3745-10	502.23.044
	stal nierdzewna wiaderko: tw. szt. czarne pokrywa: tw. szt. szarobrązowe	3725-10	502.23.017
20	stal nierdzewna wiaderko: stal ocynkowana pokrywa: tw. szt. szarobrązowe	3740-10	502.23.062
	stal, powlekana tw. szt. białym wiaderko: tw. szt. czarne pokrywa: tw. szt. szarobrązowe	3720-00	502.23.740
wiaderko zapasowe			
15	wiaderko: stal ocynkowana Ø 272 x 312 mm	–	502.23.955
20	wiaderko: tw. szt. czarne Ø 272 x 415 mm	–	502.23.928
–	pokrywa: aluminium poler.	–	502.23.970

opakowanie: 1 szt.

Uwaga
Należy stosować zawiasy bez amortyzatora.

18 l – Hailo Uno 3418-00

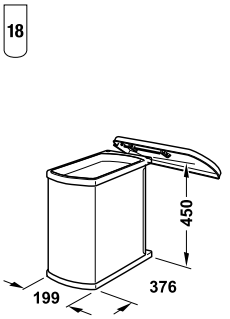

> do szerokości korpusu: min. 450 mm
> do gł. korp. w świetle: min. 203 mm
> wykonanie: lewe i prawe (uniwersalne)

pojemność l	materiał	nr artykułu
kosz na odpady		
18	stal, powlekana tw. szt. białym wiaderko: tw. szt. szare uchwyt i pokrywa: tw. szt. białe	502.62.710
wiaderko zapasowe		
18	wiaderko: tw. szt. szare	502.61.937

opakowanie: 1 szt.

Syfon z przegubem kulowym

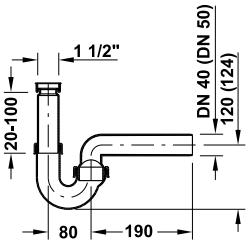

> materiał: tworzywo sztuczne (PP), wysokoudarowe
> wersja: z regulowanym odpływem, według DIN EN 274

	kolor	nr artykułu
rura odpływowa: DN 40	biały	565.96.000
rura odpływowa: DN 50		565.96.001

opakowanie: 1 szt.

Syfon z przegubem kulowym

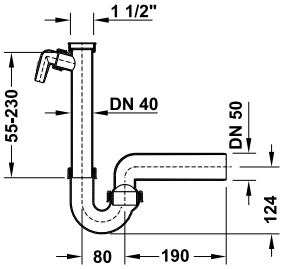

> materiał: tworzywo sztuczne (PP), wysokoudarowe
> wersja: z regulowanym odpływem, zamykane przyłącze do zmywarki lub pralki, według DIN EN 274

	kolor	nr artykułu
rura odpływowa: DN 50	biały	565.96.002

opakowanie: 1 szt.

Syfon z przegubem kulowym, cichy

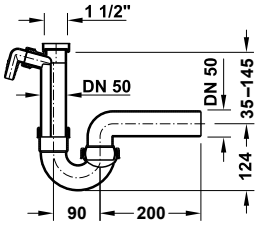

> materiał: tworzywo sztuczne (PP), wysokoudarowe
> wersja: z regulowanym odpływem, zamykane przyłącze do zmywarki lub pralki, woda odprowadzana jest cicho przez osobną komorę, według DIN EN 411

	kolor	nr artykułu
rura odpływowa: DN 50	biały	565.96.004

opakowanie: 1 szt.

Syfon oszczędzający miejsce

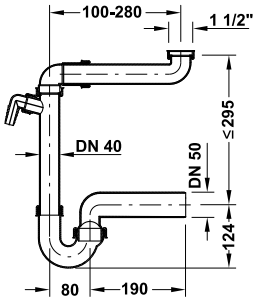

> zastosowanie: dla oszczędności miejsca
> materiał: tworzywo sztuczne (PP), odporne na uderzenia
> wersja: z regulowanym odpływem, zamykane przyłącze do zmywarki lub pralki, syfon z przegubem kulowym, według DIN EN 274

	kolor	nr artykułu
rura odpływowa: DN 50	biały	565.96.003

opakowanie: 1 szt.

Syfon oszczędzający miejsce, cichy

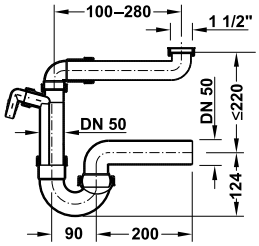

> zastosowanie: dla oszczędności miejsca
> materiał: tworzywo sztuczne (PP), odporne na uderzenia
> wersja: z regulowanym odpływem, zamykane przyłącze do zmywarki lub pralki, syfon z przegubem kulowym, woda odprowadzana jest cicho przez osobną komorę, według DIN EN 411

	kolor	nr artykułu
rura odpływowa: DN 50	biały	565.96.005

opakowanie: 1 szt.

Zestaw zaworów do baterii

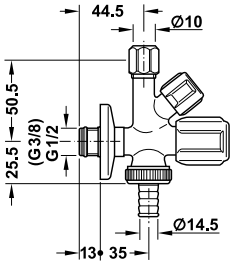

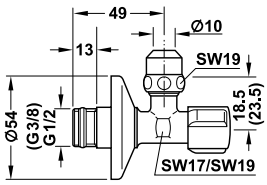

Zakres dostawy
1 zawór kątowy dwufunkcyjny
1 zawór do baterii

> zastosowanie: do podłączenia baterii (ciepła i zimna woda) i dodatkowego przyłącza do urządzeń

materiał	powierzchnia	nr artykułu
mosiądz	chromowana	565.98.030

opakowanie: 1 szt.

POZOSTAŁE SYSTEMY WYPOSAŻENIA

SPIS TREŚCI

3.46 Wychylne okucia do szafek dolnych
3.47 Półki opuszczane do szafek górnych
3.49 Szuflada na artykuły spożywcze Hailo Pantry-Box
3.50 Maty antypoślizgowe do szuflad
3.52 Stół wysuwany Hailo Rapid 3845
3.53 Blat i okucia do stołu wysuwanego
3.56 Zabezpieczenie blatu
3.57 Rozkładana drabina Hailo Step-Fix
3.58 Okucia do frontu zmywarki
3.59 Gniazdo do zabudowy Twist
3.60 Gniazdo do zabudowy Duplex
3.61 Gniazdo do zabudowy Elevator
3.62 Gniazda do zabudowy Port i Power Frame
3.63 Gniazda do zabudowy Kapsa S i Kapsa XS
3.64 Gniazda do zabudowy Square 80 i DUE
3.65 Gniazda do zabudowy PIX i PIX Custom
3.66 Płaska wtyczka Smart

Okucia do szafek dolnych

Wychylne

→ udźwig 8 lub 10 kg

do przykręcania do ścianki bocznej

> materiał: stal
> powierzchnia/kolor: pokryta proszkowo, kolor biały RAL 9010
> szerokość zabudowy: 410–570 mm

Wymiar montażowy

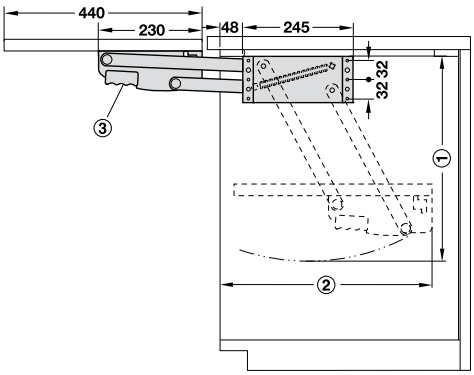

① wysokość zabudowy, ② głębokość wychylenia, ③ uchwyty

działanie

> blokowanie: automatyczne po wychyleniu
> zwalnianie: uchwytami z tworzywa sztucznego

Uwaga

Możliwość skrócenia pręta łączącego przy wykorzystaniu prawego i lewego mocowania.

wys. użytk. mm	ilość sprężyn	udźwig kg	wys. zabud. mm	głęb. wych. mm	nr artykułu
180	2	8	455	440	504.18.758
240	2	8	505	468	504.18.767
	4	10	505	468	504.18.776

opakowanie: 1 komplet

Części zamienne

	nr artykułu
sprężyna 150 N	504.17.900
uchwyt	504.17.910

opakowanie: 1 szt.

Vitaflex

→ udźwig 8 kg

do przykręcania pod wieńcem górnym

> materiał: stal
> powierzchnia/kolor: pokryta proszkowo, kolor biały RAL 9010
> do szerokości korpusu: ≥450 mm
> szerokość zabudowy: min. 375 mm

Wymiar montażowy

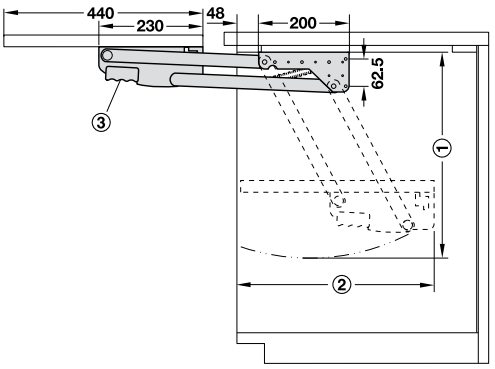

① wysokość zabudowy, ② głębokość wychylenia, ③ uchwyty
Po wysunięciu półka wychylna znajduje się w jednej płaszczyźnie z blatem roboczym.

działanie

> blokowanie: automatyczne po wychyleniu
> zwalnianie: przez uniesienie płyty

wys. użytk. mm	ilość sprężyn	udźwig kg	wys. zabud. mm	głęb. wych. mm	nr artykułu
264	2	8	455	495	504.17.706

opakowanie: 1 komplet

Części zamienne

	nr artykułu
sprężyna naciągowa 150 N	504.17.900
uchwyt	504.17.910

opakowanie: 1 szt.

Półki opuszczane do szafek górnych

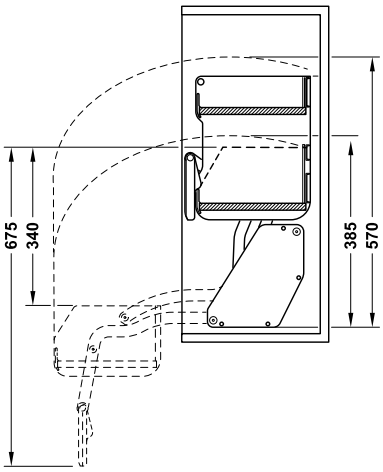

droga wychylenia

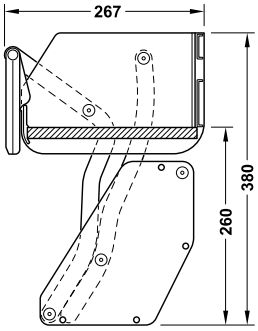

pojedynczy wieniec dolny

drzwi uchylne:
wysokość korpusu min. 480 mm
okucie do klapy dwuczęściowej
podnoszonej Free fold:
wysokość korpusu min. 600 mm

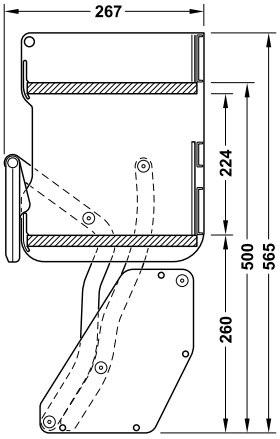

podwójny wieniec dolny

drzwi uchylne:
wysokość korpusu min. 700 mm
okucie do klapy dwuczęściowej
podnoszonej Free fold:
wysokość korpusu min. 690 mm

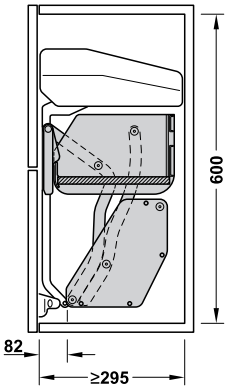

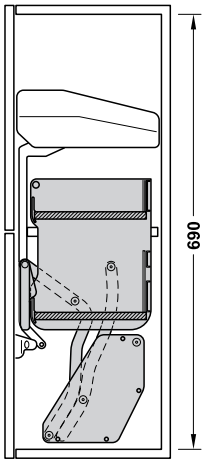

przykład zabudowy Free fold

Półki opuszczane do szafek górnych

pojedynczy wieniec dolny, srebrny

podwójny wieniec dolny, antracytowy

> 100% dostępu do przedmiotów w górnej szafce
> minimalna siła potrzebna do opuszczenia mechanizmu

> zastosowanie:	przeznaczony do frontów uchylnych i okuć podnoszących
> materiał:	stal, drewno
> wymiary (gł. x wys.):	267 x 380/565 mm
> głęb. korpusu w świetle:	min. 270 mm
> szer. korpusu w świetle:	562–568 mm do szer. korpusu 600 mm, 862–868 mm do szer. korpusu 900 mm
> montaż:	do przykręcania wkrętami do płyt wiórowych
> udźwig:	do 8 kg

Uwaga
W przypadku innych możliwości zabudowy i wysokości korpusu należy kierować się instrukcją montażu.

Zakres dostawy
1 podnośnik w zestawie
Materiały montażowe
instrukcja montażu

szer. mm	do szer. korpusu mm	wersja	antracytowy	srebrny
565	600	pojedyncza	504.68.313	504.68.933
		podwójna	504.68.323	504.68.943
865	900	pojedyncza	504.68.315	504.68.935

opakowanie: 1 szt.

Szuflada na artykuły spożywcze Hailo Pantry-Box

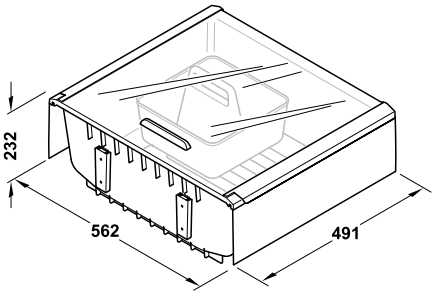

> do szerokości korpusu:	600 mm
> zastosowanie:	do zawieszenia w istniejącej szufladzie, pasuje do wszystkich dostępnych w sklepach systemów szuflad
> materiał:	tworzywo sztuczne, drewno i szkło
> wersja:	z pojemnikiem z uchwytem, drewnianym rusztem na pieczywo i rusztem z tworzywa sztucznego na warzywa
> grubość ścianki bocznej:	16–19 mm
> dł. znamionowa:	500 mm

Zakres dostawy
1 pojemnik z uchwytem
1 drewniany ruszt na pieczywo
1 ruszt z tworzywa sztucznego na warzywa

wymiary (B x T x H) mm	model	nr artykułu
562–568 x 491 x 232	3960-60	556.44.786

opakowanie: 1 szt.

POZOSTAŁE SYSTEMY WYPOSAŻENIA

Maty antypoślizgowe do szuflad, do przycięcia na wymiar

1 rolka o długości 10 m wystarcza na ok. 19 mat (515 x 500 mm).

> materiał: tworzywo sztuczne
> powierzchnia: tkanina
> długość: 10 m
> grubość materiału: 1,3 mm

kolor	szerokość	
	500	750
czarny	547.92.329	547.92.327
srebrnoszary	547.92.429	547.92.427
antracytowy	547.92.528	547.92.927

opakowanie: 1 szt.

tkanina

czarny

szary ciemny

srebrnoszary

Mata przycięta na wymiar do szuflady Häfele Matrix P

tkanina

struktura

> zastosowanie: do ścianki bocznej 19 mm
> materiał: tworzywo sztuczne
> dł. nominalna: 500 mm
> grubość materiału: 1,3 mm

do szer. korpusu mm	tkanina			struktura
	czarna	srebrno-szara	antracyto-wa	szara kamienna
600	547.92.345	547.92.445	547.92.545	547.92.255
800	547.92.347	547.92.447	547.92.547	547.92.257
900	547.92.348	547.92.448	547.92.548	547.92.258

opakowanie: 1 szt.

Wskazówka dotycząca zamówienia
Struktura w kolorze szarym kamiennym pasuje do Matrix P w kolorze brązowym metalizowanym.
Warianty tkaninowe mogą być łączone z wszystkimi pozostałymi powierzchniami Matrix P.

Maty antypoślizgowe do szuflad, do przycięcia na wymiar

1 rolka o długości 10 m wystarcza na ok. 19 mat (515 x 500 mm).

> materiał: tworzywo sztuczne
> długość: 10 m
> szer.: 500 mm
> grubość materiału: 1,3 mm

kolor	nr artykułu
z wypustkami	
biała	547.90.737
srebrna	547.90.537
czarna	547.90.637
pryzmatyczna	
srebrnoszara	547.90.957
antracytowa	547.90.357

opakowanie: 1 szt.

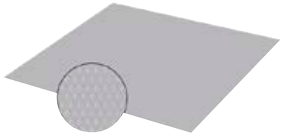

z wypustkami

pryzmatyczna

biały

srebrny

antracyt

czarny

srebrnoszary

Mata do wyłożenia szuflad przycięta na wymiar

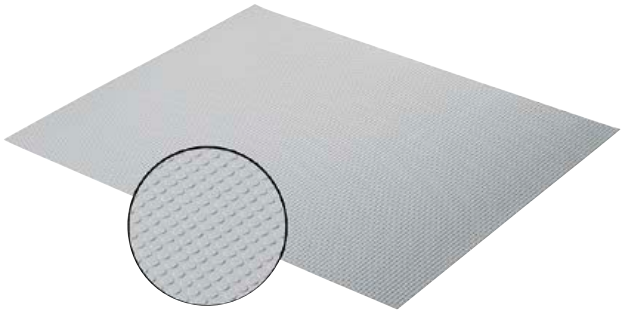

> zastosowanie: do ścianki bocznej 19 mm
> materiał: tworzywo sztuczne (PS)
> powierzchnia/kolor: z wypustkami, srebrnoszara
> do długości znam.: 500 mm
> grubość materiału: 1,3 mm

do szerokości korpusu mm	Matrix P	Blum Tandembox
600	553.68.527	555.21.007
800	553.68.528	555.21.008
900	553.68.529	555.21.009

opakowanie: 1 szt.

> materiał: tworzywo sztuczne
> kolor: szary, biały, czarny
> struktur: z wypustkami
> szerokość: 480
> długość: 20000 mm
> grubość materiału: 1,2 mm

kolor	nr artykułu
szary	547.97.562
biały	547.97.762
czarny	547.97.362

opakowanie: 1 szt.

Stół wysuwany Hailo Rapid 3845

udźwig 100 kg

Vitaflex

> materiał:	płyta wiórowa powlekana, prowadnice teleskopowe: buk
> wersja:	samonośny, blat stołu częściowo z prętów, stół wsuwa się na kółkach, okucie niewidoczne po zamontowaniu

Uwaga
Podany udźwig dotyczy tylko równomiernego obciążenia.

Montaż

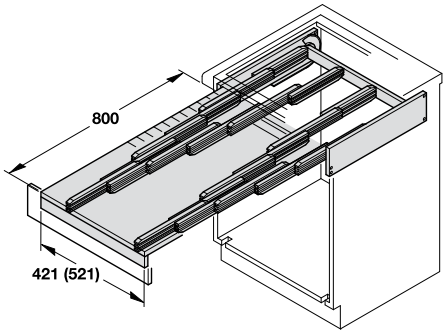

Maskownicę szuflady można przykręcić bezpośrednio do maskownicy stołu.
Okucie można również zamontować zamiast szuflady lub między dwoma szafkami.

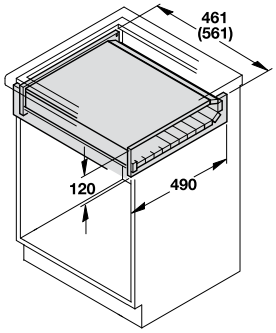

Zakres dostawy
1 blat stołu
4 prowadnice teleskopowe
1 maskownica

powierzchnia	nr artykułu
do szerokości korpusu 500 mm	
dekoracyjna, kolor fosforu	505.58.701
do szerokości korpusu 600 mm	
dekoracyjna, kolor fosforu	505.58.703
dekoracyjna, stal nierdzewna	505.58.002

opakowanie: 1 szt.

fosfor

stal nierdzewna

Wskazówka dotycząca zamówienia
Imitacje i wymiary specjalne są niedostępne.

Okucie do stołu wysuwanego
→ udźwig 20 kg

→ Wysuwka do blatu roboczego
bez blatu roboczego

> materiał:	wysuwka: stal, wsporniki boczne: tworzywo sztuczne
> powierzchnia/kolor:	wysuwka: powlekana tworzywem sztucznym w kolorze białego aluminium, RAL 9006, wsporniki boczne: szare
> do szerokości korpusu:	600 mm
> szer. korpusu w świetle:	568 mm przy ściance bocznej o grubości 16 mm, 562 mm przy ściance bocznej o grubości 19 mm
> wys. korpusu w świetle:	min. 125 mm

działanie

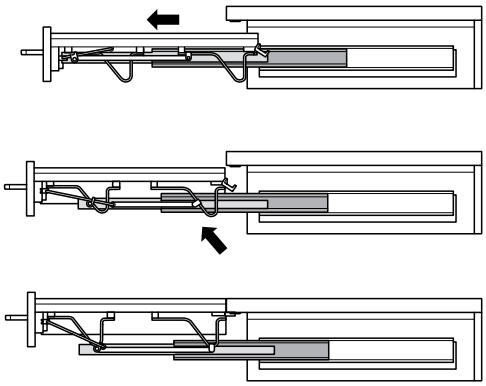

Do małych kuchni o zwartej zabudowie do powiększenia powierzchni roboczej.

Wskazówka montażowa
Do okucia do stołu wysuwanego konieczny jest wkład o wymiarach 555 x 460 x 15–19 mm (szer. x gł. x wys.).

głębokość korpusu w świetle mm	długość wysuwu mm	nr artykułu
min. 500	585	505.71.900

opakowanie: 1 komplet

→ udźwig 30 kg

Vitaflex

działanie

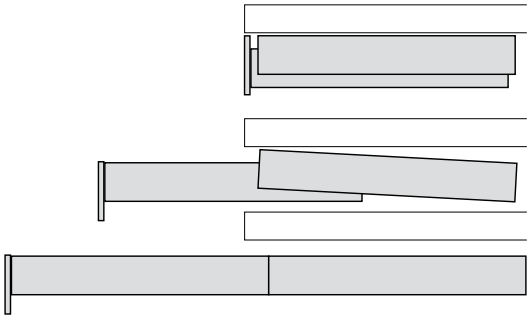

→ bez blatu roboczego

> materiał:	stal
> powierzchnia/kolor:	ocynkowana lub powlekana proszkowo w kolorze szarym, RAL 9006
> wersja:	automatyczne obniżanie maskownicy frontu do poziomu dodatkowego blatu roboczego, z boczną osłoną systemu okuć
> do szerokości korpusu:	450–900 mm

Zakres dostawy
1 okucie do stołu wysuwanego
1 instrukcja montażu

głębokość korpusu w świetle mm	długość wysuwu mm	nr artykułu
min. 400	610	505.70.210
min. 500	810	505.70.200

opakowanie: 1 komplet

z blatem roboczym

> materiał:	blat roboczy: płyta wiórowa, wysuwka: stal
> powierzchnia/kolor:	blat roboczy: powlekany tworzywem sztucznym, biały, wysuwka: ocynkowana w kolorze białego aluminium, RAL 9006
> wersja:	blat roboczy z grubym obrzeżem
> do szerokości korpusu:	600 mm
> grubość ścianki bocznej:	16 lub 19 mm
> do wys. korp. w świetle:	min. 155 mm

Zakres dostawy
1 okucie do stołu wysuwanego z blatem roboczym
2 elementy dystansowe do wyrównania ścianki bocznej
1 instrukcja montażu

głębokość korpusu w świetle mm	długość wysuwu mm	nr artykułu
min. 500	810	505.70.207

opakowanie: 1 komplet

Okucie do stołów wysuwanych, samonośne

> przechowywanie stołu wysuwanego zamiast szuflady
> do 5 miejsc siedzących

Działanie

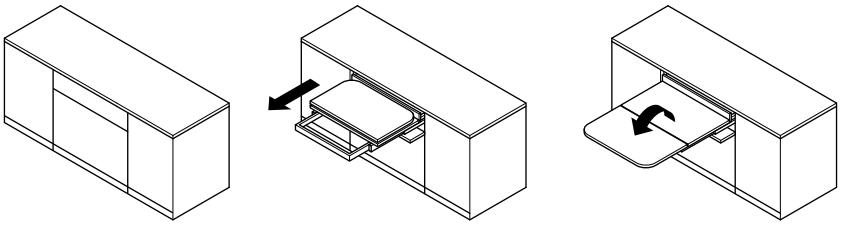

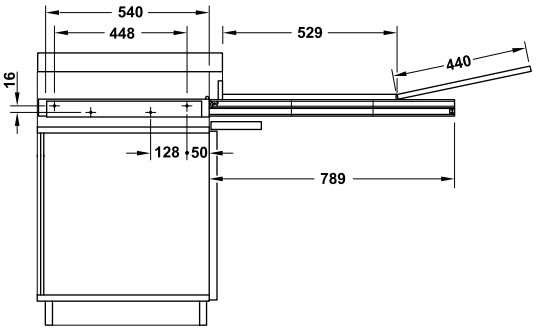

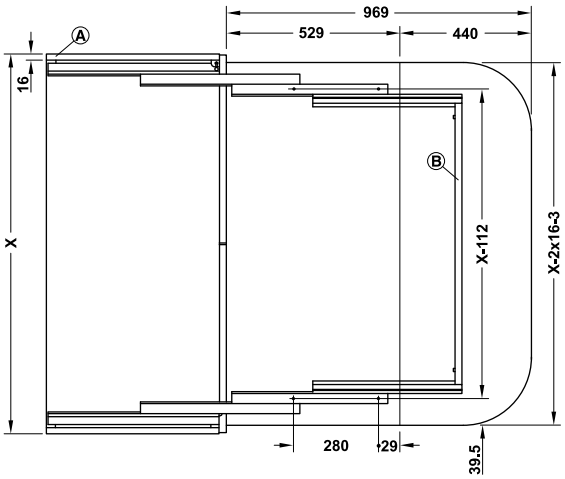

> zastosowanie:	do mebli kuchennych i mieszkaniowych, okucie do stołów rozkładanych można zamontować zamiast szuflady
> materiał:	profile prowadzące: aluminium, mechanizm: stal
> wykończenie/ kolor:	aluminium: anodowane na srebrno, stal: ocynk
> głęb. zabudowy w świetle:	min. 560 mm
> wymiary blatu:	długość = 969 mm; szerokość = szer. korpusu w świetle – 3 mm
> udźwig:	60 kg

Zakres dostawy
1 para prowadnic
instrukcja montażu
bez blatu

Szerokość korpusu mm	nr artykułu
600	505.73.944
900	505.73.945
1200	505.73.946

opakowanie: 1 zestaw

Wskazówka dotycząca zamówienia
Blat nie jest w zakresie dostawy. Zawiasy do klapy oraz blatów należy zamawiać osobno.

Uwaga
Ostrzeżenie!
Zabezpiecz korpus przed przewróceniem!
System jest przygotowany do grubości boków 16 mm Ⓐ
W przypadku 18 ścian bocznych należy profil łączący skrócić o 1 mm po obu stronach Ⓑ

Okucie składane do stołów rozkładanych ze składaną nogą

> przechowywanie stołu wysuwanego zamiast szuflady
> maks. 7 miejsc przy stole
> pasuje do standardowej szerokości korpusu 900 mm

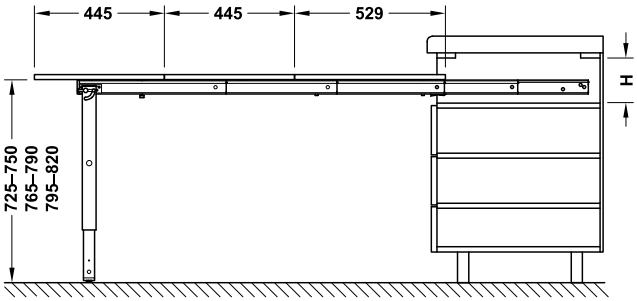

> zastosowanie:	do mebli kuchennych i mieszkaniowych, okucie do stołów rozkładanych można zamontować zamiast szuflady
> materiał:	profile prowadzące: aluminium, noga do stołu: stal
> wykończenie/kolor:	aluminium: anodowane na srebrno, stal: w kolorze białego aluminium
> głęb. zabudowy w świetle:	>560 mm
> wys. zabudowy w świetle:	H > (83 mm + 3 x grubość blatu)
> udźwig:	ok. 60 kg
> wersja:	ze składaną nogą stołową

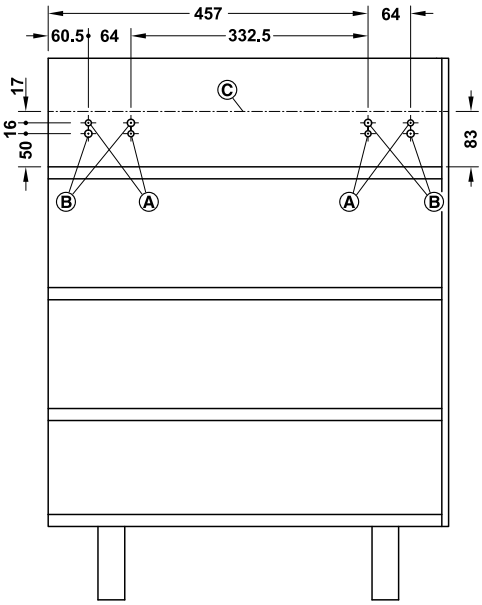

widok z boku

Ⓐ 8 mm, głęb.: 13 mm
Ⓑ 10 mm, min. głęb.: 3,5 mm
Ⓒ górna krawędź okucia

Zakres dostawy
1 komplet okuć

Szerokość zabudowy w świetle mm	nr artykułu
562	642.19.927
862	642.19.928
1162	642.19.929

opakowanie: 1 komplet

Wskazówka dotycząca zamówienia
Blat stołu nie wchodzi w zakres dostawy.
6 zawiasów do składania blatu, 1 uchwyt muszlowy oraz okucia do frontu szuflady należy zamówić dodatkowo.

Zabezpieczenie blatu

> zastosowanie	do blatów roboczych i mebli z drewna, laminatu, szkła, granitu, kamienia, akrylu lub łupku
> wersja	odporne na wysoką temperaturę (do 200°C) i wilgoć

→ pręty proste
wymiary 13 x 7 mm (szer. x wys.)

300/450 mm 600 mm

> materiał:	znal
> kolor:	stali nierdzewnej

Zakres dostawy
W skład 1 zestawu wchodzi 6 prętów ochronnych.

długość mm	montaż	nr artykułu
300	samoprzylepne	808.90.090
450	samoprzylepne	808.90.091
600	samoprzylepne/ do przykręcania	808.90.084

opakowanie: 1 zestaw

Wskazówka dotycząca zamówienia
Przy długości 600 mm wkręty z łbem stożkowym o długości 15 mm należy zamówić dodatkowo.

→ pręty falowane
wymiary 12 x 3 mm (szer. x wys.)

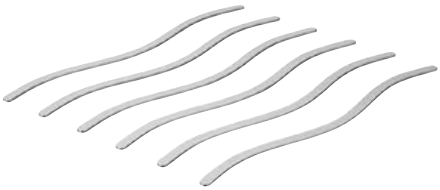

> materiał:	stal nierdzewna

Zakres dostawy
1 zestaw zawiera 6 prętów ochronnych

długość mm	montaż	nr artykułu
400	samoprzylepne	808.90.062

opakowanie: 1 zestaw

→ koła
średnica 55/30 mm

> materiał:	stal nierdzewna

Zakres dostawy
1 duże koło
6 małych kół
szablon montażowy

wysokość mm	montaż	nr artykułu
3,5	samoprzylepne	808.90.048

opakowanie: 1 zestaw

Rozkładana drabina Hailo Step-Fix

> łatwe otwieranie
> stabilna podstawa dzięki antypoślizgowym nóżkom
> antypoślizgowe stopnie z blachy

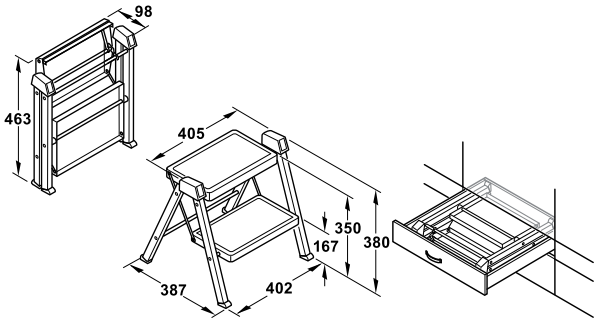

> materiał:	stal
> wersja:	z 2 stopniami 200 x 300 mm antypoślizgowymi, wszystkie punkty podparcia z nakładkami z tworzywa sztucznego, kolor: antracyt
> model:	4410
> udźwig:	150 kg

Zakres dostawy
1 rozkładana drabinka
instrukcja obsługi

kolor	nr artykułu
antracyt	505.04.310

opakowanie: 1 lub 10 szt.

→ Mocowanie
do montażu maskownicy

> materiał:	stal
> powierzchnia/kolor:	antracyt
> wersja:	z zaczepami do zamocowania maskownicy

	nr artykułu
mocowanie do maskownicy w drabince	505.04.319

opakowanie: 1 szt.

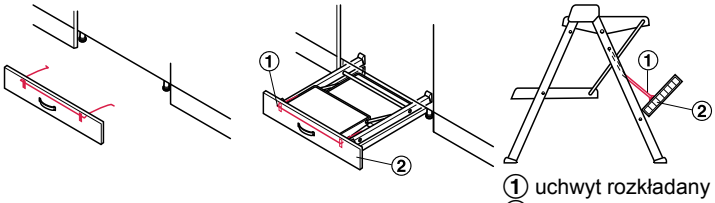

① uchwyt rozkładany
② maskownica

→ Profil kątowy do zawieszania
do rozkładanej drabinki

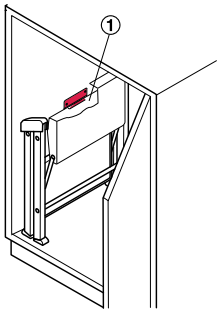

① profil kątowy

> materiał:	stal
> powierzchnia/kolor:	antracyt
> montaż:	do przykręcania

wymiary (szer. x gł. x wys.) mm	nr artykułu
144 x 37 x 30	505.04.322

opakowanie: 1 lub 10 szt.

Okucie do frontu zmywarki

Zestaw regulacyjny do cokołów
do przedłużania ściany bocznej

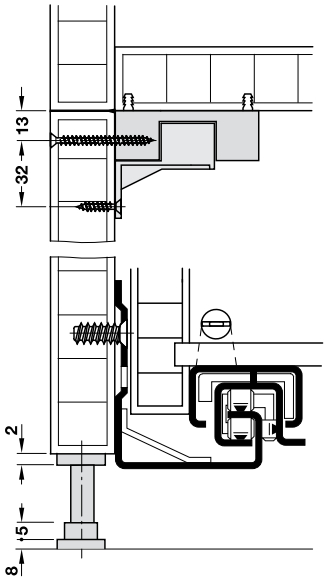

> zastosowanie:	do montażu szuflad cokołowych
> materiał:	płytka mocująca, łącznik i stopka regulacyjna: tworzywo sztuczne, płytka zabezpieczająca: stal
> powierzchnia:	płytka mocująca, łącznik i stopka regulacyjna: czarne, płytka zabezpieczająca: surowa
> regulacja wysokości:	+28 mm

Montaż

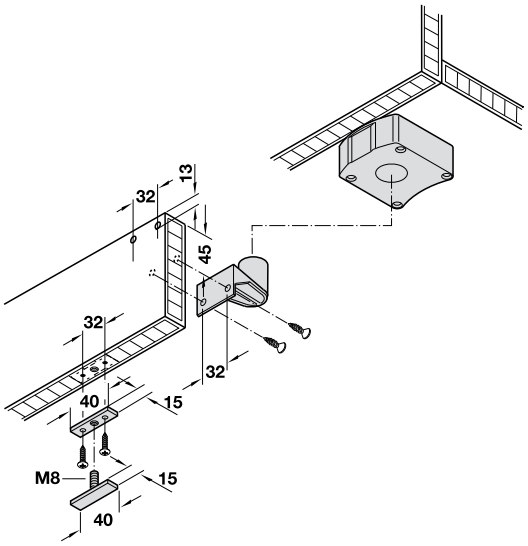

Zakres dostawy
1 płytka mocująca
1 x części łączące
1 stopka regulacyjna ze śrubą stalową M8
1 płytka zabezpieczająca

montaż	nr artykułu
do wciskania	637.82.302
do przykręcania	637.82.301

opakowanie: 1 szt.

Okucie łamane do frontów
do wysoko ustawionych zmywarek

> zastosowanie:	do prowadzenia i mocowania łamanego frontu przy wysoko ustawionych zmywarkach
> materiał:	tworzywo sztuczne
> powierzchnia/kolor:	gładka, biała
> wykonanie:	lewe i prawe (uniwersalne)
> możliwość regulacji:	±3 mm
> montaż:	do przykręcania

Montaż

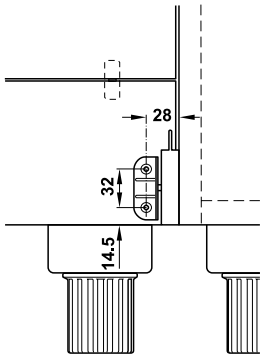

ślizgacz

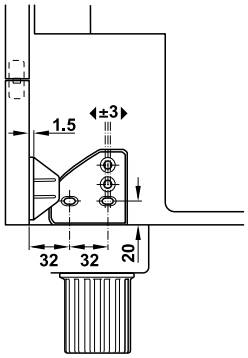

prowadzenie frontu

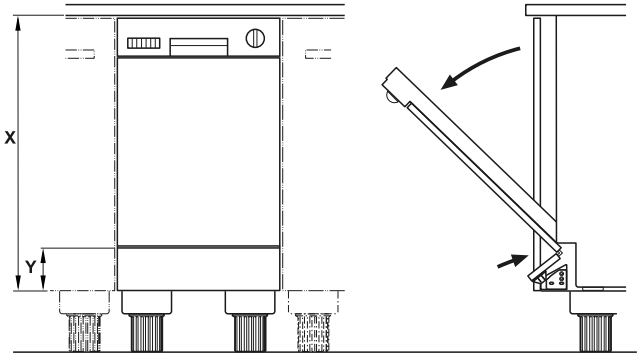

Uwaga
Wymiar X i Y zależą od urządzenia.

Zakres dostawy
1 ślizgacz
1 prowadzenie frontu
1 zestaw materiałów montażowych
1 instrukcja montażu

	nr artykułu
okucie łamane do frontu	568.16.017

opakowanie: 1 zestaw

Wskazówka dotycząca zamówienia
Do każdego frontu zmywarki należy zamówić 2 okucia łamane do frontu. Zawias wpuszczany należy zamówić dodatkowo.

Gniazdo do zabudowy Twist

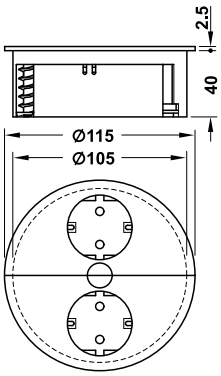

> z pokrywą obrotową
> minimalna głębokość montażowa – tylko 40 mm
> idealne do zabudowy nad szufladami

> zastosowanie:	kuchnia, biuro, salon
> materiał:	tworzywo sztuczne, obudowa metalowa
> otwór montaż. Ø:	105 mm
> głęb. montażu:	40 mm
> do grubości blatu:	20–40 mm
> montaż:	do zabudowy, mocowanie tylne na zacisk
> stopień ochrony:	IP20

Zakres dostawy
1 gniazdo Twist z 2-metrowym przewodem zasilającym i wtyczką UTE lub Schuko

→ Gniazda

wersja	kolor/ wykończenie	nr artykułu
2 gniazda UTE	czarny mat	822.93.092
2 gniazda UTE	biały mat	822.93.093
2 gniazda UTE	stal nierdzewna	820.08.014
2 gniazda Schuko	stal nierdzewna	820.08.010
1 gniazdo UTE, 2 gniazda data	chrom mat	822.93.051

opakowanie: 1 lub 240 szt.

Wskazówka dotycząca zamówienia
Na zamówienie dostępna również wersja 1x UTE + 2x gniazdo ładujące USB 5V/2A.
Gniazda data należy zamawiać osobno.

→ Gniazda data

wersja	nr artykułu
gniazdo USB 3.0	822.93.012
gniazdo HDMI	822.93.005
gniazdo RJ45 CAT6	822.93.011

opakowanie: 1 szt.

Gniazdo do zabudowy Duplex

- pokrywa otwierana i zamykana przyciskiem
- z zabezpieczeniem przed dziećmi
- zintegrowany odpływ wody
- możliwy montaż na równo z blatem

> zastosowanie:	kuchnia, biuro, salon
> materiał:	tworzywo sztuczne, pokrywa: stal nierdzewna
> otwór montaż. Ø:	105 mm
> do grubości blatu:	>8 mm
> długość x szerokość:	118 x 118 mm
> montaż:	do zabudowy, mocowanie tylne na zacisk

Zakres dostawy

1 gniazdo Duplex z 2-metrowym przewodem zasilającym i wtyczką Schuko

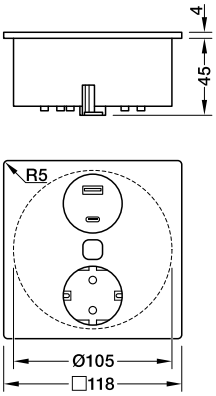

IP20

wersja	wykończenie/kolor	nr artykułu
2 gniazda Schuko	stal nierdzewna	820.52.720
1 gniazdo Schuko 1 gniazdo ładujące USB Typ A 5V/2,1A 1 gniazdo ładujące USB Typ C 5V/3A	stal nierdzewna	820.52.721

opakowanie: 1 szt.

Gniazdo do zabudowy Elevator

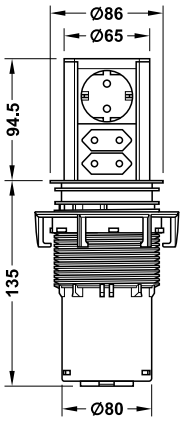

> kompaktowe, ukryte pod blatem z systemem push-to-open
> dostępne również z ładowarką USB

> zastosowanie:	blaty kuchenne, biurka
> materiał:	tworzywo sztuczne, obudowa aluminium
> otwór montaż. Ø:	80 mm
> do grubości blatu:	16–60 mm
> montaż:	do zabudowy, mocowanie tylne na zacisk
> stopień ochrony:	IP20

Zakres dostawy
1 gniazdo Elevator z 2-metrowym przewodem zasilającym i z wtyczką UTE lub Schuko

IP20

wersja	nr artykułu
2 gniazda UTE	822.92.921
1 gniazdo Schuko, 2 gniazda Euro	822.92.920
1 gniazdo Schuko, 2 gniazda ładujące USB 5V/2A	822.92.922

opakowanie: 1 szt.

→ Pokrywa wewnętrzna

materiał	powierzchnia	nr artykułu
aluminium	szczotkowana, w kolorze stali	822.92.929

Wskazówka dotycząca zamówienia
Gniazdo wielopunktowe chowane Elevator należy zamawiać osobno.

Gniazda do zabudowy

Port

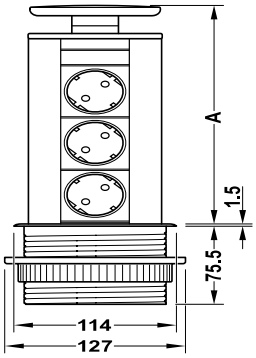

> dzięki ruchomej pokrywie możliwe wsunięcie gniazda z podłączonymi przewodami
> również wersja z ładowarką USB

> zastosowanie:	kuchnia, biuro
> materiał:	korpus: aluminium
> otwór montaż. Ø:	102 mm
> do grubości blatu:	10–50 mm
> montaż:	do zabudowy, mocowanie tylne na zacisk
> stopień ochrony:	IP20

Zakres dostawy
1 gniazdo Port do zabudowy
3 m przewód z wtyczką Schuko

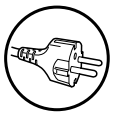

IP20

wym. A mm	wym. B mm	wersja	nr artykułu
211	287	3 gniazda Schuko pokrywa: tworzywo w kolorze srebrnym	822.74.950
		3 gniazda Schuko pokrywa: stal nierdzewna	822.74.960
246	322	3 gniazda Schuko i 2 gniazda RJ45 pokrywa: tworzywo w kolorze srebrnym	822.74.955
246	322	2 gniazda Schucko i 1 gniazdo ładujące USB 5W, pokrywa: tworzywo w kolorze srebrnym	820.52.793

opakowanie: 1 szt.

Power Frame

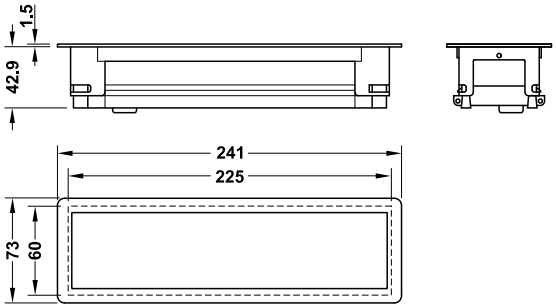

> zastosowanie:	kuchnia, biuro
> materiał:	ramka: stal, gniazda: tworzywo sztuczne
> kolor:	ramka: srebrny, gniazda: czarny
> do grubości płyty:	>10 mm
> montaż:	do zabudowy, mocowanie tylne za pomocą śrub
> stopień ochrony:	IP20

Zakres dostawy
1 ramka
1 gniazdo Power Frame do zabudowy
2-metrowy przewód z wtyczką Schuko

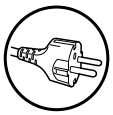

IP20

wersja	nr artykułu
3 gniazda Schuko	833.91.130
2 gniazda Schuko, gniazdo RJ45, CAT5	833.91.131
2 gniazda Schuko, 1 gniazdo ładujące USB 5V/2A	833.91.132

opakowanie: 1 szt.

Gniazda do zabudowy Kapsa S i Kapsa XS

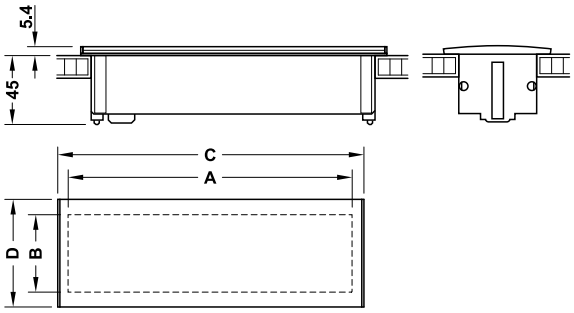

głębokość zabudowy – tylko 45 mm

> zastosowanie:	kuchnia, biuro
> materiał:	pokrywa i część korpusu: aluminium
> kolor gniazda:	czarne
> do grubości blatu:	10–40 mm
> montaż:	w otworze za pomocą śrub

→ Podwójne gniazdo i ładowarka USB

> model:	2 gniazda, 2x USB 5V/max. 2,4A
> wym. A:	189 mm
> wym. B:	53 mm
> wym. C:	201 mm
> wym. D:	70 mm

Zakres dostawy
1 gniazdo Kapsa S do zabudowy
2-metrowy przewód z wtyczką Schuko

wersja		wykończenie/kolor	nr artykułu
F (DE)		stal nierdzewna	822.92.061
		czarny	822.92.361
E (FR)		stal nierdzewna	822.92.063
		czarny	822.92.363

opakowanie: 1 szt.

Wskazówka dotycząca zamówienia
Dostępne inne warianty na zamówienie.

→ Pojedyncze gniazdo i ładowarka USB

> model:	1 gniazdo, 2x USB 5V/max. 2,4A
> wym. A:	136 mm
> wym. B:	53 mm
> wym. C:	148 mm
> wym. D:	70 mm

Zakres dostawy
1 gniazdo Kapsa S do zabudowy
2-metrowy przewód z wtyczką Schuko

wersja		wykończenie/kolor	nr artykułu
F (DE)		stal nierdzewna	822.92.060
		czarny	822.92.360
E (FR)		stal nierdzewna	822.92.062
		czarny	822.92.362

opakowanie: 1 szt.

Wskazówka dotycząca zamówienia
Dostępne inne warianty na zamówienie.

Gniazda do zabudowy

Square 80

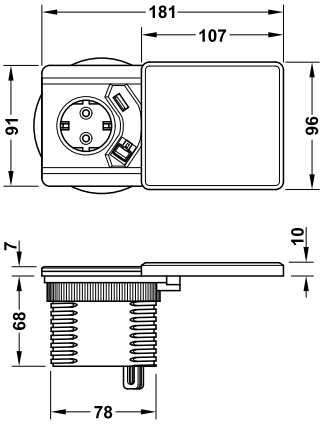

> dostępne również z ładowaniem indukcyjnym Qi, poprzez umieszczenie telefonu komórkowego na pokrywie (bez konieczności podłączania)

> zastosowanie:	kuchnie, biura, laboratoria
> materiał:	tworzywo sztuczne
> kolor/wykończenie:	pokrywa w kolorze stali nierdzewnej
> otwór montaż. Ø:	80 mm
> głębokość montażu:	135 mm
> do grubości blatu:	10–50 mm
> montaż:	montaż do zabudowy, z zamontowanym z tyłu pierścieniem blokującym

Zakres dostawy
1 gniazdo
3-metrowy przewód zasilający z wtyczką Schuko

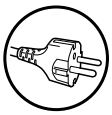

Uwaga
Funkcja ładowania Qi możliwa dla telefonów komórkowych obsługujących Qi ze standardem WPC 1.1.

IP20

wersja	nr artykułu
1 gniazdo Schuko 1 gniazdo USB ładujące 3-metrowy kabel CAT6 z wtyczką RJ45	820.52.790
1 stacja ładująca Qi w pokrywie 1 gniazdo Schuko 1 gniazdo USB ładujące 1 gniazdo USB ładujące	820.52.791

opakowanie: 1 szt.

DUE

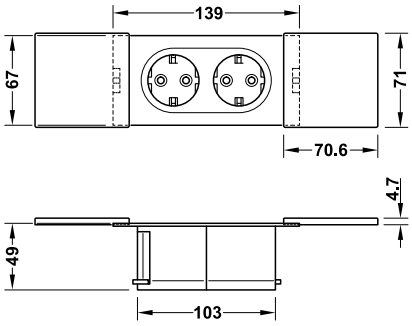

> oszczędność miejsca, nawet w pozycji otwartej
> obudowa ze zintegrowanym odpływem cieczy (zabezpieczenie przed zalaniem)

> zastosowanie:	kuchnie, biura
> wersja:	gniazdo podwójne z dwiema osłonami do nasuwania
> materiał:	tworzywo sztuczne
> kolor/wykończenie:	gniazdo: czarne, pierścień: kolor stali nierdzewnej
> otwór montaż. Ø:	2 otwory 55 mm w odległości 48 mm
> montaż:	montaż do zabudowy, mocowane za pomocą dwóch wstępnie zamontowanych śrub z łbem cylindrycznym

Zakres dostawy
1 gniazdo
2-metrowy przewód zasilający z wtyczką Schuko

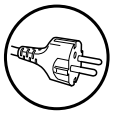

wersja	nr artykułu
2 gniazda Schuko	822.92.030

Gniazda do zabudowy

PIX

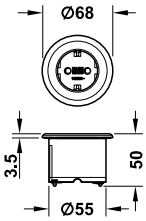

> wymienne pierścienie ozdobne w kolorze czarnym, białym i stali nierdzewnej

> zastosowanie:	kuchnie, biura
> materiał:	tworzywo sztuczne
> kolor/wykończenie:	czarne
> otwór montaż. Ø:	56 mm
> montaż:	mocowane za pomocą dwóch wstępnie zamontowanych śrub z łbem cylindrycznym

Zakres dostawy
1 gniazdo, 2-metrowy przewód zasilający z wtyczką Schuko
3 ozdobne pierścienie (czarny, biały, kolor stali nierdzewnej)

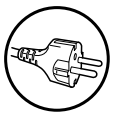

wersja	nr artykułu
1 gniazdo Schucko z 3 pierścieniami ozdobnymi	820.08.351

opakowanie: 1 szt.

PIX Custom

gniazdo PIX Custom daje możliwość zamontowania ładowarki USB
2 kolory pierścieni w zestawie (biały, czarny)

→ Pokrywy do gniazda PIX oraz PIX Custom

materiał	wykończenie/kolor	nr artykułu
tworzywo sztuczne	biały	820.08.375
	stal nierdzewna	820.08.373
	czarny	820.08.374

opakowanie: 1 szt.

→ Korpus gniazda PIX Custom

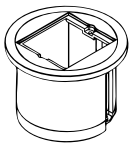

wersja	nr artykułu
1 gniazdo PIX Custom 2 ozdobne pierścienie (biały, czarny)	820.08.370

opakowanie: 1 szt.

→ Ładowarka USB PIX Custom

wersja	nr artykułu
5V DC, max. 2,4 A	820.08.371

opakowanie: 1 szt.

→ Przewód SV18 230V z wtyczką

długość mm	nr artykułu
2000	820.23.301

opakowanie: 1 szt.

→ Płaska wtyczka Smart

Płaska wtyczka doskonale nadaje się do montażu za meblami

	kolor	nr artykułu
wtyczka Smart	biały	820.08.330
	czarny	820.08.730

opakowanie: 1 szt.

OŚWIETLENIE LED

on.

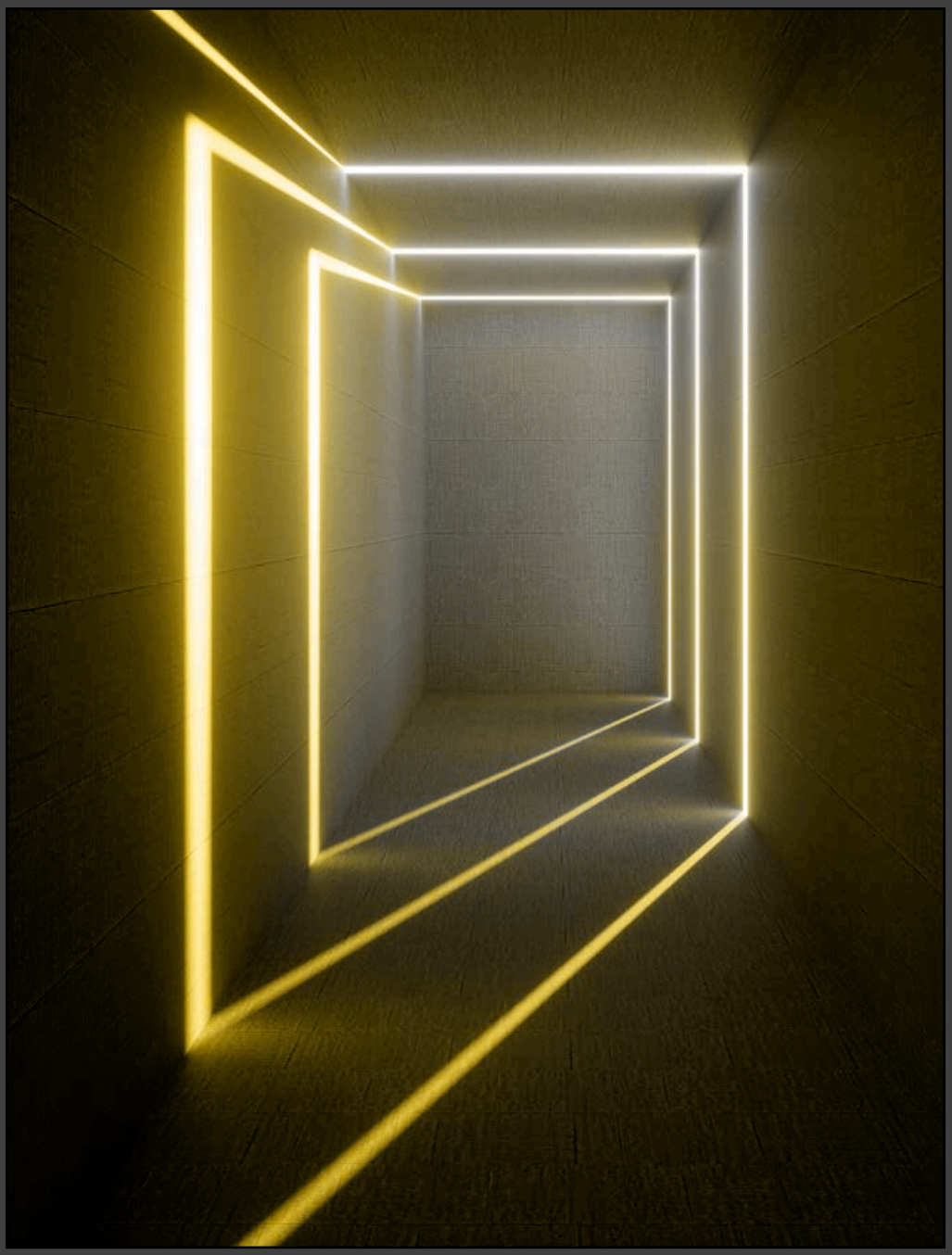

LOOX5

Poświęciliśmy około 100 000 godzin na prace nad oprawami LED oraz ich badania i rozwój, odbywając przy okazji wiele cennych dyskusji z partnerami handlowymi i branżowymi — i wiele z nich wynieśliśmy.
Rynek żąda cyfrowych odpowiedzi.

Po czterech generacjach opraw LED Loox nadszedł czas na nie tyle kolejną ewolucję, co przejście na zupełnie nowy poziom.
Nasz rozwój przyspiesza.
Dlatego, że świat przyspiesza i potrzeby naszych klientów rosną
równie szybko.

Esencja czterech generacji

Motorem naszego działania są zawsze te same pytania.

Jak można coś ułatwić?
Jak można coś ulepszyć?
Jak można sprawić, aby coś było bardziej inteligentne?

5

Esencja naszego doświadczenia
ma zatem nową twarz.

Przedstawiamy Loox5.

Proste.
Logiczne.
Liniowe.

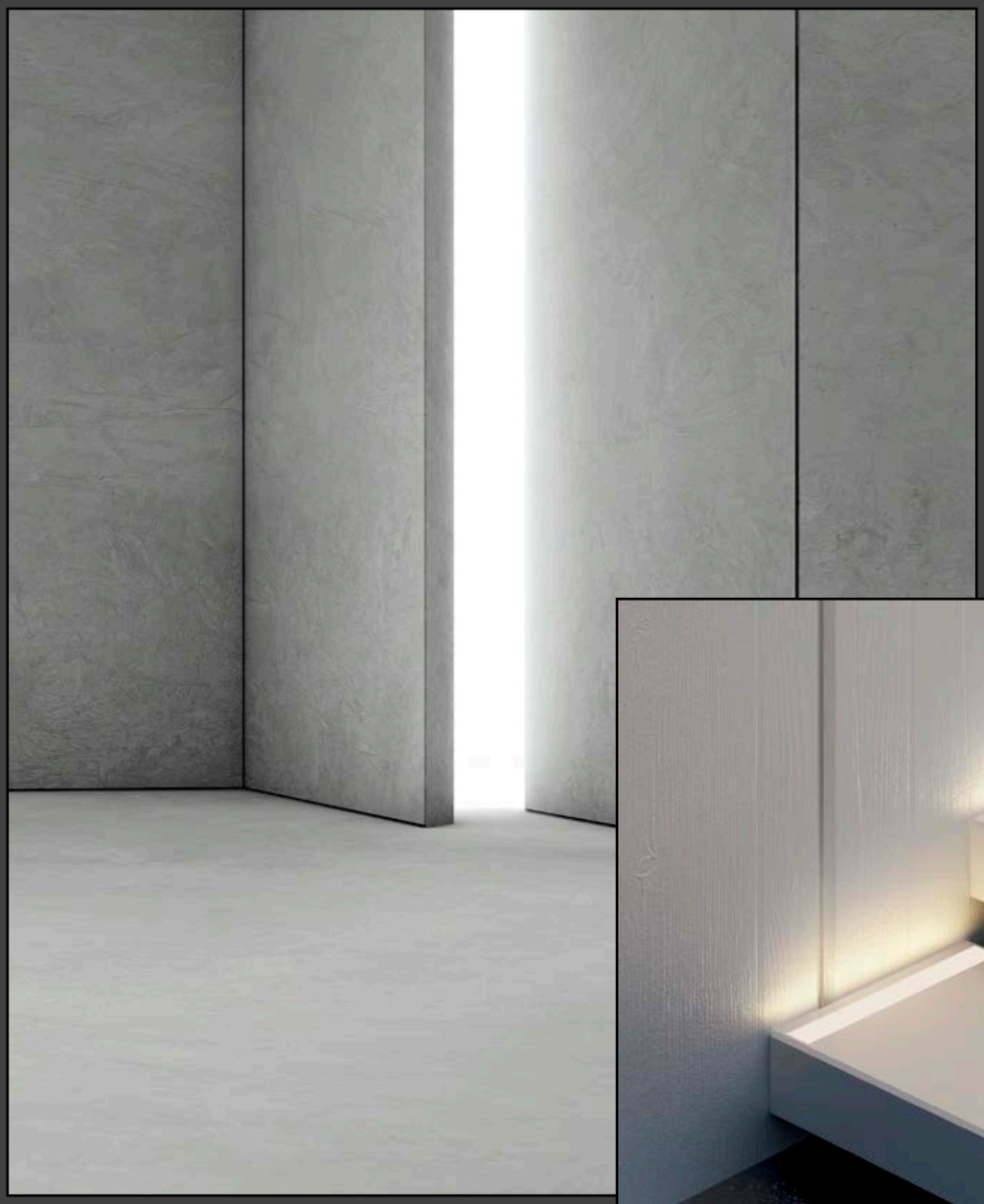

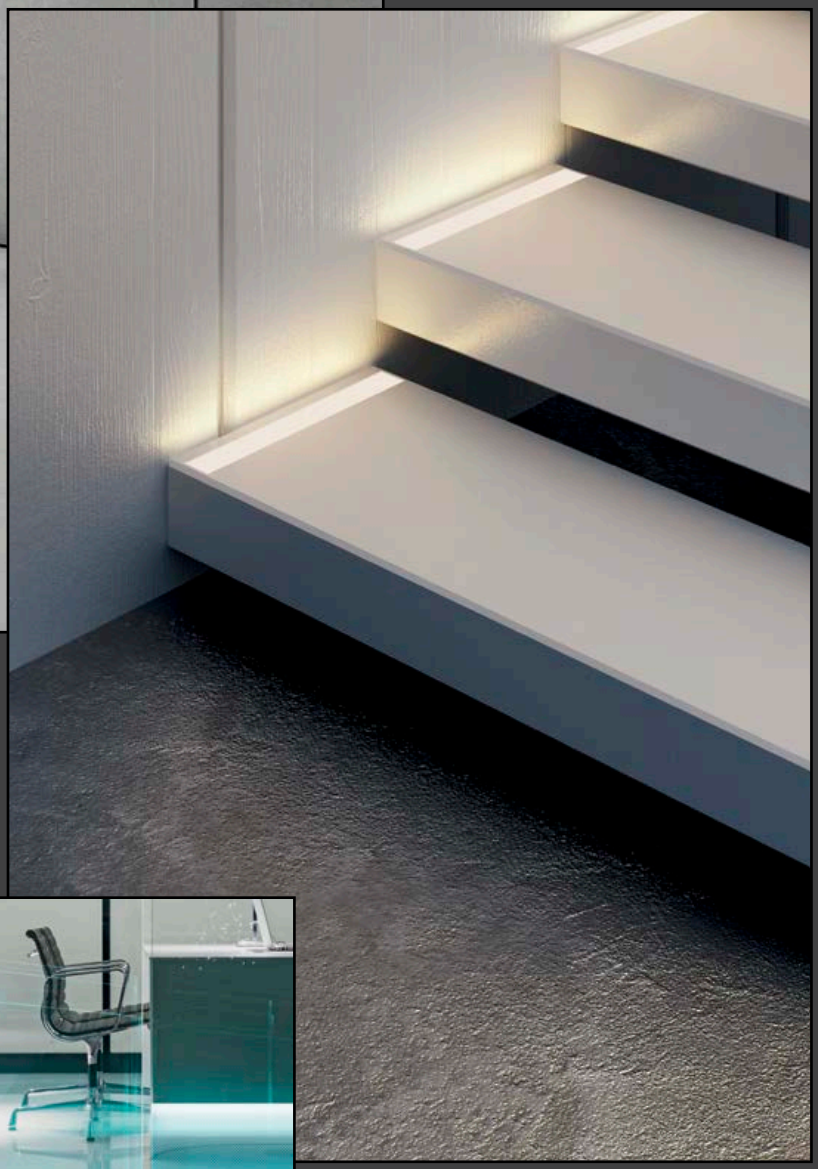

Loox5

Zasilanie.

Prąd wyjściowy 5 A. Możliwość zastosowania w dłuższych instalacjach. Opracowane przez Häfele.

Loox5

Rozprowadzanie.

Przewodowe.

Rozdzielacz 6-gniazdowy do opraw monochromatycznych. Ze złączem do wszystkich standardowych włączników z oferty Loox.

Prosto jak po sznurku.

Loox5

Sterowanie.

Bezprzewodowe.

Rozdzielacz 6-gniazdowy Häfele Connect Mesh. Do opraw RGB, multi-white oraz monochromatycznych. Opracowane przez Häfele.

Przycisk Häfele Connect Mesh, do montażu ściennego

Przycisk, do montażu ściennego Produkt zewnętrzny

Sterowanie przez 2-kanałowy interfejs Häfele Connect Mesh

Aplikacja Häfele Connect Mesh

Pilot Häfele Connect Mesh

Loox5

Oświetlanie.

Wyposażone w wysokiej jakości źródła światła LED produkcji Samsung.

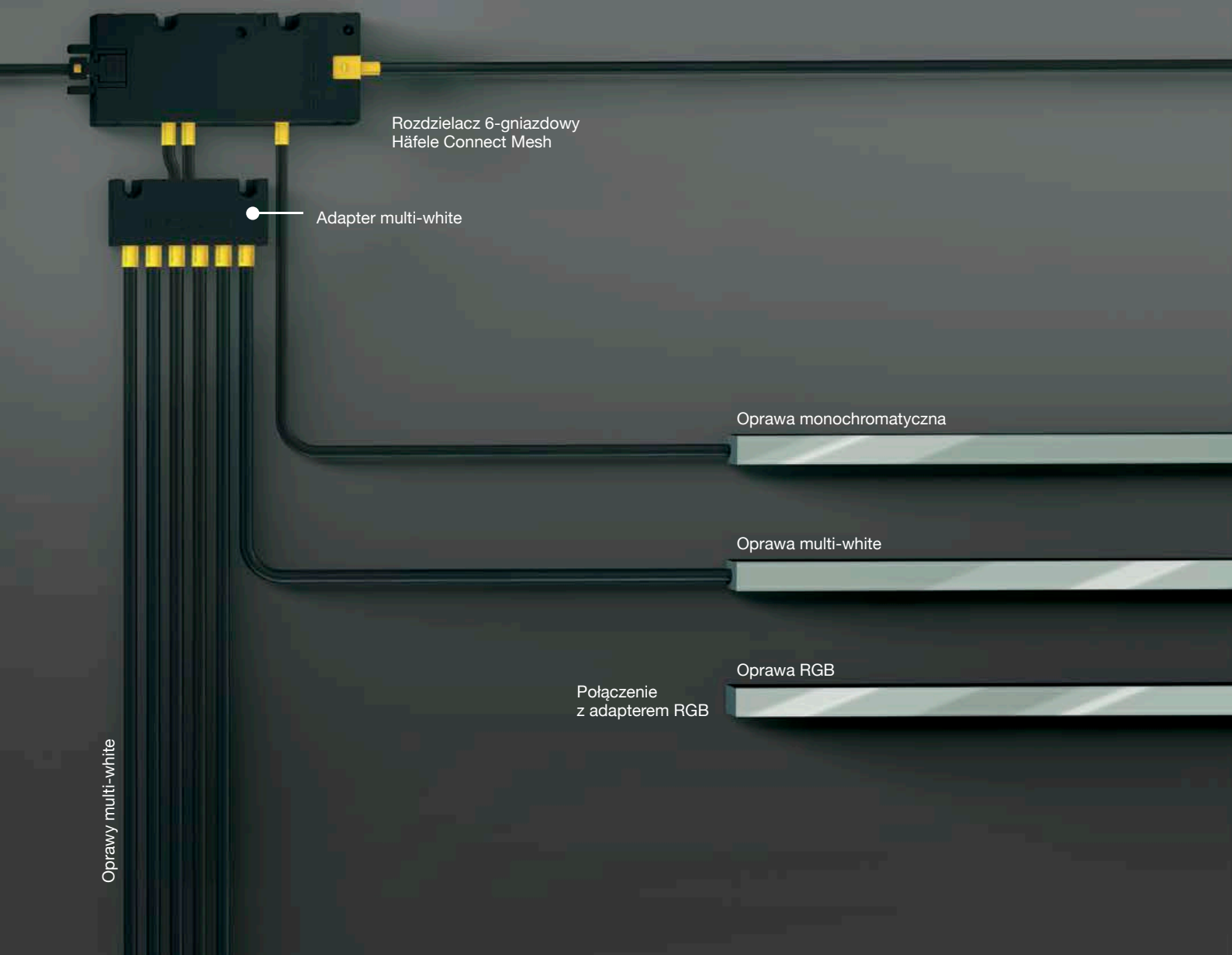

Loox5

Oznakowanie kolorystyczne.

Intu
po

icyjne
łą__czenia.

Oprawy RGB, multi-white, monochromatyczne.
Rozdzielacz 6-gniazdowy Häfele Connect Mesh
steruje wszystkim. Równocześnie. Bezprzewodowo.

Inteligentne oświetlenie, inteligentnie pomyślane.

Wszystko w jednym

Sterowanie światłem Loox5.

Rozdzielacz 6-gniazdowy Häfele Connect Mesh.

Aplikacja Häfele Connect Mesh

Przycisk Häfele Connect Mesh, do montażu ściennego

Pilot Häfele Connect Mesh

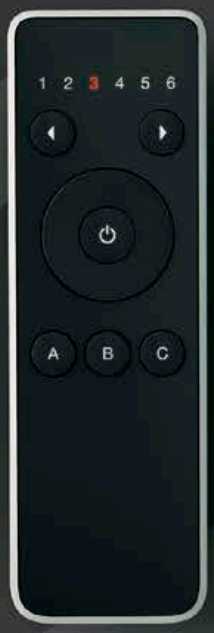

Sterowanie oprawami i indywidualne konfigurowanie oświetlenia — w systemie Loox5 to nic trudnego: wszystkie oprawy Loox5 zamontowane w domu „rejestrują się” w aplikacji Häfele Connect Mesh i można je łatwo dodać do jej interfejsu. Od tego momentu oprawy można indywidualnie uaktywniać, ściemniać, zmieniać ich kolor, a także po prostu włączać i wyłączać. Ponadto można tworzyć i zapisywać różne konfiguracje oświetlenia. Obsługa może być wykonywana w dowolny sposób, zależnie od potrzeb: w aplikacji, za pomocą pilota lub przy użyciu przycisków ściennych. Integracja z 2-kanałowym interfejsem Häfele Connect Mesh sprawia, że również każdy standardowy przycisk ścienny jest kompatybilny z aplikacją. Loox5. Modułowy zestaw sterowania w sieci, który można opisać jednym słowem: PROSTY.

Światło jest łatwe.

Mało kryteriów.
Wiele rozwiązań.

Barwa światła	Monochromatyczne | Multi-white | RGB
Natężenie światła	Oświetlenie zadaniowe | Oświetlenie ambientowe | Oświetlenie akcentowe
Źródło światła	Oprawa liniowa | Oprawa punktowa
Rozsył światła	Bezpośredni lub pośredni | W górę lub w dół | Do przodu lub do tyłu | W bok
Pozycja na szafce	Na zewnątrz | Wewnątrz
Typ montażu	Wpuszczany | Nakładany

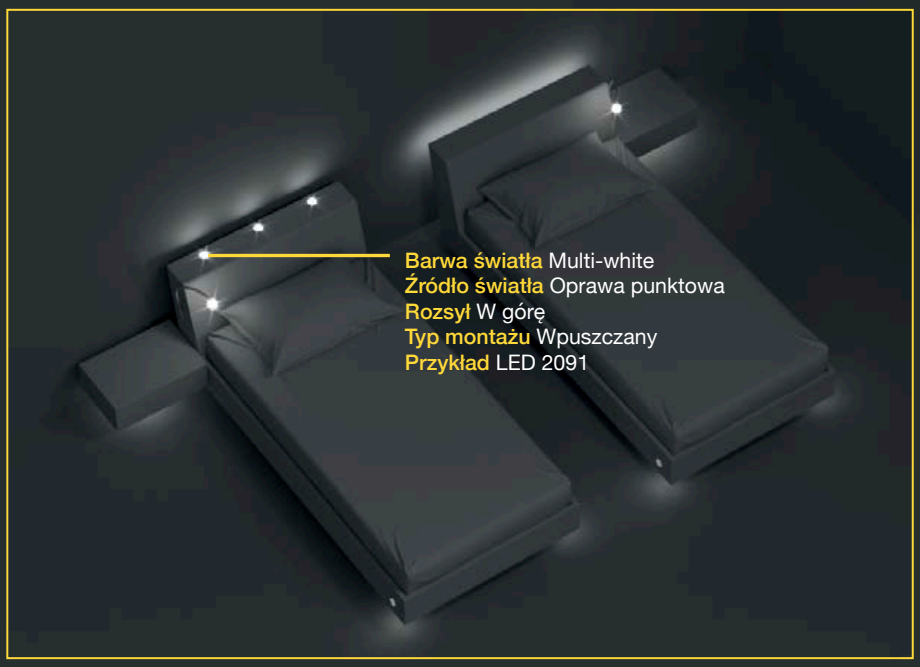

Oświetlenie w sypialni.
Nastrojowy klimat w strefach wypoczynku.

Barwa światła Monochromatyczne
Natężenie światła Oświetlenie zadaniowe
Źródło światła Oprawa liniowa
Rozsył W dół
Typ montażu Wpuszczany, kilka taśm ułożonych równolegle
Przykład LED 3048

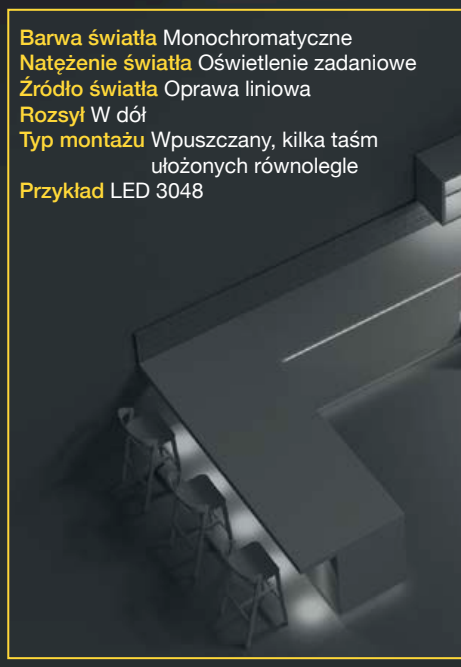

Oświetlenie w kuchni.
Ergonomia w każdym działaniu.

Barwa światła Monochromatyczne
Natężenie światła Oświetlenie ambientowe
Źródło światła Oprawa liniowa
Rozsył W bok
Typ montażu Przymocowane do bocznej krawędzi okrągłej płyty montażowej za lustrem
Przykład LED 3040, o szerokości zaledwie 5 mm do płaskich konstrukcji

Oświetlenie w garderobie.

Naprowadzanie ułatwia idealną organizację
.

Barwa światła Monochromatyczne
Natężenie światła Oświetlenie akcentowe
Źródło światła Oprawa liniowa
Rozsył W dół
Typ montażu Wpuszczany
Przykład LED 2062

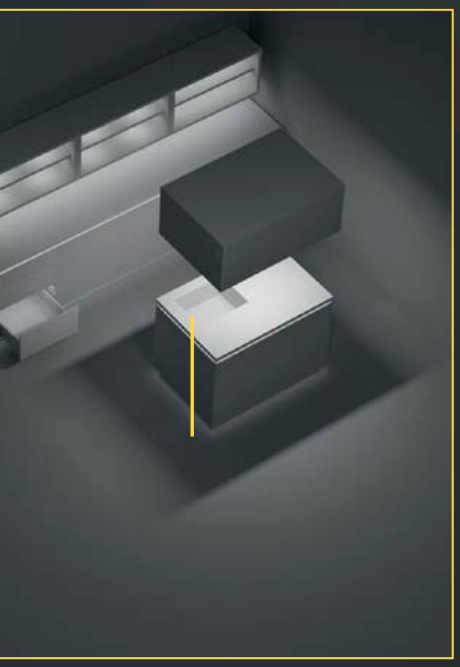

Barwa światła Monochromatyczne
Natężenie światła Oświetlenie zadaniowe
Źródło światła Oprawa liniowa
Rozsył W bok
Pozycja na szafce Wewnątrz
Typ montażu Wpuszczany
Przykład LED 3051 z technologią stabilizacji wartości prądu

Oprawy oświetlenia sklepowego.

Podkreślają prezentację towarów.

Światło można planować.

Przestrzeganie zaledwie kilku zasad planowania zapewnia ład i prostotę planowania oświetlenia meblowego.

Oświetlanie.

Zacznij proces projektowania od wskazania przeznaczenia opraw meblowych (można wybrać więcej niż jedną opcję)

> Oświetlenie zadaniowe do przyjemnej i bezpiecznej pracy
> Oświetlenie ambientowe do eksponowania, inscenizowania lub stymulowania
> Oświetlenie akcentowe do schowków lub przejść

Należy także wziąć pod uwagę ogólną jasność pomieszczenia i powierzchni, które będą oświetlane. Dostatecznie jasne oświetlenie sufitowe lub światło słoneczne sprawia, że oświetlenie orientacyjne jest zbędne w ciągu dnia, ale nocą może być bardzo przyjemnie, jeśli zamiast włączania lampy sufitowej można skorzystać z naprowadzania przez meble.
Efekt procesu planowania będzie pewniejszy, jeśli przeprowadzone zostaną testy oświetlenia i powierzchni lub użyte zostanie jasne oświetlenie ze ściemniaczami, aby osiągnąć równowagę między światłem padającym i odbitym.

Proporcje opraw (liniowa, punktowa) i ich liczba wpływają na płaszczyznowość oświetlenia. Barwa światła, typ montażu, pozycja na szafce oraz rozsył to dalsze kryteria pozwalające dobrać idealne oświetlenie.

Rozbudowa.

Sterowniki Häfele Loox5 zasilają nie tylko oprawy, ale także stacje ładowania (indukcyjne i USB), systemy audio oraz elektrycznie sterowane okucia do klap, drzwi przesuwne lub podnośniki do telewizora. Skorzystaj z potencjału Häfele Loox5. Zaprojektuj meble, które nie tylko ładnie wyglądają.

Struktura rozdziałów broszury Loox upraszcza proces zamawiania przy użyciu prostego procesu planowania.

Skorzystaj z potencjału Häfele Loox5 i zaprojektuj meble, które nie tylko ładnie wyglądają.

Łączenie.

Zaplanuj warunki łączenia i rozmieszczenie włączników. Proste włączniki mechaniczne lub praktyczne czujniki i ściemniacze można grupować ze sobą za pomocą kostek wielosterownikowych lub wieloprzełącznikowych, aby wygodnie sterować oprawami z jednego miejsca lub z wielu miejsc.

Sterowanie.

Rozdzielacz 6-gniazdowy Häfele Connect Mesh jest centralnym elementem sterującym oprawami monochromatycznymi, oprawami multi-white lub oprawami RGB, indywidualnie lub grupowo. Rozdzielacze 6-gniazdowe można podłączyć do sieci. Można nimi sterować pilotem, przyciskiem ściennym lub z poziomu aplikacji.

Rozprowadzanie.

Zaplanuj maskowanie przebiegu kabli i pomyśl o otworach, rowkach lub panelach. Bogaty wybór przedłużaczy i rozdzielaczy ułatwia odpowiednie okablowanie projektu.

Zasilanie.

Zsumuj pobór mocy wszystkich opraw i innych urządzeń.
W razie potrzeby uwzględnij ewentualne późniejsze rozbudowy i wybierz sterownik odpowiedniej klasy wydajności. Oprawy o tym samym typie napięcia lub prądzie można podłączyć do wspólnego sterownika. Dostępne są także sterowniki, których należy użyć, jeśli z jednego sterownika mają korzystać oprawy o różnych typach napięcia i prądach.

Wybierz rozdzielacz stosownie do potrzeb (z funkcją łączenia lub bez albo z Häfele Connect Mesh). W razie potrzeby rozdzielacz można będzie w przyszłości bez problemu zmienić. Należy jednak w tym celu pozostawić możliwość dojścia do sterowników w meblach.

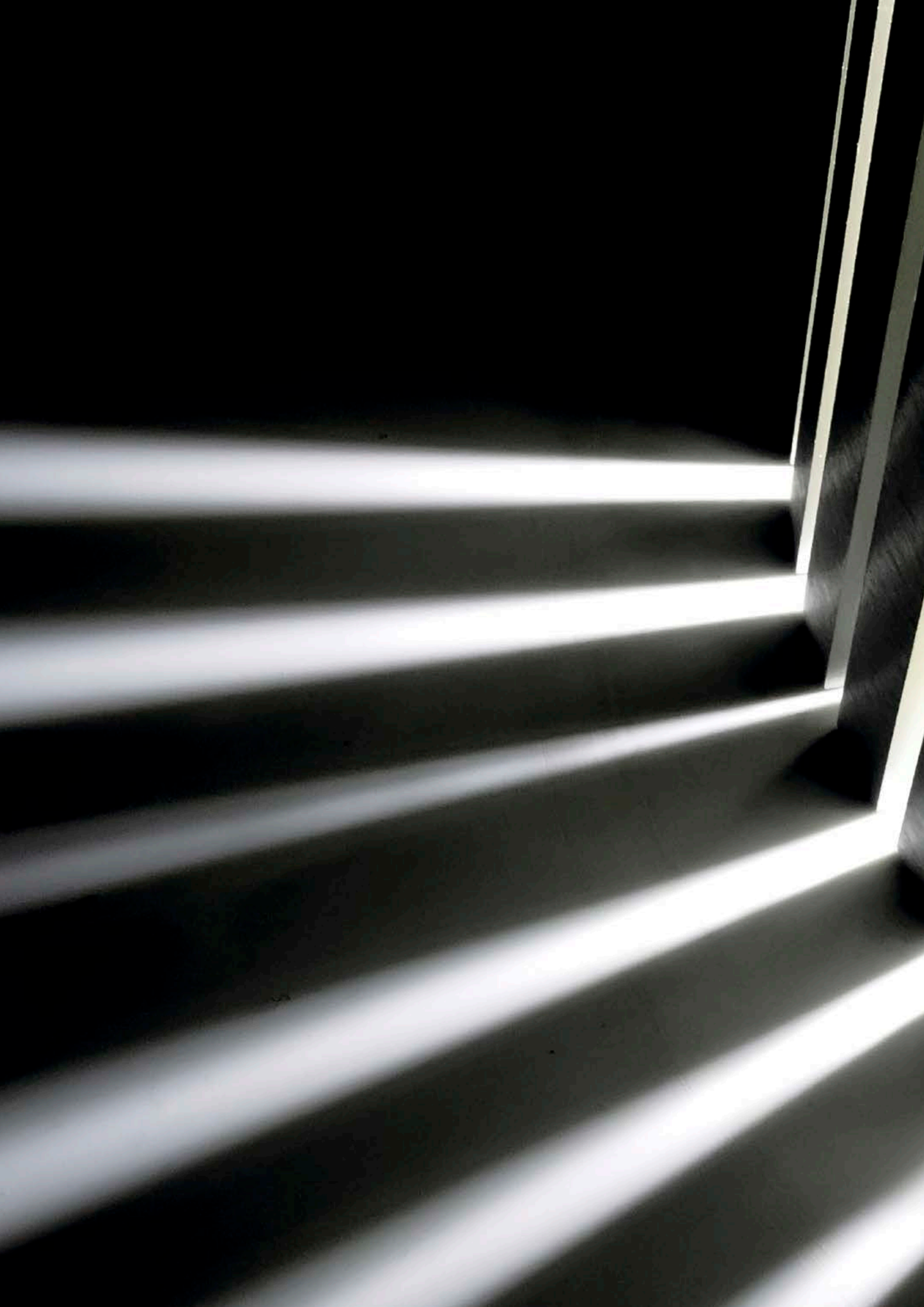

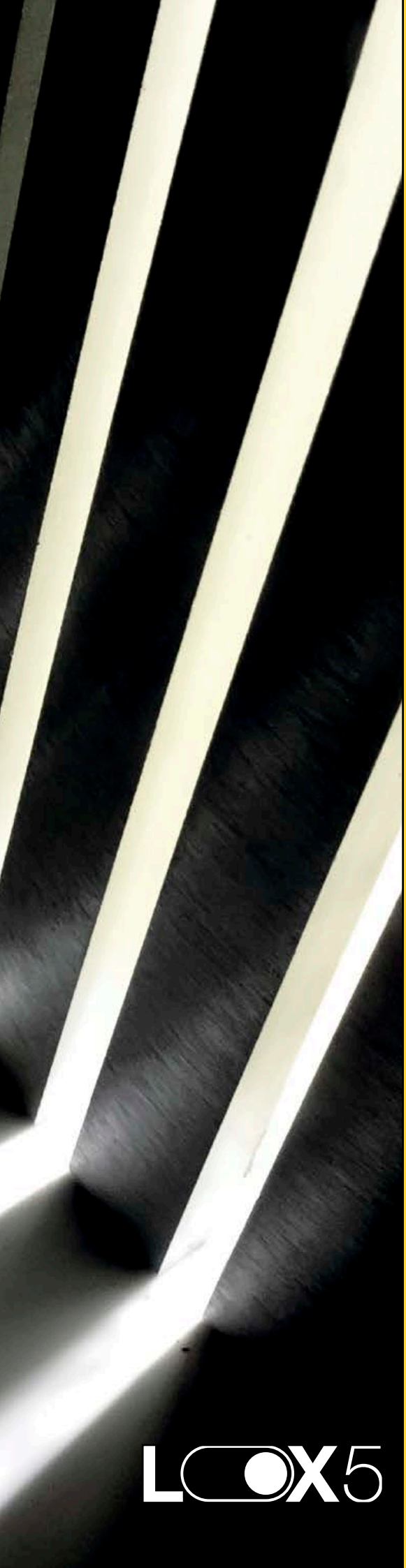
LOOX5

UCHWYTY

4.

HÄFELE

4.2 Uchwyty Trend

4.30 Uchwyty Timeless

4.49 Haki garderobiane

UCHWYTY TREND, ZNAL

Model H1910

Przyjemna w dotyku tekstura idealnie pasuje do ciepłych wnętrz.

reddot design award
winner 2019

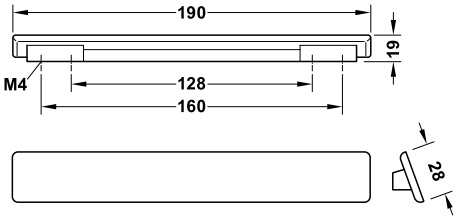

powierzchnia/kolor	nr artykułu
kolor szampański, matowa	106.70.000
mosiądzowana, polerowana	106.70.005
mosiądzowana antycznie	106.70.006
czarna, RAL 9017, matowa, lakierowana	106.70.003

opakowanie: 1 lub 30 szt.

UCHWYTY TREND, ZNAL

Model H2120

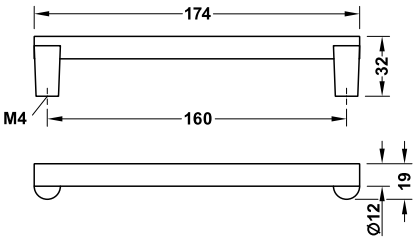

powierzchnia/kolor	nr artykułu
niklowana, szczotkowana	106.69.020
ocynowana antycznie	106.69.021

opakowanie: 1 lub 10 szt.

Uchwyty Trend, znal

Model H2125

Uchwytom 106.69.031 celowo nadano podniszczony wygląd. W ten sposób każdy uchwyt jest unikatowy.

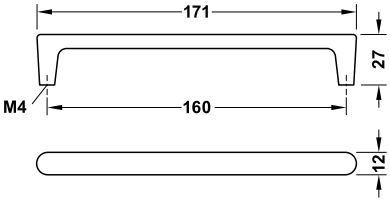

powierzchnia/kolor	nr artykułu
niklowana, szczotkowana	106.69.030
szczotkowana	106.69.031

opakowanie: 1 lub 10 szt.

Uchwyty Trend, znal

Model H1710

Prezentowanym uchwytom celowo nadano podniszczony wygląd. W ten sposób każdy uchwyt jest unikatowy.

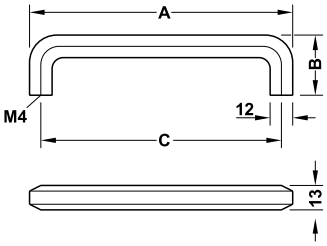

powierzchnia/kolor	wym. A mm	wym. B mm	wym. C mm	nr artykułu
mosiądzowana, szczotkowana	108	32	96	106.62.504
	140	32	128	106.62.505
	172	32	160	106.62.506
ocynowana antycznie	108	32	96	106.62.904
	140	32	128	106.62.905
	172	32	160	106.62.906
niklowana na czarno, szczotkowana	108	32	96	106.62.604
	140	32	128	106.62.605
	172	32	160	106.62.606
czarna, matowa	108	32	96	106.62.304
	140	32	128	106.62.305
	172	32	160	106.62.306

opakowanie: 1 lub 10 szt.

Uchwyty Trend, znal

Model H1715

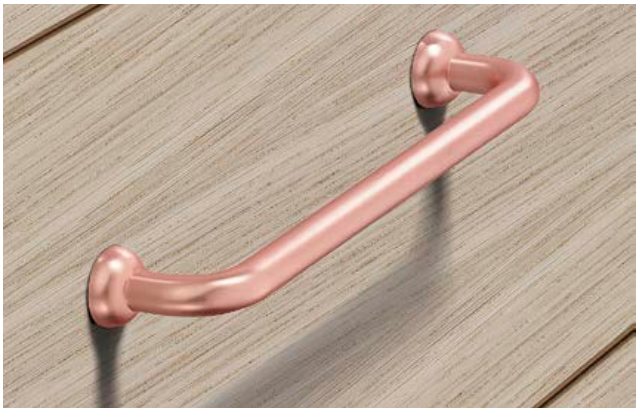

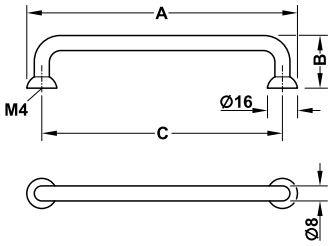

powierzchnia/kolor	wym. A mm	wym. B mm	wym. C mm	nr artykułu
chromowana, polerowana	144	28	128	106.62.215
	176	28	160	106.62.216
mosiądzowana, szczotkowana	144	28	128	106.62.515
	176	28	160	106.62.516
ocynowana antycznie	144	28	128	106.62.915
	176	28	160	106.62.916
miedziowana, polerowana	144	28	128	106.62.015
	176	28	160	106.62.016
biała, matowa	144	28	128	106.62.715
	176	28	160	106.62.716
czarna, matowa	144	28	128	106.62.115
	176	28	160	106.62.116

opakowanie: 1 lub 10 szt.

Uchwyty Trend, znal

Model H1530

Prezentowanym uchwytom celowo nadano podniszczony wygląd. W ten sposób każdy uchwyt jest unikatowy.

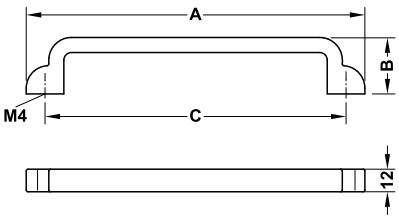

powierzchnia/ kolor	wym. A mm	wym. B mm	wym. C mm	nr artykułu
mosiądzowana antycznie	148	30	128	106.61.143
	180	30	160	106.61.144
brąz przecierany, olejowana	148	30	128	106.61.043
	180	30	160	106.61.044
ocynowana antycznie	148	30	128	106.61.943
	180	30	160	106.61.944

opakowanie: 1 lub 10 szt.

Uchwyty Trend, znal

Model H1565

Uchwytom 106.61.123 i 106.61.124 celowo nadano podniszczony wygląd. W ten sposób każdy uchwyt jest unikatowym wyrobem.

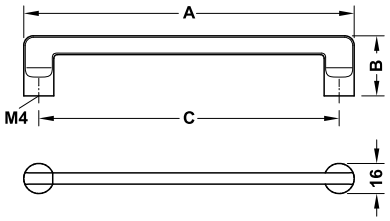

powierzchnia/kolor	wym. A mm	wym. B mm	wym. C mm	nr artykułu
chromowana, polerowana	144	32	128	106.61.223
	176	32	160	106.61.224
niklowana na czarno, szczotkowana	144	32	128	106.61.323
	176	32	160	106.61.324
brąz przecierany, olejowana	144	32	128	106.61.123
	176	32	160	106.61.124

opakowanie: 1 lub 10 szt.

Uchwyty Trend, znal

Model H1955

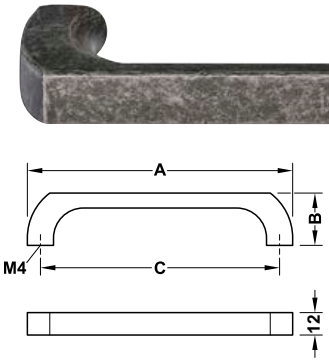

powierzchnia/kolor	wym. A mm	wym. B mm	wym. C mm	nr artykułu
chromowana, matowa	110	28	96	106.69.480
	142	28	128	106.69.481
	174	28	160	106.69.482
niklowana, szczotkowana	110	28	96	106.69.470
	142	28	128	106.69.471
	174	28	160	106.69.472
ocynowana antycznie	110	28	96	106.69.490
	142	28	128	106.69.491
	174	28	160	106.69.492

opakowanie: 1, 10 lub 100 szt.

Uchwyty Trend, znal

Model H1975

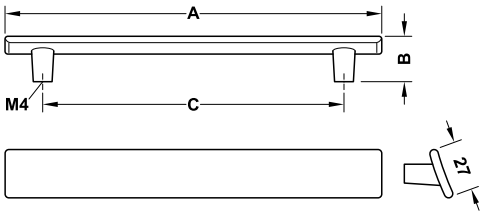

powierzchnia/kolor	wym. A mm	wym. B mm	wym. C mm	nr artykułu
niklowana, szczotkowana	52	23	32	106.69.522
	200	23	160	106.69.512
niklowana na czarno, szczotkowana	52	23	32	106.69.521
	200	23	160	106.69.511
czarna, RAL 9017, matowa	52	23	32	106.69.520
	200	23	160	106.69.510

opakowanie: 1, 10 lub 100 szt.

Uchwyty Trend, znal

Model H1515

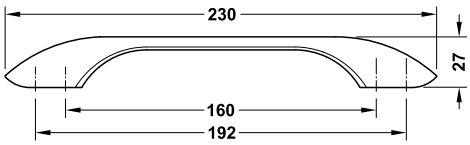

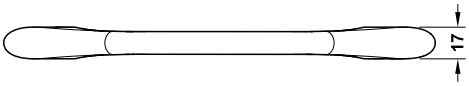

powierzchnia/kolor	nr artykułu
niklowana, szczotkowana	106.61.004
niklowana na czarno, polerowana	106.61.304

opakowanie: 1 lub 10 szt.

Uchwyty Trend, znal

Model H1345

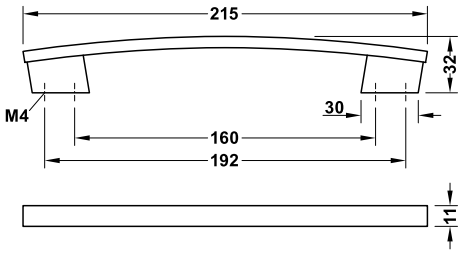

powierzchnia/kolor	nr artykułu
chromowana, polerowana	110.34.227
niklowana, szczotkowana	110.34.627
biała, RAL 9016, matowa, lakierowana	110.34.328
czarna, RAL 9017, matowa, lakierowana	110.34.327

opakowanie: 1 lub 10 szt.

Uchwyty Trend, znal

Model H1725

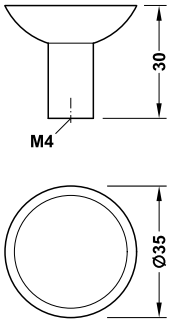

powierzchnia/kolor	nr artykułu
ocynowana antycznie	106.65.150
srebrna, matowa	106.65.650
kolor różowego srebra	106.65.750
antracytowa	106.65.450
czarna, matowa	106.65.350

opakowanie: 1 lub 50 szt.

Uchwyty Trend, znal

Model H1720

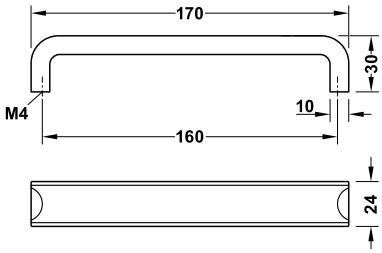

powierzchnia/kolor	nr artykułu
ocynowana antycznie	106.65.146
kolor różowego srebra	106.65.746
antracytowa	106.65.446
czarna, matowa	106.65.346

opakowanie: 1, 15 lub 90 szt.

Uchwyty Trend, znal

Model H1340

Uchwytom 110.35.040 celowo nadano podniszczony wygląd. W ten sposób każdy uchwyt jest unikatowym wyrobem.

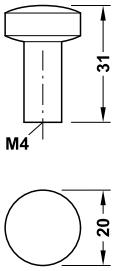

powierzchnia/kolor	nr artykułu
chromowana, polerowana	110.35.271
biała, RAL9016, matowa, lakierowana	110.35.771
czarna, RAL 9017, matowa, lakierowana	110.35.371
kolor przecieranego żelaza	110.35.040

opakowanie: 1 lub 25 szt.

Uchwyty Trend, znal

Model H1310

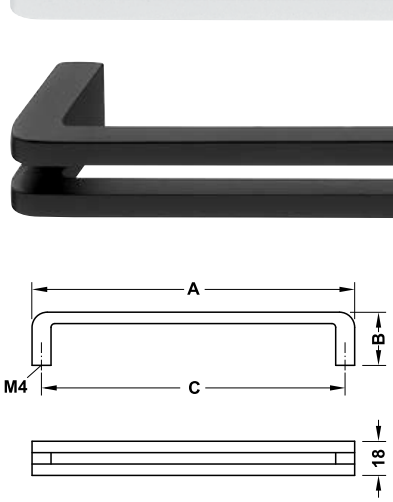

powierzchnia/kolor	wym. A mm	wym. B mm	wym. C mm	nr artykułu
niklowana, szczotkowana	170	28	160	110.34.606
	202	28	192	110.34.607
biała, RAL 9016, matowa, lakierowana	170	28	160	110.34.706
	202	28	192	110.34.707
czarna, RAL 9017, matowa, lakierowana	170	28	160	110.34.306
	202	28	192	110.34.307

opakowanie: 1 lub 10 szt.

Uchwyty Trend, znal

Model H1960

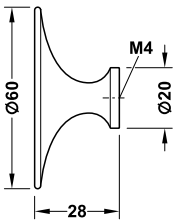

powierzchnia/kolor	nr artykułu
chromowana, polerowana	106.69.500
mosiądzowana, szczotkowana	106.69.502
czarna, RAL 9017, matowa	106.69.501

opakowanie: 1, 10 lub 100 szt.

Uchwyty Trend, aluminium

Model H1940

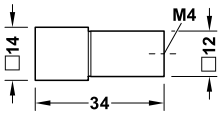

powierzchnia/kolor	nr artykułu
niklowana, szczotkowana	106.70.071
czarna, anodowana	106.70.072
szara, anodowana	106.70.073
czarna, matowa, chropowata	106.70.074

opakowanie: 1 lub 100 szt.

Model H1945

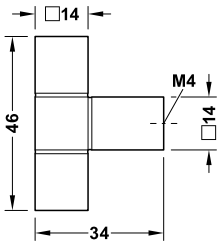

powierzchnia/kolor	nr artykułu
niklowana, szczotkowana	106.70.081
czarna, anodowana	106.70.082
szara, anodowana	106.70.083
czarna, matowa, chropowata	106.70.084

opakowanie: 1 lub 100 szt.

Uchwyty Trend, aluminium

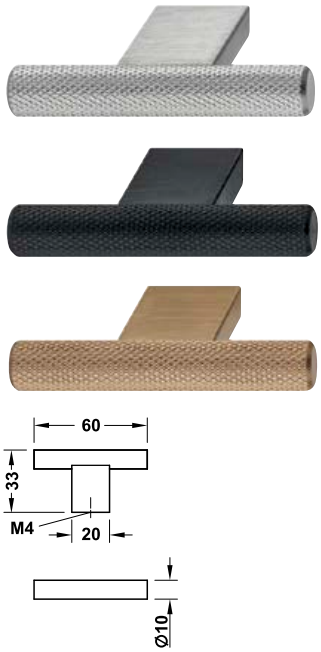

powierzchnia	nr artykułu
kolor stali nierdzewnej	132.19.105
czarna, szczotkowana	132.19.106
mosiądzowana, szczotkowana	132.19.107

opakowanie: 1 lub 25 szt.

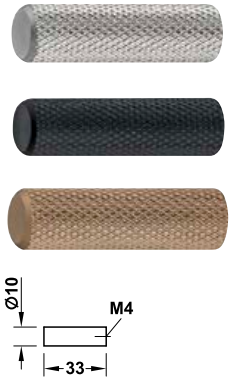

powierzchnia	nr artykułu
kolor stali nierdzewnej	132.19.100
czarna, szczotkowana	132.19.101
mosiądzowana, szczotkowana	132.19.102

opakowanie: 1 lub 25 szt.

Uchwyty Trend, aluminium

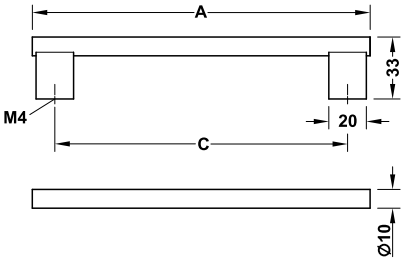

powierzchnia	wym. A mm	wym. C mm	nr artykułu
kolor stali nierdzewnej	182	160	132.19.110
	278	256	132.19.111
	1200	1178	132.19.112*
mosiądzowana, szczotkowana	182	160	132.19.120
	278	256	132.19.121
	1200	1178	132.19.122*
czarna, szczotkowana	182	160	132.19.115
	278	256	132.19.116
	1200	1178	132.19.117*

opakowanie: 1 lub 25 szt.
*opakowanie: 1 lub 10 szt.

Uchwyty Trend, aluminium

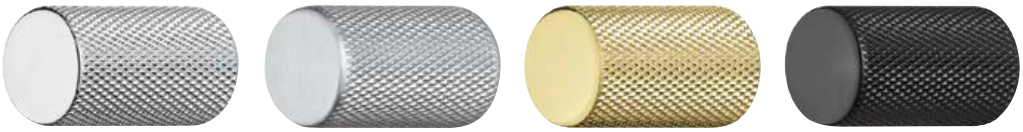

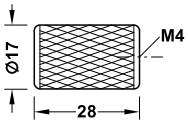

powierzchnia	nr artykułu
chromowana, polerowana	132.15.230
kolor stali nierdzewnej	132.15.630
mosiądzowana, szczotkowana	132.19.210
czarna, matowa	132.19.211

opakowanie: 1 lub 25 szt.

Uchwyty Trend, znal

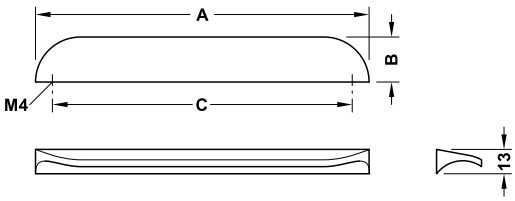

powierzchnia/kolor	wym. A mm	wym. B mm	wym. C mm	nr artykułu
chromowana, polerowana	50	24	32	132.15.240
	178	24	160	132.15.250
niklowana, szczotkowana	50	24	32	132.15.241
	178	24	160	132.15.251
miedziowana, szczotkowana	50	24	32	126.45.060
	178	24	160	126.45.061
mosiądzowana, szczotkowana	50	24	32	126.45.062
	178	24	160	126.45.063

opakowanie: 1 lub 25 szt.

Uchwyty Trend, aluminium

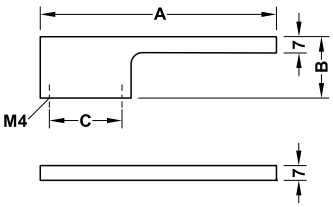

powierzchnia/kolor	wym. A mm	wym. B mm	wym. C mm	nr artykułu
czarna, matowa	105	30	32	155.01.870
chromowana, polerowana	105	30	32	155.01.871

opakowanie: 1 lub 35 szt.

Uchwyty Trend, aluminium

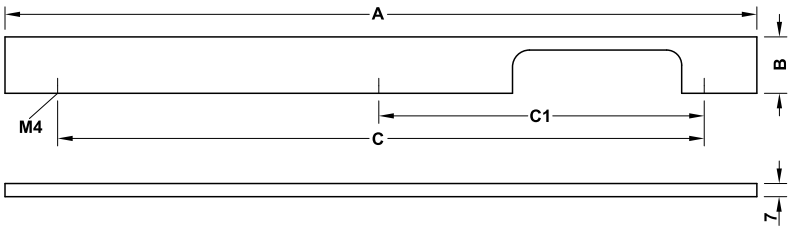

Uwaga
Od długości 400 mm do zamocowania potrzebne są 4 otwory.

powierzchnia/ kolor	wym. A mm	wym. B mm	wym. C mm	wym. C1 mm	opakowanie szt.	nr artykułu
czarna, RAL 9017, matowa	300	30	256	–	1 lub 30	155.01.850
	350	30	288	–	1 lub 25	155.01.851
	400	30	352	160	1 lub 35	155.01.852
	500	30	448	160	1 lub 35	155.01.853
	700	30	640	160	1 lub 20	155.01.854
	800	30	736	160	1 lub 20	155.01.855
chromowana, polerowana	300	30	256	–	1 lub 30	155.01.860
	350	30	288	–	1 lub 25	155.01.861
	400	30	352	160	1 lub 35	155.01.862
	500	30	448	160	1 lub 35	155.01.863
	700	30	640	160	1 lub 20	155.01.864
	800	30	736	160	1 lub 20	155.01.865

Uchwyty Trend, drewno

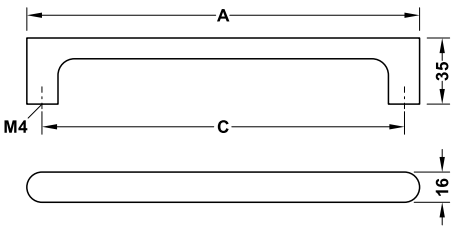

materiał	powierzchnia	wym. A mm	wym. C mm	nr artykułu
dąb	naturalna, lakierowana	144	128	191.67.031
		208	192	191.67.040
		272	256	191.67.051
jesion	bejcowana na czarno	144	128	191.67.030
		208	192	191.67.041
		272	256	191.67.050

opakowanie: 1 lub 25 szt.

Trend, drewno

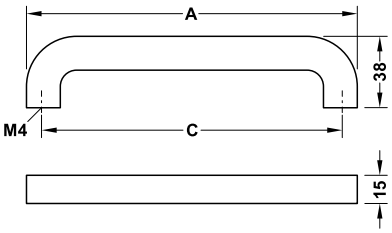

materiał	powierzchnia	wym. A mm	wym. C mm	nr artykułu
dąb	naturalna, lakierowana	176	160	191.67.091
		208	192	191.67.100
		240	224	191.67.111
jesion	bejcowana na czarno	176	160	191.67.090
		208	192	191.67.101
		240	224	191.67.110

opakowanie: 1 lub 25 szt.

Uchwyty Trend, znal

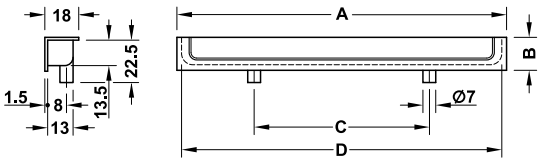

> montaż: bezśrubowy montaż do wciskania i klejenia

powierzchnia/kolor	wym. A mm	wym. B mm	wym. C mm	nr artykułu
chromowana, polerowana	177	24	96	155.01.940
	90	24	64	155.01.930
srebrna, RAL 9006	177	24	96	155.01.941
	90	24	64	155.01.931
czarna, RAL 9017, matowa	177	24	96	155.01.942
	90	24	64	155.01.932
biała, RAL 9016, matowa	177	24	96	155.01.943
	90	24	64	155.01.933

opakowanie: 1 szt.

Uchwyty Trend, aluminium

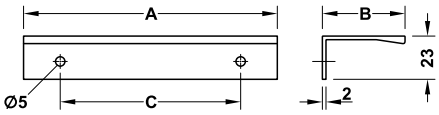

powierzchnia/ kolor	wym. A mm	wym. B mm	wym. C mm	opakowanie szt.	nr artykułu
czarna, RAL 9017, matowa	40	44	25	1, 50 lub 500	155.02.370
	70	44	32	1, 50 lub 300	155.02.380
	135	44	96	1, 20 lub 160	155.02.390
	230	44	192	1, 20 lub 80	155.02.400
chromowana, polerowana	40	44	25	1, 50 lub 500	155.02.371
	70	44	32	1, 50 lub 300	155.02.381
	135	44	96	1, 20 lub 160	155.02.391
	230	44	192	1, 20 lub 80	155.02.401
srebrna, anodowana	40	44	25	1, 50 lub 500	155.02.372
	70	44	32	1, 50 lub 300	155.02.382
	135	44	96	1, 20 lub 160	155.02.392
	230	44	192	1, 20 lub 80	155.02.402
ciemna mosiądzowana, szczotkowana	40	44	25	1, 50 lub 500	155.02.373
	70	44	32	1, 50 lub 300	155.02.383
	135	44	96	1, 20 lub 160	155.02.393
	230	44	192	1, 20 lub 80	155.02.403
czarna, anodowana, szczotkowana	40	44	25	1, 50 lub 500	155.02.374
	70	44	32	1, 50 lub 300	155.02.384
	135	44	96	1, 20 lub 160	155.02.394
	230	44	192	1, 20 lub 80	155.02.404
ciemny brąz, olejowana	40	44	25	1, 50 lub 500	155.02.375
	70	44	32	1, 50 lub 300	155.02.385
	135	44	96	1, 20 lub 160	155.02.395
	230	44	192	1, 20 lub 80	155.02.405
mosiądzowana, szczotkowana	40	44	25	1, 50 lub 500	155.02.376
	70	44	32	1, 50 lub 300	155.02.386
	135	44	96	1, 20 lub 160	155.02.396
	230	44	192	1, 20 lub 80	155.02.406

Uchwyty Trend, znal

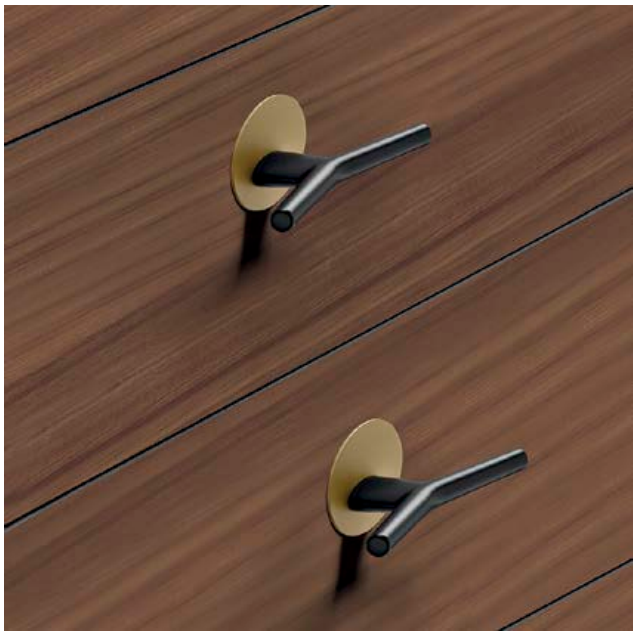

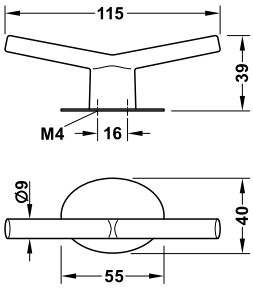

> Designer: Jens Risom

powierzchnia/kolor	nr artykułu
uchwyt: czarny, matowy, rozetka: mosiądzowana, szczotkowana	102.04.110
uchwyt: chromowany, polerowany, rozetka: chromowana, polerowana	102.04.111
uchwyt: chromowany, matowy, rozetka: czarna, matowa	102.04.112

opakowanie: 1 lub 5 szt.

Uchwyty Timeless, znal

Model H1950

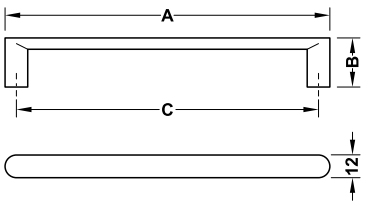

powierzchnia/kolor	wym. A mm	wym. B mm	wym. C mm	nr artykułu
niklowana, szczotkowana	108	26	96	106.69.430
	140	26	128	106.69.431
	172	26	160	106.69.432
	204	26	192	106.69.433
srebrna	108	26	96	106.69.450
	140	26	128	106.69.451
	172	26	160	106.69.452
	204	26	192	106.69.453
czarna, szczotkowana	108	26	96	106.69.420
	140	26	128	106.69.421
	172	26	160	106.69.422
	204	26	192	106.69.423
czarna, RAL 9017, matowa, lakierowana	108	26	96	106.69.440
	140	26	128	106.69.441
	172	26	160	106.69.442
	204	26	192	106.69.443

opakowanie: 1, 10 lub 100 szt.

Uchwyty Timeless, znal

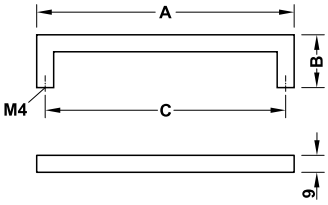

powierzchnia/ kolor	wym. A mm	wym. B mm	wym. C mm	opakowanie szt.	nr artykułu
czarna, RAL 9017, matowa	105	28	96	1, 50 lub 100	155.01.610
	137	28	128	1, 20 lub 100	155.01.611
	169	28	160	1, 20 lub 80	155.01.822
	201	28	192	1, 20 lub 60	155.01.612
	233	28	224	1, 20 lub 60	155.01.613
	329	28	320	1 lub 20	155.01.825
	457	28	448	1 lub 20	155.01.826
mosiądzowana, szczotkowana	105	28	96	1, 50 lub 100	155.01.620
	137	28	128	1, 20 lub 100	155.01.621
	169	28	160	1, 20 lub 80	155.02.290
	201	28	192	1, 20 lub 60	155.01.622
	233	28	224	1, 20 lub 60	155.01.623
	329	28	320	1, 20 lub 40	155.02.291
	457	28	448	1 lub 20	155.02.292

Uchwyty Timeless, znal

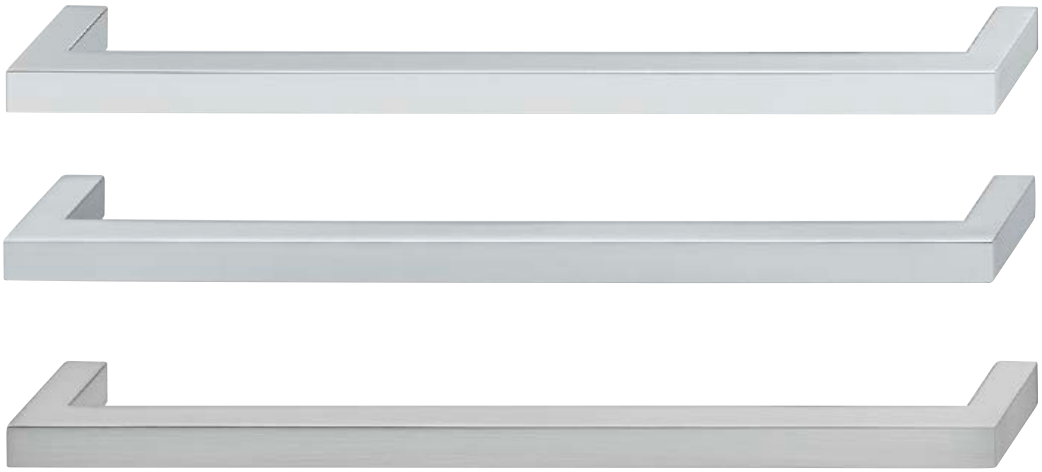

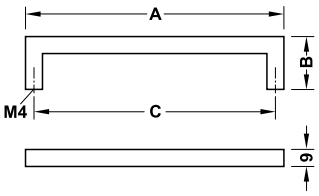

powierzchnia	wym. A mm	wym. B mm	wym. C mm	op. szt.	nr artykułu
chromowana, polerowana	105	28	96	1 lub 50	155.00.040
	137	28	128	1 lub 20	155.00.041
	169	28	160	1 lub 20	155.00.070
	201	28	192	1 lub 20	155.00.071
	233	28	224	1 lub 20	155.00.072
	329	28	320	1 lub 20	155.00.073
	457	28	448	1 lub 20	155.00.074
chromowana, matowa	105	28	96	1 lub 50	155.00.050
	137	28	128	1 lub 20	155.00.051
	169	28	160	1 lub 20	155.00.080
	201	28	192	1 lub 20	155.00.081
	233	28	224	1 lub 20	155.00.082
	329	28	320	1 lub 20	155.00.083
	457	28	448	1 lub 20	155.00.084
niklowana, szczotkowana	105	28	96	1 lub 50	155.00.060
	137	28	128	1 lub 20	155.00.061
	169	28	160	1 lub 20	155.00.090
	201	28	192	1 lub 20	155.00.091
	233	28	224	1 lub 20	155.00.092
	329	28	320	1 lub 20	155.00.093
	457	28	448	1 lub 20	155.00.094

Uchwyty Timeless, stal

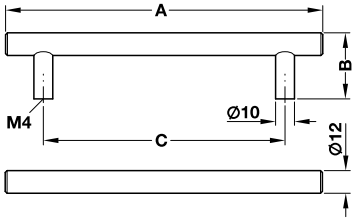

wym. A mm	wym. B mm	wym. C mm	niklowana, matowa	kolor stali nierdzew-nej	brąz prze-cierany, olejowana	czarna, matowa
136	35	96	155.00.700	155.00.780	155.00.760	155.01.660
168	35	128	155.00.701	155.00.781	155.00.761	155.01.661
200	35	160	155.00.702	155.00.782	–	155.01.662
226	35	156	155.00.703	155.00.783	155.00.762	–
232	35	192	155.00.704	155.00.784	–	155.01.663
250	35	210	–	155.00.785	–	–
264	35	224	155.00.705	155.00.720	–	–
300	35	260	–	155.00.786	–	–
326	35	256	–	155.00.787	–	–
328	35	288	155.00.706	155.00.788	–	155.01.664
376	35	306	155.00.707	155.00.789	155.00.763	–
392	35	352	155.00.708	155.00.790	–	155.01.665
400	35	360	–	155.00.791	–	–
424	35	384	–	–	–	155.01.666
426	35	356	–	155.00.792	–	–
488	35	448	155.00.770	155.00.793	–	155.01.667
500	35	460	–	155.00.794	–	–
526	35	456	155.00.709	155.00.795	155.00.750	–
600	35	560	155.00.771	155.00.796	–	–
700	35	660	155.00.772	155.00.797	–	–
702	35	632	–	155.00.798	–	–
800	35	760	–	155.00.799	–	–
828	35	758	155.00.710	155.00.800	–	–

opakowanie: 1 lub 10 szt.

Uchwyty Timeless, stal

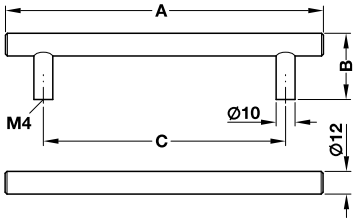

powierzchnia/ kolor	wym. A mm	wym. B mm	wym. C mm	opakowanie szt.	nr artykułu
chromowana, polerowana	136	35	96	1, 20 lub 100	155.00.360
	168	35	128	1, 20 lub 100	155.00.361
	200	35	160	1, 20 lub 80	155.00.362
	226	35	156	1, 20 lub 80	155.00.810
	232	35	192	1, 20 lub 80	155.00.363
	264	35	224	1, 20 lub 80	155.00.364
	328	35	288	1, 10 lub 60	155.00.365
	376	35	306	1, 10 lub 50	155.00.811
	392	35	352	1, 10 lub 50	155.00.366
	488	35	448	1, 10 lub 40	155.00.812
	526	35	456	1, 10 lub 40	155.00.813
	600	35	560	1, 10 lub 30	155.00.814
	700	35	660	1, 5 lub 25	155.00.815
	828	35	758	1, 5 lub 25	155.00.816
chromowana, matowa	136	35	96	1, 10 lub 80	155.00.690
	168	35	128	1, 10 lub 80	155.00.691
	200	35	160	1, 10 lub 60	155.00.692
	226	35	156	1, 10 lub 60	155.00.730
	232	35	192	1, 10 lub 60	155.00.693
	264	35	224	1, 10 lub 50	155.00.740
	328	35	288	1, 10 lub 40	155.00.694
	376	35	306	1, 10 lub 30	155.00.731
	392	35	352	1, 10 lub 30	155.00.695
	488	35	448	1, 10 lub 30	155.00.732
	526	35	456	1, 10 lub 20	155.00.734
	600	35	560	1, 10 lub 20	155.00.735
	700	35	660	1, 10 lub 20	155.00.736
	828	35	758	1, 10 lub 20	155.00.737

Uchwyty Timeless, stal nierdzewna

Uchwyt meblowy Ø 10 mm

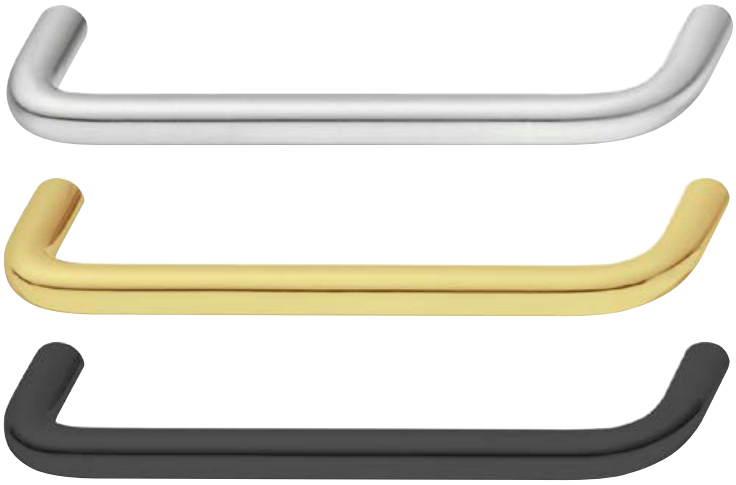

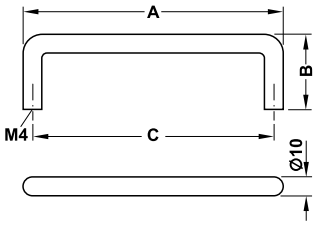

> materiał: stal nierdzewna 1.4301/AISI 304

powierzchnia/kolor	wym. A mm	wym. B mm	wym. C mm	nr artykułu
szczotkowana, matowa	74	35	64	155.01.230
	106	35	96	155.01.231
	138	35	128	155.01.232
	170	35	160	155.01.233
	202	35	192	155.01.234
	234	35	224	155.01.235
	298	35	288	155.01.236
	362	35	352	155.01.237
mosiądzowana, polerowana, powłoka PVD	106	35	96	112.04.070
	138	35	128	112.04.071
czarna, satynowa, powłoka PVD	106	35	96	112.04.072
	138	35	128	112.04.073

opakowanie: 1 lub 20 szt.

Uchwyty Timeless, stal

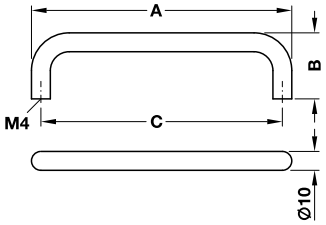

powierzchnia	wym. A mm	wym. B mm	wym. C mm	op. szt.	nr artykułu
chromowana, polerowana	74	35	64	1 lub 25	155.00.930
	106	35	96	1 lub 20	155.00.931
	138	35	128	1 lub 15	155.00.932
	170	35	160	1 lub 15	155.00.933
	202	35	192	1 lub 20	155.00.934
	298	35	288	1 lub 20	155.00.935
	362	35	352	1 lub 10	155.00.936
	458	–	448	1 lub 10	155.00.937
chromowana, matowa	74	35	64	1 lub 20	155.00.940
	106	35	96	1 lub 25	155.00.941
	138	35	128	1 lub 25	155.00.942
	170	35	160	1 lub 25	155.00.943
	202	35	192	1 lub 10	155.00.944
	298	35	288	1 lub 10	155.00.945
	362	35	352	1 lub 10	155.00.946
niklowana, matowa	74	35	64	1 lub 20	155.00.950
	106	35	96	1 lub 25	155.00.951
	138	35	128	1 lub 25	155.00.952
	170	35	160	1 lub 25	155.00.953
	202	35	192	1 lub 10	155.00.954
	266	35	256	1 lub 10	155.00.955
	298	35	288	1 lub 10	155.00.956
	330	35	320	1 lub 10	155.00.957
	362	35	352	1 lub 10	155.00.958
niklowana, szczotkowana	74	35	64	1 lub 20	155.00.370
	106	35	96	1 lub 25	155.00.371
	138	35	128	1 lub 25	155.00.372
	170	35	160	1 lub 25	155.00.373
	202	35	192	1 lub 10	155.00.374
	298	35	288	1 lub 10	155.00.375
	362	35	352	1 lub 10	155.00.376

Uchwyty Timeless, stal

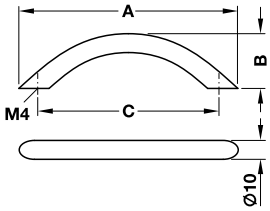

powierzchnia/kolor	wym. A mm	wym. B mm	wym. C mm	nr artykułu
chromowana, polerowana	112	30	96	155.00.820
	148	30	128	155.00.821
	184	32	160	155.00.822
	221	32	192	155.00.823
	297	32	256	155.00.824
	332	31	288	155.00.825
	392	41	352	155.00.826
chromowana, matowa	112	30	96	155.00.830
	148	30	128	155.00.831
	184	32	160	155.00.832
	221	32	192	155.00.833
	297	32	256	155.00.834
	332	31	288	155.00.835
	392	41	352	155.00.836
niklowana, matowa	112	30	96	155.00.840
	148	30	128	155.00.841
	184	32	160	155.00.842
	221	32	192	155.00.843
	297	32	256	155.00.844
	332	31	288	155.00.845
	392	41	352	155.00.846
niklowana, szczotkowana	112	30	96	155.00.850
	148	30	128	155.00.851
	184	32	160	155.00.852
	221	32	192	155.00.853
	297	32	256	155.00.854
	332	31	288	155.00.855
	392	41	352	155.00.856

opakowanie: 1 lub 25 szt.

Uchwyty Timeless aluminium

Montaż

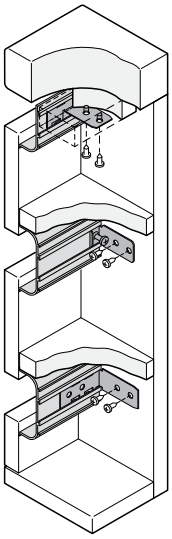

Listwa uchwytowa profilowa

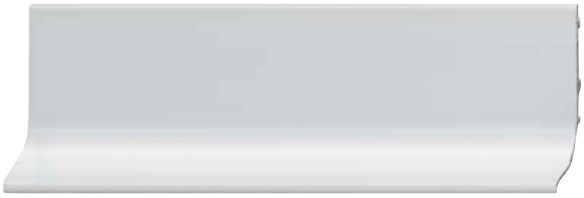

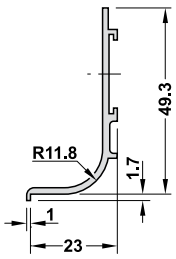

> zastosowanie: do frontów bezuchwytowych, do montażu między blatem roboczym i znajdującym się pod nim frontem

powierzchnia	długość: 2500 mm długość użytkowa: 2460 mm	długość: 5000 mm długość użytkowa: 4950 mm
srebrna, anodowana (E6/EV1)	126.37.900	126.37.905
kolor stali nierdzewnej, anodowana (E6)	126.37.001	126.37.006
biała, RAL 9010, proszkowana	126.37.700	126.37.705
czarna, matowa, anodowana (E6/C35)	123.37.301	123.37.306

opakowanie: 1 szt.

Uchwyty Timeless aluminium

Listwa uchwytowa profilowa

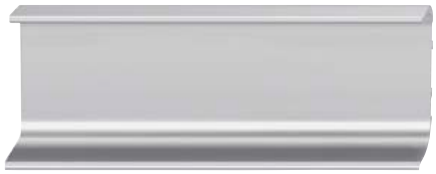

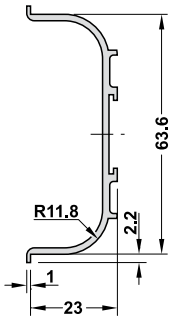

> zastosowanie: do frontów bezuchwytowych, do montażu między frontami

powierzchnia/kolor	długość: 2500 mm długość użytkowa: 2460 mm	długość: 5000 mm długość użytkowa: 4950 mm
srebrna, anodowana (E6/EV1)	126.36.900	126.36.905
kolor stali nierdzewnej, anodowana (E6)	126.36.001	126.36.006
biała, RAL 9010, proszkowana	126.36.700	126.36.705
czarna, matowa, anodowana (E6/C35)	126.36.310	126.36.306

opakowanie: 1 szt.

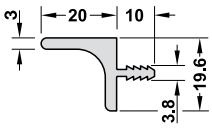

> zastosowanie: do frontów bezuchwytowych, do montażu przy wieńcu dolnym szafki górnej
> długość: 2500 mm
> długość użytkowa: 2450 mm

powierzchnia/kolor	nr artykułu
srebrna, anodowana (E6/EV1)	126.53.902
kolor stali nierdzewnej, anodowana (E6)	126.53.003
biała, RAL 9010, proszkowana	126.53.702
czarna, matowa, anodowana (E6/C35)	126.53.303

opakowanie: 1 szt.

Uchwyty Timeless aluminium

Akcesoria dodatkowe

→ Narożnik zewnętrzny

> materiał: tworzywo sztuczne

powierzchnia	nr artykułu
srebrna	126.37.986
kolor stali nierdzewnej	126.37.071
biała, RAL 9010	126.37.771
czarna, RAL 9005	126.37.371

opakowanie: 1 lub 50 szt.

→ Narożnik wewnętrzny

> materiał: tworzywo sztuczne

powierzchnia	nr artykułu
srebrna	126.37.981
kolor stali nierdzewnej	126.37.070
biała, RAL 9010	126.37.770
czarna, RAL 9005	126.37.370

opakowanie: 1 lub 50 szt.

→ Zaślepka

> materiał: tworzywo sztuczne

powierzchnia/kolor	nr artykułu
srebrna	126.37.996
kolor stali nierdzewnej	126.37.096
biała, RAL 9010	126.37.976
czarna, RAL 9005	126.37.936

opakowanie: 1 lub 50 szt.

→ Kątownik mocujący 90°

materiał	nr artykułu
stal nierdzewna	126.37.990

opakowanie: 1 lub 100 szt.

→ Kątownik mocujący

materiał	nr artykułu
stal nierdzewna	126.37.988

opakowanie: 1 lub 100 szt.

→ Łącznik mocujący

> powierzchnia: ocynkowana

materiał	nr artykułu
stal	126.37.989

opakowanie: 1 lub 100 szt.

Uchwyty Timeless aluminium

Akcesoria dodatkowe

→ Narożnik zewnętrzny

> materiał: tworzywo sztuczne

powierzchnia	nr artykułu
srebrna	126.37.985
kolor stali nierdzewnej	126.37.075
biała, RAL 9010	126.37.775
czarna, RAL 9005	126.37.375

opakowanie: 1 lub 50 szt.

→ Narożnik wewnętrzny

> materiał: tworzywo sztuczne

powierzchnia	nr artykułu
srebrna	126.37.980
kolor stali nierdzewnej	126.37.074
biała, RAL 9010	126.37.774
czarna, RAL 9005	126.37.374

opakowanie: 1 lub 50 szt.

→ Zaślepka

> materiał: tworzywo sztuczne

powierzchnia	wykonanie	nr artykułu
srebrna	prawe	126.37.997
	lewe	126.37.998
kolor stali nierdzewnej	prawe	126.37.097
	lewe	126.37.098
biała, RAL 9010	prawe	126.37.977
	lewe	126.37.978
czarna, RAL 9005	prawe	126.37.937
	lewe	126.37.938

opakowanie: 1 lub 50 szt.

Uchwyty Timeless aluminium

Listwa uchwytowa profilowa, pionowa

Montaż

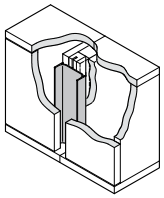

profil przed ścianami bocznymi

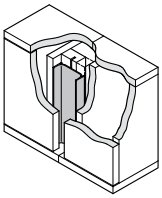

profil między ścianami bocznymi

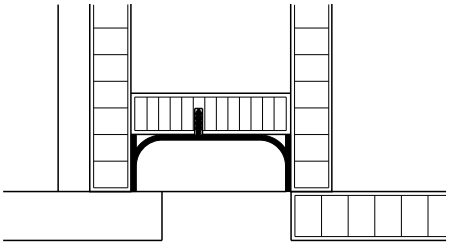

przykład montażu

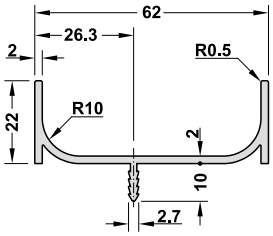

> zastosowanie: do frontów bezuchwytowych, do montażu w pionie przed i między ścianami bocznymi szafy wysokiej
> długość: 2500 mm
> długość użytkowa: 2460 mm

powierzchnia/kolor	nr artykułu
srebrna, anodowana (E6/EV1)	126.37.912
kolor stali nierdzewnej, anodowana (E6)	126.37.113
biała, RAL 9010, biała, RAL 9010, proszkowana	126.37.712
czarna, matowa, anodowana (E6/C35)	126.37.313

opakowanie: 1 szt.

Uchwyty Timeless aluminium

Listwa uchwytowa profilowa, pionowa

> zastosowanie: do frontów bezuchwytowych, do montażu w pionie przy ścianie bocznej szafy wysokiej
> długość: 2500 mm
> długość użytkowa: 2460 mm

powierzchnia/kolor	nr artykułu
srebrna, anodowana (E6/EV1)	126.37.922
kolor stali nierdzewnej, anodowana (E6)	126.37.123
biała, RAL 9010, proszkowana	126.37.722
czarna, matowa, anodowana (E6/C35)	126.37.323

opakowanie: 1 szt.

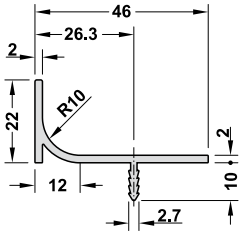

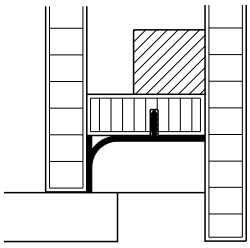

przykład montażu

→ Profil wypełniający

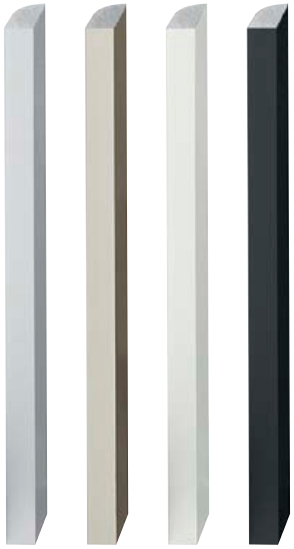

> zastosowanie: do urządzeń elektrycznych

długość mm	powierzchnia/kolor	nr artykułu
600	srebrna, anodowana (E6/EV1)	126.37.932
	kolor stali nierdzewnej, anodowana (E6)	126.37.140
	biała, RAL 9010, proszkowana	126.37.730
	czarna, matowa, anodowana (E6/C35)	126.37.340
1150	srebrna, anodowana (E6/EV1)	126.37.931
	kolor stali nierdzewnej, anodowana (E6)	126.37.141
	biała, RAL 9010, proszkowana	126.37.731
	czarna, matowa, anodowana (E6/C35)	126.37.341

opakowanie: 1 szt.

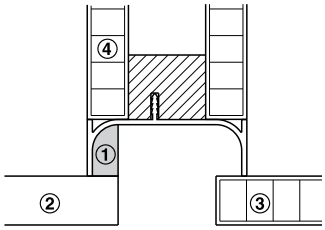

① profil wypełniający
② urządzenie elektryczne
③ front
④ ściana boczna

Uchwyty Timeless aluminium

Listwa uchwytowa profilowa

> zastosowanie: do bezuchwytowych frontów zmywarek
> długość: 595 mm,
wypust harpunowy: 525 mm

powierzchnia/kolor	nr artykułu
srebrna, anodowana (E6/EV1)	126.37.950
kolor stali nierdzewnej, anodowana (E6)	126.37.660
białe, RAL 9010, biała, RAL 9010, proszkowana	126.37.750
czarna, matowa, anodowana (E6/C35)	126.37.351

opakowanie: 1 szt.

Uwaga
Przy projektowaniu kuchni uwzględnić niezbędne zdwojenie frontu.

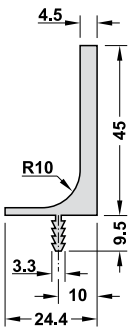

Uchwyty Timeless, aluminium

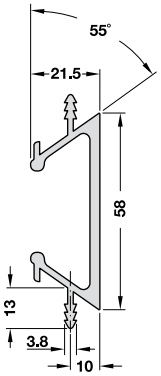

> powierzchnia: srebrna, anodowana (E6/EV1)

długość mm	nr artykułu
2500	126.13.900

opakowanie: 1 szt.

Uwaga
Dopasowany kolorystycznie marker maskujący do powierzchni ciętych:
srebrny 007.33.062

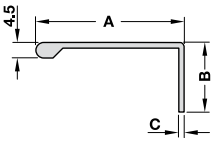

> zastosowanie: artykuły 126.19.900 i 155.01.631 odpowiednie dla drzwi przesuwnych o grubości 40 mm

powierzchnia	dług. mm	wym. A mm	wym. B mm	wym. C mm	nr artykułu
srebrna, anodowana (E6/EV1)	2500	43	20	1.6	126.14.901
	3000	63	40	2.2	126.19.900
kolor stali nierdzewnej	2500	43	20	1.6	155.01.630
	2500	63	40	2.2	155.01.631

opakowanie: 1 szt.

Uwaga
Dopasowany kolorystycznie marker maskujący do powierzchni ciętych:
srebrny 007.33.062
kolor stali nierdzewnej 007.33.060

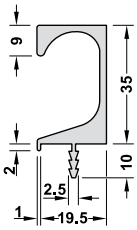

długość mm	powierzchnia	nr artykułu
2500	kolor stali nierdzewnej	155.01.632
	czarna	155.01.633

opakowanie: 1 szt.

Uwaga
Dopasowany kolorystycznie marker maskujący do powierzchni ciętych:
kolor stali nierdzewnej 007.33.060
czarny 007.33.061

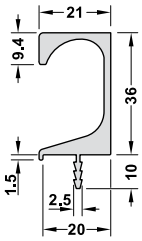

długość mm	powierzchnia	nr artykułu
2500	srebrna, anodowana (E6/EV1)	155.01.150

opakowanie: 1 szt.

Uwaga
Dopasowany kolorystycznie marker maskujący do powierzchni ciętych:
srebrny 007.33.062

Uchwyty Timeless, aluminium

powierzchnia	szer. korpusu mm	wym. A mm	nr artykułu
chromowana, polerowana	300	295	126.26.201
	400	395	126.26.202
	450	445	126.26.203
	500	495	126.26.204
	600	595	126.26.205
	800	795	126.26.206
	900	895	126.26.207
	1000	995	126.26.208
	1200	1195	126.26.209
srebrna, anodowana (E6/EV1)	300	295	126.26.901
	400	395	126.26.902
	450	445	126.26.903
	500	495	126.26.904
	600	595	126.26.905
	800	795	126.26.906
	900	895	126.26.907
	1000	995	126.26.908
	1200	1195	126.26.909
kolor stali nierdzewnej	300	295	126.26.001
	400	395	126.26.002
	450	445	126.26.003
	500	495	126.26.004
	600	595	126.26.005
	800	795	126.26.006
	900	895	126.26.007
	1000	995	126.26.008
	1200	1195	126.26.009

opakowanie: 1 szt.

Uwaga
Przy długościach 300–1200 mm wypust harpunowy jest wycięty z boku na długości 35,5 mm.

wycięty wypust harpunowy

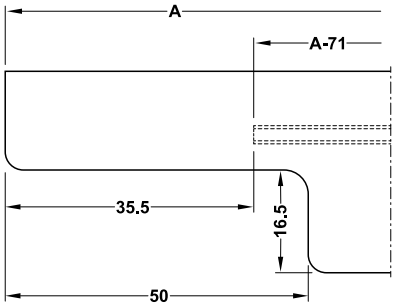

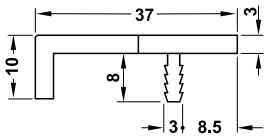

powierzchnia	długość mm	dł. użytkowa mm	nr artykułu
srebrna, anodowana (E6/EV1)	2500	2400	126.26.912
kolor stali nierdzewnej	2500	2400	126.26.012

opakowanie: 1 szt.

Uwaga
Przy długości 2500 mm końcówki uchwytu nie są wyfrezowane, wypust harpunowy nie jest wycięty.

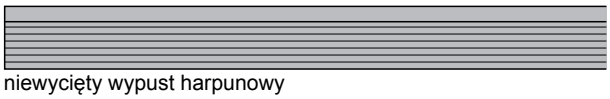

niewycięty wypust harpunowy

Uchwyty Aluminium

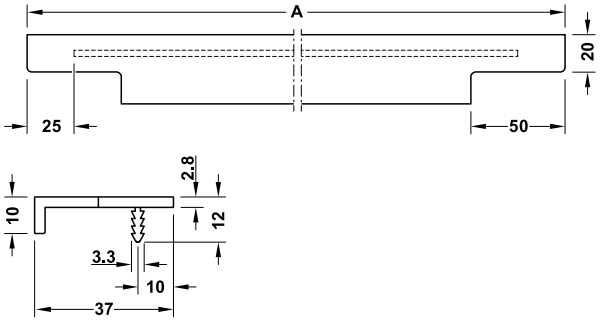

powierzchnia	szer. korpusu mm	wym. A mm	opakowanie szt.	nr artykułu
czarna, anodowana, szczotkowana	300	297	1 lub 15	126.14.200
	400	397	1 lub 15	126.14.201
	450	447	1 lub 10	126.14.202
	500	497	1 lub 10	126.14.203
	600	597	1 lub 10	126.14.204
	800	797	1 lub 10	126.14.205
	900	897	1 lub 5	126.14.206
	1000	997	1 lub 5	126.14.207
	1200	1197	1 lub 5	126.14.208

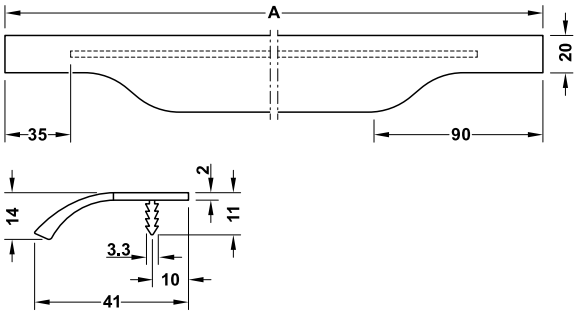

powierzchnia	szer. korpusu mm	wym. A mm	opakowanie szt.	nr artykułu
kolor stali nierdzewnej	300	297	1 lub 15	126.26.502
	400	397	1 lub 15	126.26.512
	450	447	1 lub 10	126.26.522
	500	497	1 lub 10	126.26.532
	600	597	1 lub 10	126.26.542
	800	797	1 lub 10	126.26.552
	900	897	1 lub 5	126.26.562
	1000	997	1 lub 5	126.26.572
	1200	1197	1 lub 5	126.26.582
szara, anodowana, szczotkowana	300	297	1 lub 15	126.26.501
	400	397	1 lub 15	126.26.511
	450	447	1 lub 10	126.26.521
	500	497	1 lub 10	126.26.531
	600	597	1 lub 10	126.26.541
	800	797	1 lub 10	126.26.551
	900	897	1 lub 5	126.26.561
	1000	997	1 lub 5	126.26.571
	1200	1197	1 lub 5	126.26.581
czarna, anodowana, szczotkowana	300	297	1 lub 15	126.26.500
	400	397	1 lub 15	126.26.510
	450	447	1 lub 10	126.26.520
	500	497	1 lub 10	126.26.530
	600	597	1 lub 10	126.26.540
	800	797	1 lub 10	126.26.550
	900	897	1 lub 5	126.26.560
	1000	997	1 lub 5	126.26.570

Uchwyty wpuszczane Timeless, aluminium

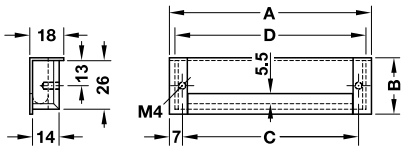

> materiał: aluminium/znal
> powierzchnia: srebrna

wym. A mm	wym. B mm	wym. C mm	wym. D mm	nr artykułu
110	31	96	104	151.99.901
142	31	128	136	151.99.902
174	31	160	168	151.99.903

opakowanie: 1 lub 20 szt.

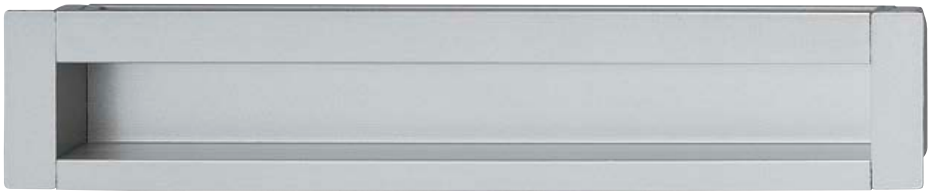

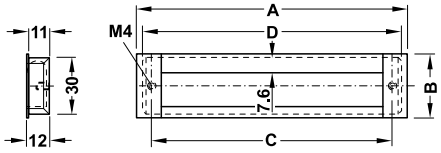

> materiał: aluminium/znal
> powierzchnia: srebrna

wym. A mm	wym. B mm	wym. C mm	wym. D mm	nr artykułu
111	34	96	106	155.01.130
143	34	128	138	155.01.131
175	34	160	170	155.01.132
207	34	192	202	155.01.133

opakowanie: 1, 10 lub 100 szt.

Haki garderobiane, aluminium

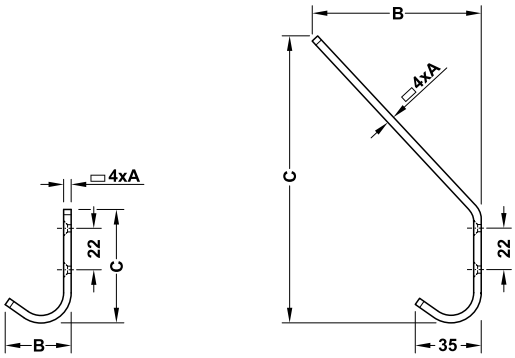

> rozstaw otworów: 22 mm
> powierzchnia: srebrna, anodowana

szerokość A mm	głębokość B mm	wysokość C mm	nr artykułu
hak na płaszcz			
18	35	60	842.01.909
hak na czapkę i płaszcz			
18	93	158	842.02.906

opakowanie: 1 lub 10 szt.

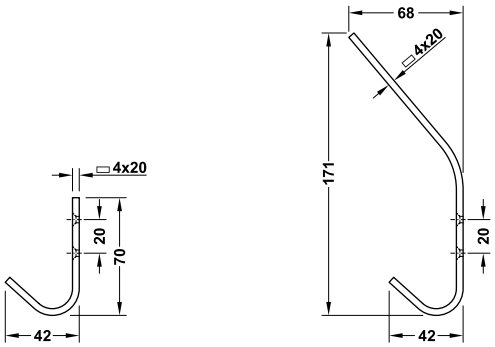

> rozstaw otworów: 20 mm
> powierzchnia: czarna, anodowana

szerokość A mm	głębokość B mm	wysokość C mm	nr artykułu
hak na płaszcz			
20	42	70	844.61.011
hak na czapkę i płaszcz			
20	42	171	844.61.010

opakowanie: 1 szt.

Haki garderobiane, aluminium

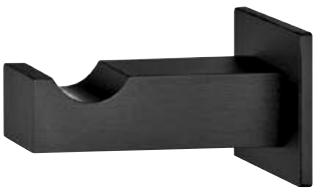

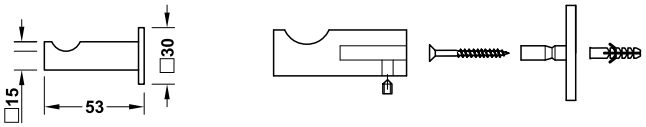

powierzchnia	nr artykułu
czarna, anodowana	844.61.013

opakowanie: 1 lub 10 szt.

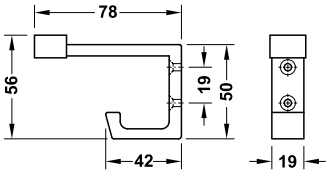

> wersja: hak na czapkę i płaszcz z gumową nakładką

powierzchnia	nr artykułu
srebrna, anodowana	842.20.904

opakowanie: 1 lub 20 szt.

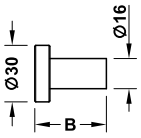

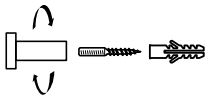

> w zestawie kołek mocujący

powierzchnia	głęb. B mm	nr artykułu
srebrna, anodowana	38	844.60.001
	58	844.60.002
	83	844.60.003
czarna, anodowana	38	844.61.012
	58	844.61.014
	83	844.61.015

opakowanie: 1 lub 10 szt.

srebrna, anodowana

czarna, anodowana

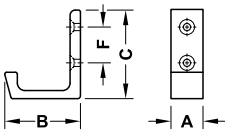

powierzch./ kolor	szer. A mm	głęb. B mm	wys. C mm	op. szt.	nr artykułu
srebrna, anodowana	13	26	36	1 lub 100	842.20.960
	17	41	47	1 lub 20	842.20.959
	25	46,5	70	1 lub 20	842.20.971
czarna, anodowana	13	26	36	1 lub 100	842.20.360
	17	41	47	1 lub 20	842.20.359
	25	46,5	70	1 lub 20	842.20.371

Haki garderobiane, aluminium

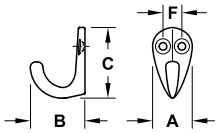

> powierzchnia: polerowana

szer. A mm	głęb. B mm	wys. C mm	rozstaw otw. F mm	wkręt Ø mm	nr artykułu
z 1 otworem montażowym					
12	22	30	–	3,0	845.00.809
z 2 otworami montażowymi					
19	28	38	8	3,0	845.01.806
21	33	40	9	3,5	845.02.803

opakowanie: 1 lub 100 szt.

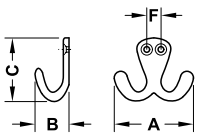

> powierzchnia: polerowana

szer. A mm	głęb. B mm	wys. C mm	rozstaw otw. F mm	wkręt Ø mm	nr artykułu
42	22	32	7,5	3,0	845.10.805
49	25	40	9,0	3,0	845.11.802
60	30	50	12,5	3,5	845.12.809

opakowanie: 1 lub 100 szt.

Hak sufitowy

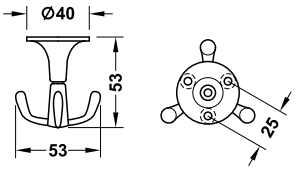

> powierzchnia: polerowana
> wersja: obrotowa
> rozstaw otworów: 25 mm

szer. A mm	głęb. B mm	wys. C mm	nr artykułu
53	53	53	846.52.808

opakowanie: 1 lub 50 szt.

Hak sufitowy

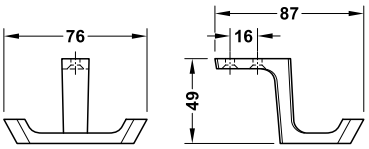

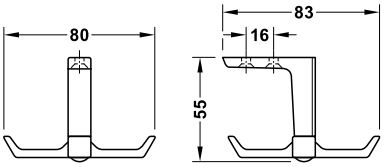

> powierzchnia: aluminium anodowane na srebrno
> rozstaw otworów: 16 mm

wersja	szer. A mm	głęb. B mm	wys. C mm	nr artykułu
stała	76	87	49	844.43.900
obrotowa	80	83	55	844.43.910

opakowanie: 1 lub 10 szt.

SYSTEMY PRZESUWNE

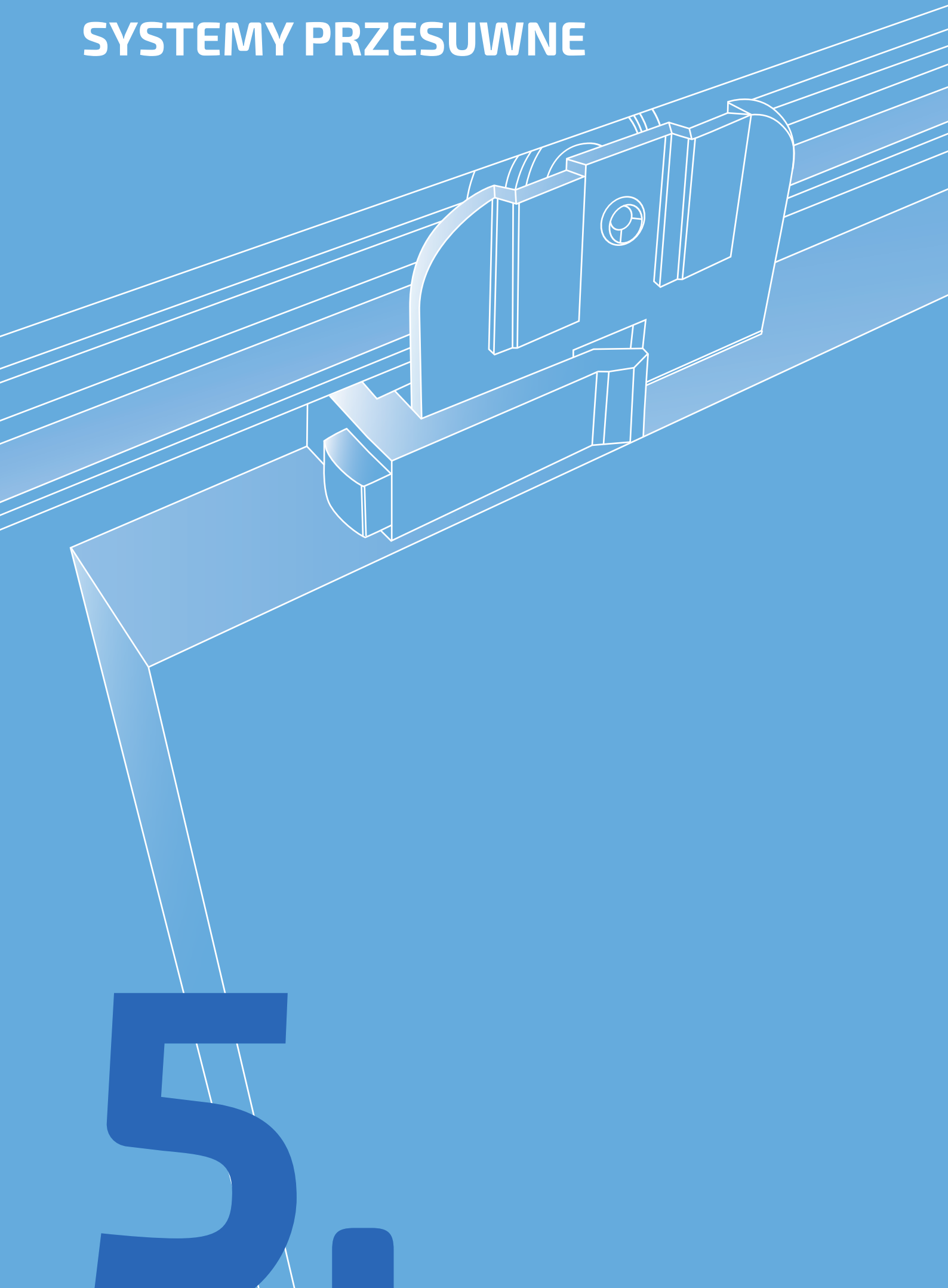

5.

HÄFELE

5.2 Fronty zlicowane Häfele Slido F-Flush51 60A

5.4 Fronty zlicowane Häfele Slido F-Flush51 60A z ramką aluminiową

5.6 Fronty zlicowane, elektryczny napęd do drzwi przesuwnych Slido F-Flush51 60A

5.7 Fronty zlicowane Finetta F-Flush53 50A

5.8 Fronty zlicowane Finetta F-Flush54 100A

5.9 Fronty zlicowane EKU Frontino 20 H FS

5.10 Vorfront Slido F-Line41 35A

5.12 Vorfront Slido F-Line42 50B

5.15 Vorfront Slido F-Line42 50A

5.18 Vorfront Slido F-Line43 70A

5.20 Infront Slido F-Line11 12A

5.22 Infront Slido F-Line21 12C

5.24 Infront Slido F-Line21 20C

5.26 Infront Slido F-Line21 40C

5.28 Infront Slido F-Line12 20A

5.29 Infront Slido F-Line12 30B

5.31 Infront Slido F-Line21 12D

5.33 Infront Slido F-Line21 20D

5.35 Infront Slido F-Line14 25A

5.37 Drzwi składano-przesuwne Slido F-Fold61-25/50A

5.39 Drzwi chowane w kieszeń Slido F-Park72 50A

5.42 Drzwi chowane w kieszeń Slido F-Park72 60B

5.45 Drzwi chowane w kieszeń Hawa Concepta 25/30/40/50

5.51 Drzwi chowane w kieszeń Hawa Folding Concepta 25

5.60 Drzwi chowane w kieszeń Accuride 1319

5.62 Drzwi chowane w kieszeń Accuride 1316 Parallelo Synchro control

5.63 Okucie wyrównujące Planofit

Fronty zlicowane, drzwi drewniane

Häfele Slido F-Flush51 60A

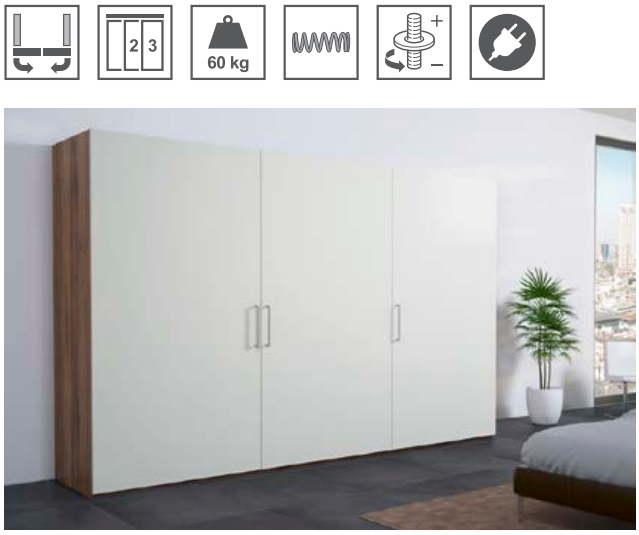

> jedno okucie do wszystkich szerokości drzwi
> łatwa realizacja szaf 2- i 3-drzwiowych

> waga drzwi:	przy 2 drzwiach: 60 kg, przy 3 drzwiach: zewnętrzne: 45 kg, środkowe: 100 kg
> wysokość drzwi:	<3000 mm
> szerokość drzwi:	2 drzwi: 890-1800 mm, 3 drzwi: 1300-1800 mm
> grubość drzwi:	z uchwytem: 16-43 mm
> wersja:	z hamulcem
> możliwość regulacji:	wysokość: -4 do +6 mm
> zastosowanie:	do 2 drzwi symetrycznych lub do drzwi pojedynczych np. z szufladami

do 2 drzwi

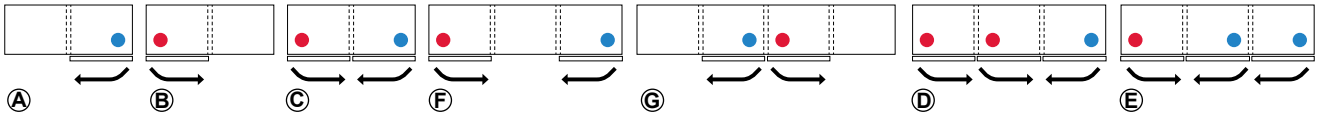

→ Zestaw

	wersja		zakres dostawy	nr artykułu
do 2 drzwi (do Ⓐ Ⓑ Ⓒ Ⓖ)	●	kierunek otwierania w lewo	1 wózek jezdny górny z hamulcem 1 prowadzenie dolne 1 stoper górny 1 stoper dolny	400.50.101
	●	kierunek otwierania w prawo		400.50.102
do 3 drzwi (do Ⓓ Ⓔ Ⓕ)	●	kierunek otwierania w lewo		400.50.103
	●	kierunek otwierania w prawo		400.50.104

opakowanie: 1 zestaw

Wskazówki dotyczące zamówienia
> **Na każde drzwi należy zamówić 1 zestaw**
> Przy szafie 3-drzwiowej można wybrać kierunek otwierania drzwi środkowych.
> Proszę zwrócić uwagę na inną wagę drzwi przy szafie 3-drzwiowej.
> Szyny należy zamówić osobno.

→ Zestaw szyn

	zakres dostawy	długość mm	nr artykułu
zestaw szyn jezdnych i prowadzących	1 szyna jezdna 1 szyna prowadząca 1 zestaw klipsów montażowych	2000	400.50.602
		2400	400.50.702
		3000	400.50.603
		3850	400.50.703
		6000	400.50.606

opakowanie: 1 zestaw

→ Profil zakrywający do wózków jezdnych

> wersja: do lakierowania według wymagań

materiał	wykończenie	nr artykułu
aluminium	anodowane na srebrno	400.50.441

opakowanie: 1 szt.

Wskazówki dotyczące zamówienia
na każde drzwi należy zamówić jeden profil zakrywający

→ Profil zakrywający do szyny jezdnej

> wersja: do przycinania i lakierowania według wymagań

materiał	wykończenie	długość	nr artykułu
aluminium	anodowane na srebrno	2450	400.50.460
		3850	400.50.462

opakowanie: 1 szt.

Fronty zlicowane, drzwi drewniane

Schemat wierceń w drzwiach

1.)

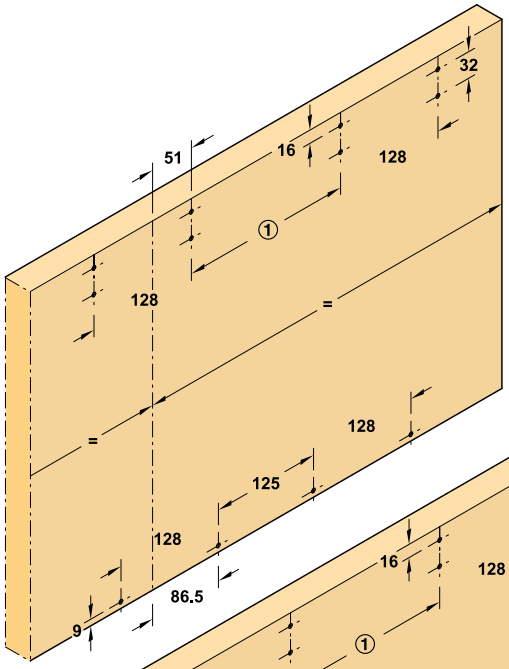

2.)

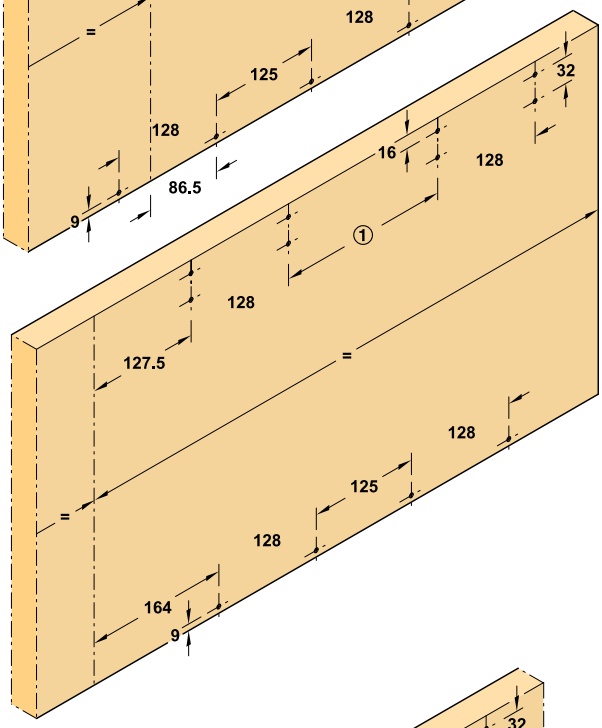

3.)

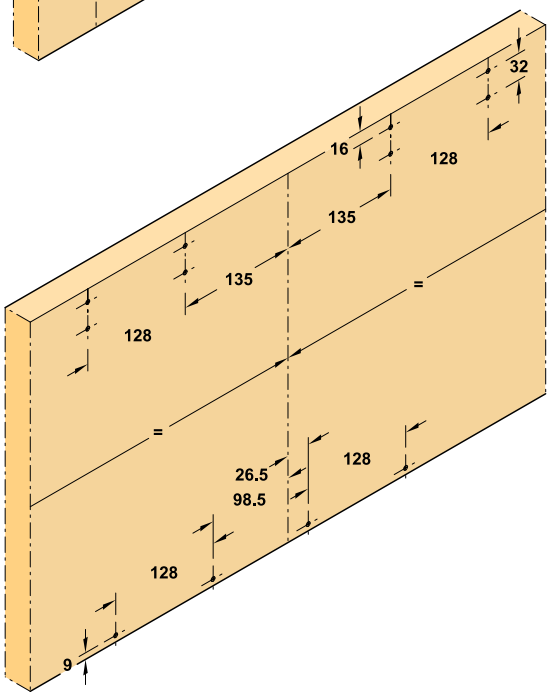

1.) do 2 drzwi, lewe
2.) do 3 drzwi, lewe
3.) do 3 drzwi, drzwi środkowe, lewe

Uwaga:
Proszę użyć lustrzanego odbicia rozstawu otworów do drzwi prawych.

Wymiary montażowe przy drzwiach drewnianych

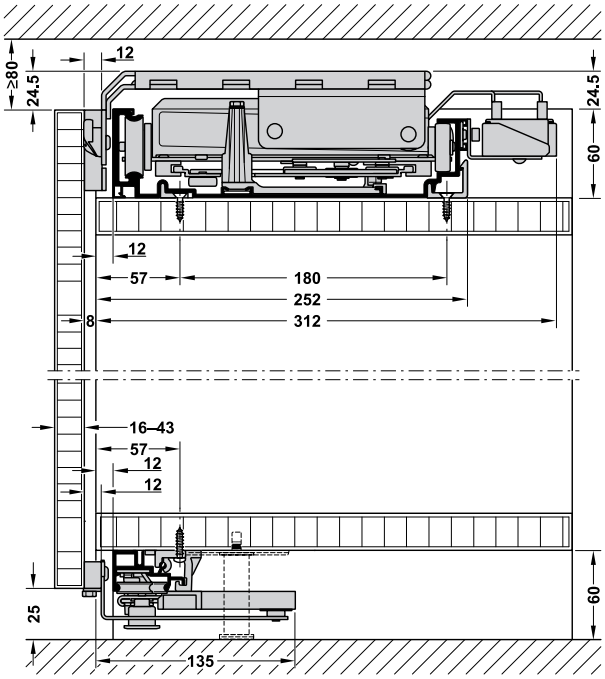

wysokość drzwi = wysokość korpusu w świetle + grubość wieńca górnego + grubość wieńca dolnego + 60 mm + 35 mm

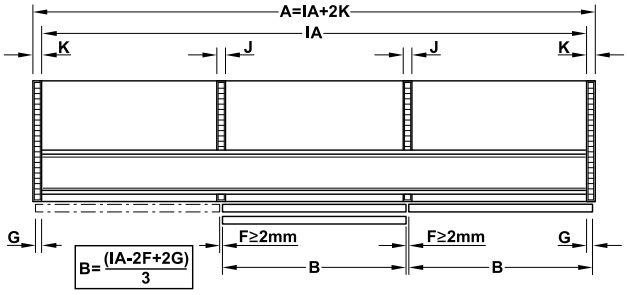

wersja 3-drzwiowa

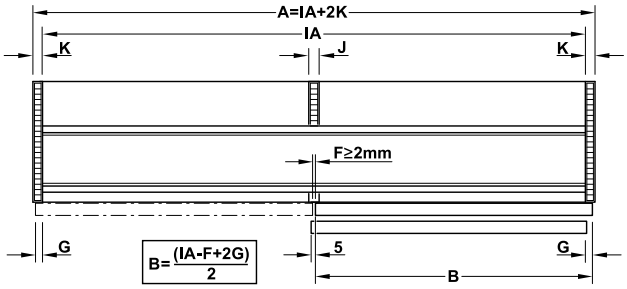

wersja 2-drzwiowa

A = szerokość korpusu
B = szerokość drzwi
F = szczelina między drzwiami
J = grubość przegrody
K = grubość boku korpusu
IA = szerokość korpusu w świetle (w tym przypadku jest równa długości szyny)

szerokość drzwi mm	① mm
888–918	196
919–1800	270

Fronty zlicowane, drzwi z ramką aluminiową

Häfele Slido F-Flush51 60A

> jedno okucie do wszystkich szerokości drzwi
> łatwa realizacja szaf 2- i 3-drzwiowych

> waga drzwi:	przy 2 drzwiach: 60 kg przy 3 drzwiach: zewnętrzne: 45 kg, środkowe: 100 kg
> wysokość drzwi:	maks. 3000 mm
> szerokość drzwi:	2 drzwi: 890-1800 mm, 3 drzwi: 1300-1800 mm
> grubość drzwi:	z uchwytem: 16-43 mm
> możliwość regulacji:	wysokość: -4 do +6 mm
> zastosowanie:	do 2 drzwi symetrycznych lub do drzwi pojedynczych np. z szufladami

do 2 drzwi

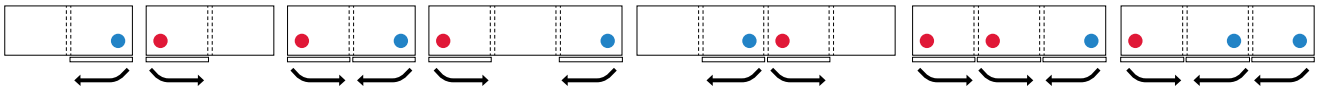

do 2 drzwi do 3 drzwi

→ Zestaw

	wersja		zakres dostawy	nr artykułu
do 2 drzwi	●	kierunek otwierania w lewo	1 wózek jezdny górny z hamulcem 1 prowadzenie dolne 1 stoper górny 1 stoper dolny	400.50.101
	●	kierunek otwierania w prawo		400.50.102
do 3 drzwi	●	kierunek otwierania w lewo		400.50.103
	●	kierunek otwierania w prawo		400.50.104

opakowanie: 1 zestaw

Wskazówki dotyczące zamówienia
> **Na każde drzwi należy zamówić 1 zestaw**
> Przy szafie 3-drzwiowej można wybrać kierunek otwierania drzwi środkowych.
> Proszę zwrócić uwagę na inną wagę drzwi przy szafie 3-drzwiowej.
> Szyny należy zamówić osobno.

→ Zestaw do drzwi z ramką aluminiową

	zakres dostawy	nr artykułu
zestaw do ramki aluminiowej	1 ramka aluminiowa z profilem uchwytowym, 1 profil poprzeczny, materiały montażowe	400.50.479

opakowanie: 1 zestaw

→ Zestaw szyn

	zakres dostawy	długość mm	nr artykułu
zestaw szyn jezdnych i prowadzących	1 szyna jezdna 1 szyna prowadząca 1 zestaw klipsów montażowych	2000	400.50.602
		2400	400.50.702
		3000	400.50.603
		3850	400.50.703
		6000	400.50.606

opakowanie: 1 zestaw

→ Profil zakrywający do wózków jezdnych

> wersja: do lakierowania według wymagań

materiał	wykończenie	nr artykułu
aluminium	anodowane na srebrno	400.50.441

opakowanie: 1 szt.

Wskazówki dotyczące zamówienia
Do każdych drzwi profil zakrywający należy zamówić osobno.

→ Profil zakrywający do szyny jezdnej

> wersja: do przycinania i lakierowania według wymagań

materiał	wykończenie	długość mm	nr artykułu
aluminium	anodowane na srebrno	2450	400.50.460
		3850	400.50.462

opakowanie: 1 szt.

Fronty zlicowane, drzwi z ramką aluminiową

Schemat wierceń dla drzwi z ramką aluminiową

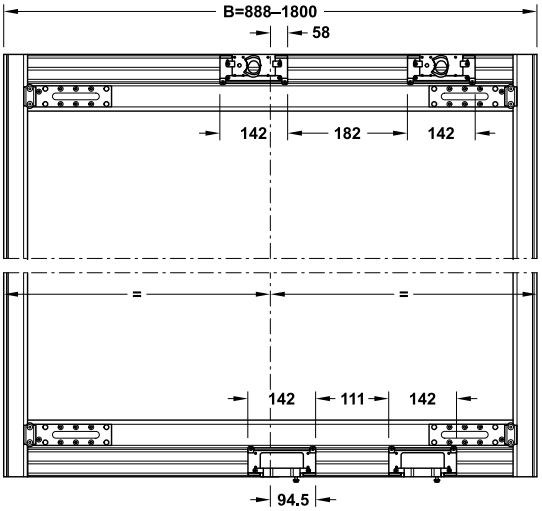

do 2 drzwi, lewe

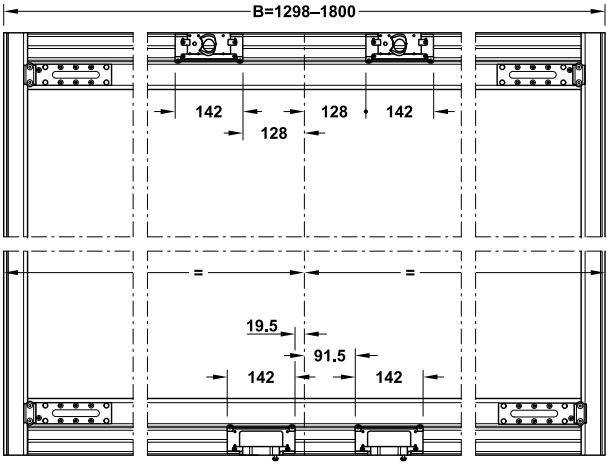

dla 3 drzwi środkowych, lewe

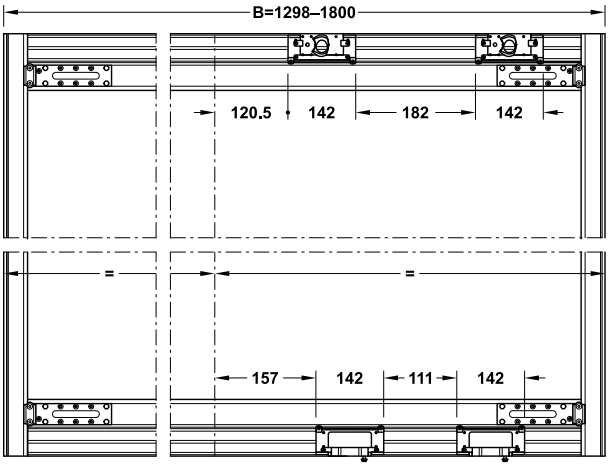

do 3 drzwi, lewe

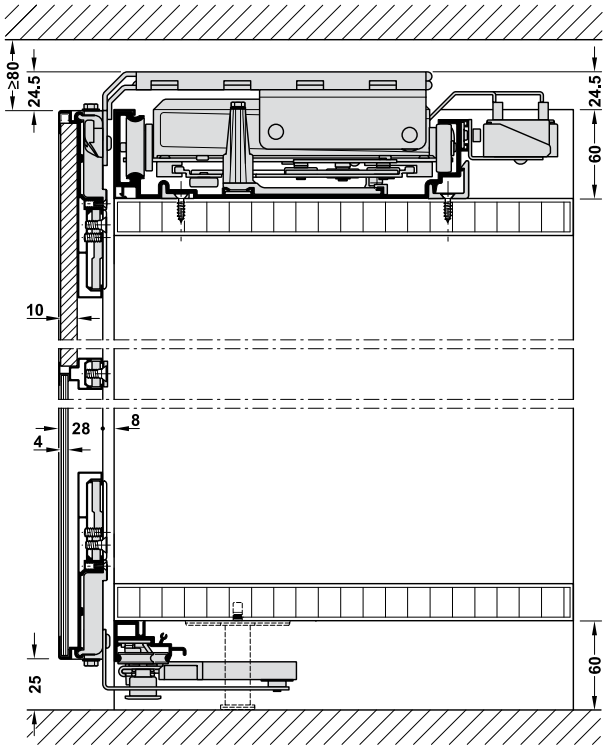

wysokość drzwi = wysokość korpusu w świetle + grubość wieńca górnego + grubość wieńca dolnego + 60 mm + 35 mm

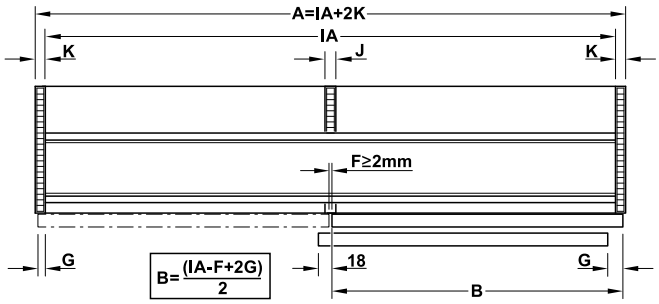

wersja 2-drzwiowa

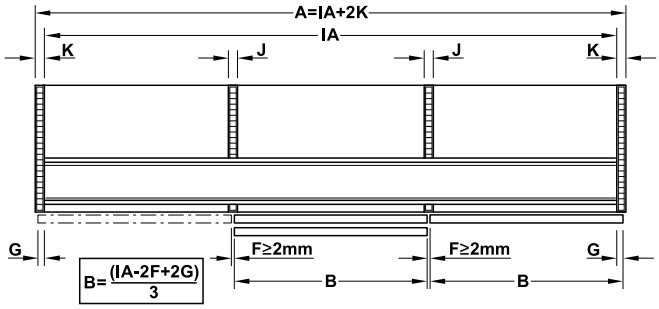

wersja 3-drzwiowa

A = szerokość korpusu
B = szerokość drzwi
F = szczelina między drzwiami
J = grubość przegrody
K = grubość boku korpusu
IA = szerokość korpusu w świetle (w tym przypadku jest równa długości szyny)

Fronty zlicowane, drzwi z ramką aluminiową

Elektryczny napęd do drzwi przesuwnych w komplecie

Do Häfele Slido F-Flush51 60A

> zastosowanie:	Slido F-Flush51 60A (drzwi drewniane lub z ramką aluminiową)
> funkcjonalność:	Otwarcie i zamknięcie drzwi za pomocą pilota lub przez lekkie popchnięcie drzwi. W przypadku braku zasilania drzwi mogą być otwarte manualnie.
> montaż:	szyna przykręcana do korpusu za szyną jezdną

Wymiary montażowe przy drzwiach drewnianych

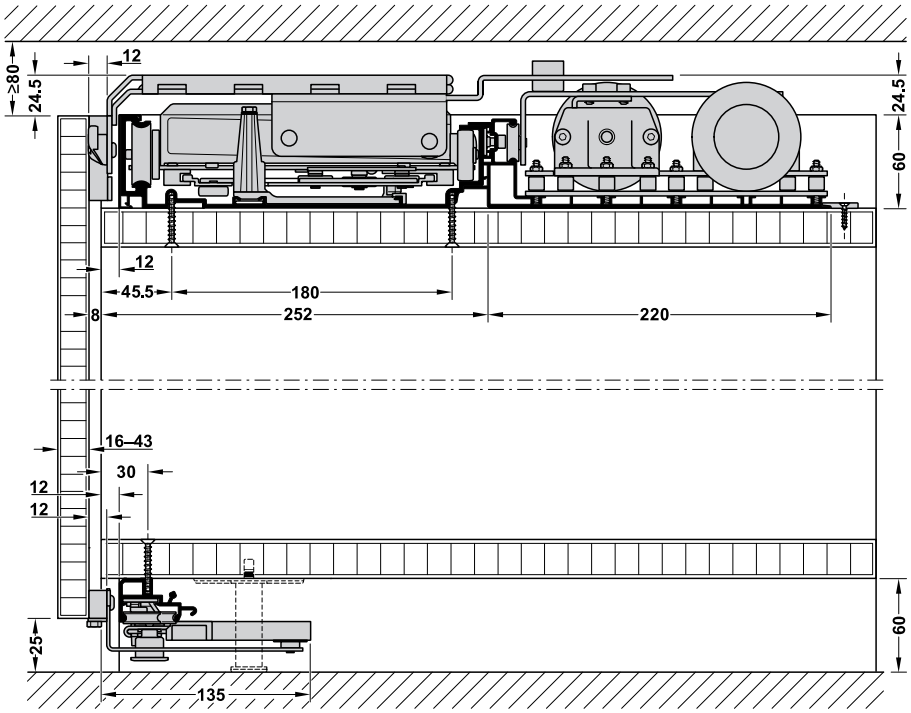

	zakres dostawy	do szerokości drzwi	nr artykułu
do 2 drzwi	2 mechanizmy elektryczne z jednostką sterującą z przewodem i wtyczką Euro 1 pilot radiowy 1 szyna 3850 mm 2 zestawy ramion łączących	888-1296 mm	400.50.038
		1154-1800 mm	400.50.039

opakowanie: 1 szt.

Fronty zlicowane do drzwi drewnianych

Häfele Finetta F-Flush53 50A

- prosty i szybki montaż, technika zatrzaskowa
- z wbudowanym amortyzatorem otwierania i zamykania
- regulowana szerokość

> wysokość skrzydła drzwi:	<2700 mm
> szerokość skrzydła drzwi:	800–1600 mm
> grubość skrzydła drzwi:	min. 18, max. 40 (z uchwytem)
> materiał:	aluminium, rolki: tworzywo sztuczne
> ułożyskowanie zespołu jezdnego:	łożyska kulkowe
> możliwość regulacji:	w pionie ±5 mm, w poziomie ±3,5 mm, regulacja głębokośći na górze ±3 mm, na dole ±3 mm, przez gniazdo sześciokątne
> zastosowanie na:	2 symetryczne skrzydła drzwiowe
> wersja:	z amortyzatorem
> odległość uchwytu od krawędzi drzwi (K) > 10 mm	

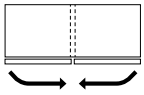

Uwaga
Wymiary podane w tabeli zamówienia muszą być zachowane.

→ Komplet

	do szer. korpusu w świetle mm	nr artykułu
do 2 skrzydeł drzwi	1531–1930	406.11.285
	1931–2330	406.11.286
	2331–2730	406.11.287
	2731–3200	406.11.288

opakowanie: 1 komplet

→ Szyny

		do szer. korpusu w świetle mm	nr artykułu
zestaw szyn	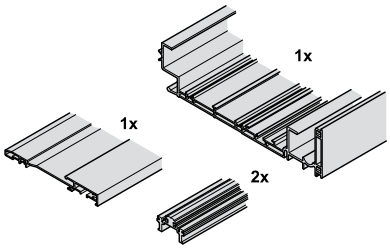	1531–2330	406.11.690
		2331–3200	406.11.691

opakowanie: 1 szt.

Fronty zlicowane do drzwi drewnianych

Häfele Finetta F-Flush54 100A

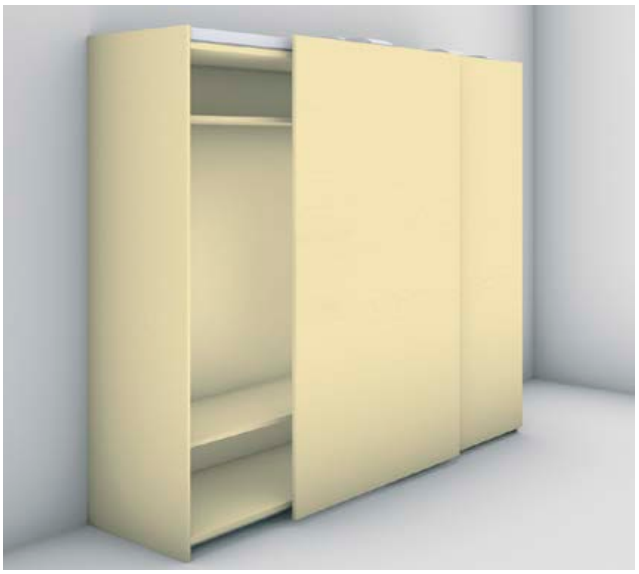

> prosty i szybki montaż, technika zatrzaskowa
> z wbudowanym amortyzatorem otwierania i zamykania
> zmienne w zakresie 199 mm

> wysokość skrzydła drzwi:	<3000 mm
> szerokość skrzydła drzwi:	821–2020 mm
> grubość skrzydła drzwi:	min. 18, max. 45 (z uchwytem)
> materiał:	aluminium, rolki: tworzywo sztuczne
> zespół jezdny:	z prowadzeniem górnym
> możliwość regulacji:	w pionie ±5 mm, w poziomie ±3,5 mm, regulacja głębokośći: na górze ±4 mm, na dole ±3 mm, przez gniazdo sześciokątne
> zastosowanie na:	2 symetryczne skrzydła drzwiowe
> wersja:	z amortyzatorem

> odległość uchwytu od zewnętrznej krawędzi drzwi (K) min. 10 mm

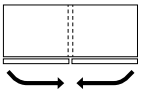

Uwaga
Wymiary podane w tabeli zamówienia muszą być zachowane.

→ Komplet

	do szer. korpusu w świetle mm	nr artykułu
do 2 skrzydeł drzwi	1600–1799	406.11.101
	1800–1999	406.11.102
	2000–2199	406.11.103
	2200–2399	406.11.104
	2400–2599	406.11.105
	2600–2799	406.11.106
	2800–2999	406.11.107
	3000–3199	406.11.108
	3200–3399	406.11.109
	3400–3599	406.11.110
	3600–3799	406.11.111
	3800–3999	406.11.112

opakowanie: 1 komplet

→ Akcesoria dodatkowe

		materiał	kolor	nr artykułu
zaślepka	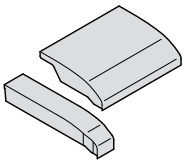	tworzywo sztuczne	biały	406.11.094

opakowanie: 1 szt.

Fronty zlicowane – do szafek górnych/dolnych

EKU Frontino 20 H FS

maksymalny ciężar skrzydła drzwi 20 kg

wariant zespołu jezdnego zamontowanego z prowadzeniem górnym

wariant zespołu jezdnego zamontowanego z prowadzeniem dolnym

- > wysokość skrzydła drzwi: ≤1000 mm
- > szerokość skrzydła drzwi: ≤1200 mm
- > grubość skrzydła drzwi: 19–25 mm
- > materiał: aluminium, rolki: tworzywo sztuczne
- > zespół jezdny: z prowadzeniem dolnym lub górnym, prowadzenie 3-punktowe
- > rodzaj łożyska: łożyska kulkowe
- > odbojnik do skrzydła drzwi: system stoperów z amortyzatorem wbudowany w mechanizm jezdny
- > montaż: zespół jezdny i szyny do przykręcania
- > głęb. zabudowy: 270 mm
- > symetryczny podział drzwi
- > wysokość uchwytu zależnie od grubości skrzydła drzwi: 35–41 mm

Uwaga
Oba skrzydła drzwi muszą mieć identyczne wymiary.

- > drzwi otwierają się całkowicie i zapewniają pełen dostęp do zawartości szafki
- > pełne nałożenie drzwi umożliwiające montaż szuflad
- > łatwe i szybkie projektowanie i montaż
- > brak konieczności frezowania korpusu
- > system okuć do zastosowań z prowadzeniem górnym i dolnym
- > doskonałe właściwości jezdne

→ Komplet

		wersja	model	do szerokości korpusu mm	nr artykułu
szafka górna lub dolna		do 2 skrzydeł drzwi z instrukcją montażu	S1	1200–1399	406.02.060
			S2	1400–1599	406.02.061
			S3	1600–1799	406.02.063
			S4	1800–1999	406.02.064
			S5	2000–2199	406.02.065
			S6	2200–2400	406.02.066

opakowanie: 1 zestaw

Narzędzia on-line EKU

NARZĘDZIE DO PROJEKTOWANIA EKU FRONTINO
do łatwego projektowania

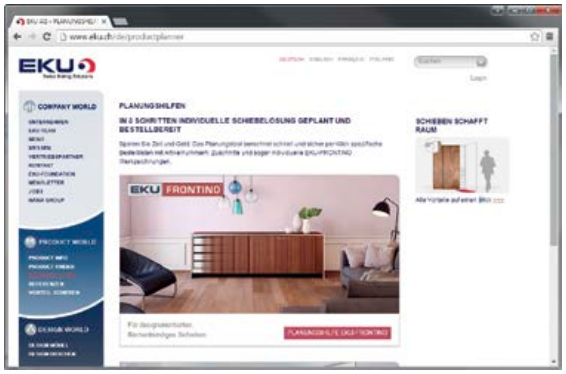

EKU DESIGN WORLD
wystarczy się zalogować, pobrać projekty i wykonać designerskie meble

Vorfront – do drewna

Häfele Slido F-Line41 35A

> grubość drzwi:	<19 mm
> materiał:	wózki jezdne i prowadzenie: stal, szyna jezdna: aluminium anodowane, szyna prowadząca: tworzywo sztuczne lub aluminium
> wózki jezdne:	wózki jezdne górne, 1 rolka
> możliwość regulacji:	wysokość ±2 mm
> montaż:	wózki jezdne i mocowanie prowadzenia przykręcane do drzwi, prowadzenie do nałożenia, szyna jezdna do przykręcenia od góry do wieńca górnego, szyna prowadząca do przykręcenia od przodu lub pod wieńcem dolnym
> Profil uchwytowy ≤15 mm dla ochrony palców	

szyna prowadząca przykręcana od przodu do wieńca dolnego

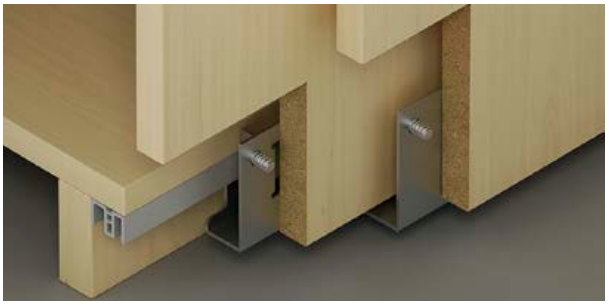

szyna prowadząca przykręcana pod wieńcem dolnym

Wymiary montażowe

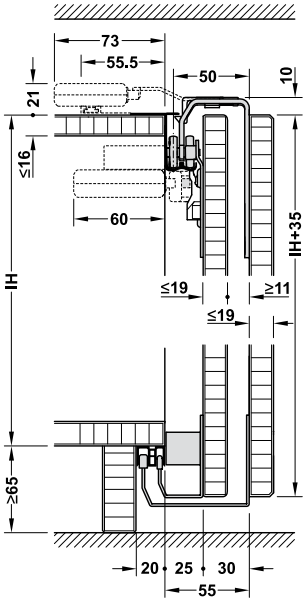

z szyną prowadzącą przykręcaną pod wieńcem dolnym

wysokość drzwi = IH + 35 mm
IH = wysokość korpusu

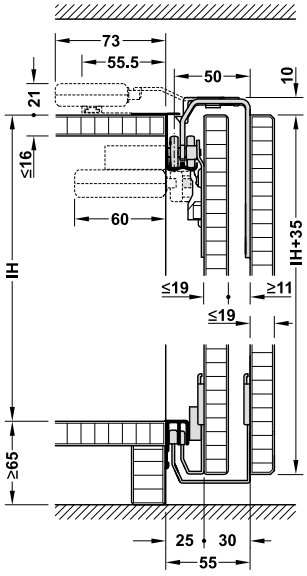

z szyną prowadzącą do przykręcania od przodu do wieńca dolnego

wysokość drzwi = IH + 35 mm
IH = wysokość korpusu w świetle + grubość wieńca górnego

Schemat wierceń

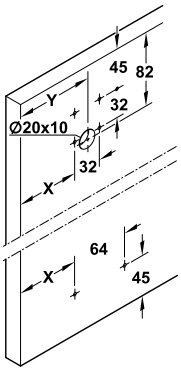

X = G + 29 mm
Y = G + 45 mm

G = nałożenie drzwi na bok korpusu

nałożenie drzwi

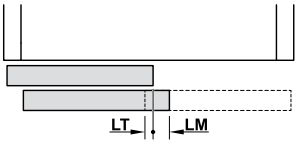

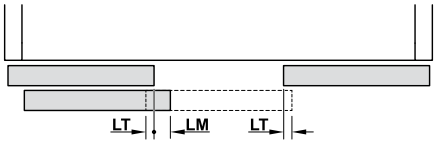

LM = uskok drzwi (= 40 mm)
LT = nałożenie drzwi (zalecenie 20 mm)

Vorfront – do drewna

→ Zestaw okuć

	wersja	zakres dostawy	nr artykułu
do 2 drzwi	szyna prowadząca z przodu wieńca dolnego	4 wózki jezdne 4 prowadzenia 2 stopery zaczepowe materiały montażowe	402.36.000
	szyna prowadząca pod wieńcem dolnym		402.36.002
do 3 drzwi	szyna prowadząca z przodu wieńca dolnego	6 wózków jezdnych 6 prowadzeń 1 stoper zaczepowy do drzwi środkowych 2 stopery zaczepowe materiały montażowe	402.36.001
	szyna prowadząca pod wieńcem dolnym		402.36.003

opakowanie: 1 zestaw

Wskazówki dotyczące zamówienia
Hamulce Smuso, szyny jezdne i prowadzące nie są zawarte w zestawie, należy je zamówić osobno.

→ Zestaw hamulców Smuso

	wersja	zakres dostawy	nr artykułu
do 2 drzwi	hamulec jednostronny, droga hamowania 50 mm	2 hamulce Smuso CD 2 aktywatory (po 1 na drzwi tylne i przednie) 2 płytki dystansowe	402.36.400
	hamulec jednostronny, droga hamowania 100 mm		402.36.402
do 3 drzwi	hamulec jednostronny, droga hamowania 50 mm	2 hamulce Smuso CD 1 hamulec do drzwi środkowych Smuso MD 3 aktywatory (po 1 na drzwi zewnętrzne i środkowe)	402.36.401
	hamulec jednostronny, droga hamowania 100 mm		402.36.403

opakowanie: 1 zestaw

Wskazówki dotyczące zamówienia
Podstawowy zestaw okuć nie jest częścią zestawu, należy go zamówić osobno. W przypadku zestawu do 3 drzwi profil mocujący do hamulca Smuso MD należy zamówić osobno.

Uwaga
Droga hamowania liczona jest od momentu aktywacji hamulca do całkowitego zatrzymania drzwi.

→ Szyny i indywidualne elementy systemu

		materiał	wykończenie/ kolor	długość mm	nr artykułu
szyna jezdna podwójna, wstępnie nawiercona	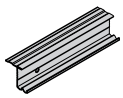	aluminium	anodowane na srebrno	2500	402.36.602
				3500	402.36.603
szyna prowadząca podwójna, wstępnie nawiercona, do przykręcania od przodu wieńca dolnego	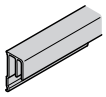	aluminium	anodowane na srebrno	2500	402.36.802
				3500	402.36.803
		tworzywo sztuczne	szary platynowy, RAL 7036	2500	402.36.822
				3500	402.36.823
szyna prowadząca podwójna, do przykręcania pod wieńcem dolnym	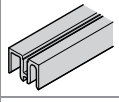	aluminium	anodowane na srebrno	2500	402.36.812
				3500	402.36.813
profil mocujący do oświetlenia Loox 2032/2033/3021 i hamulca Smuso MD	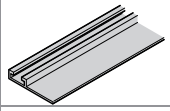	aluminium	anodowane na srebrno	2500	402.36.502
				3500	402.36.503
nakrętka z otworem gwintowanym, do montażu elementów na szynie mocującej, 1 zestaw zawiera 10 sztuk		stal	ocynk	–	402.36.490
płytka łącząca do frontów dzielonych	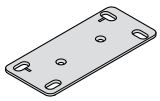	stal	ocynk	–	402.36.420

opakowanie: 1 szt.

Wskazówki dotyczące zamówienia
Stalowe szyny jezdne docięte na wymiar i otworowe dostępne na specjalne zamówienie.

Vorfront – do drewna

Häfele Slido F-Line42 50B

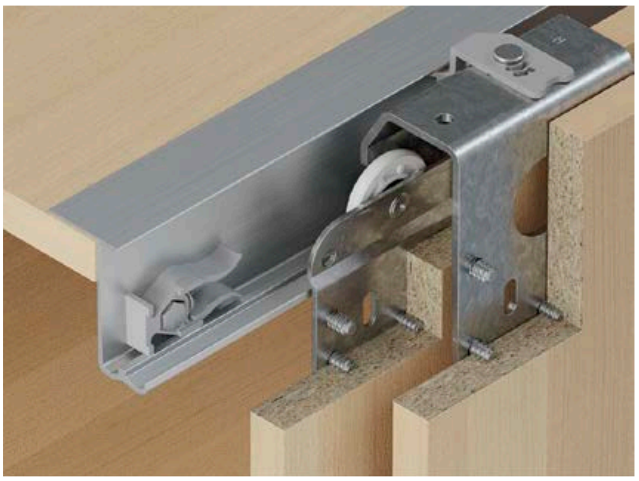

> grubość skrzydła drzwi:	19–21 i 22–26 mm
> materiał:	wózki jezdne i prowadzenie: stal szyna jezdna i prowadząca: aluminium
> wózki jezdne:	wózki jezdne górne, 1 rolka
> charakterystyka zespołu jezdnego:	rolki z łożyskami kulkowymi: tworzywo sztuczne, oś: stal
> stoper zaczepowy:	przykręcany do szyny jezdnej
> montaż:	wózki jezdne i mocowanie prowadzenia przykręcane do drzwi, szyna jezdna do przykręcenia od góry do wieńca górnego, szyna prowadząca do przykręcenia od zewnątrz, lub środka korpusu (opcja)
> wersja:	Z odłączanym zabezpieczeniem przed wyczepieniem

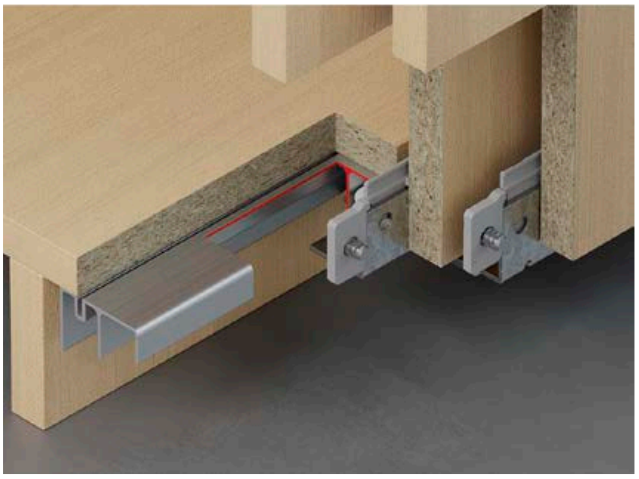

z prowadzeniem łożyskowanym, szyna prowadząca przykręcana pod wieńcem dolnym

szyna prowadząca przykręcana od przodu do wieńca dolnego

Vorfront – do drewna

Wymiary montażowe z prowadzeniem łożyskowanym

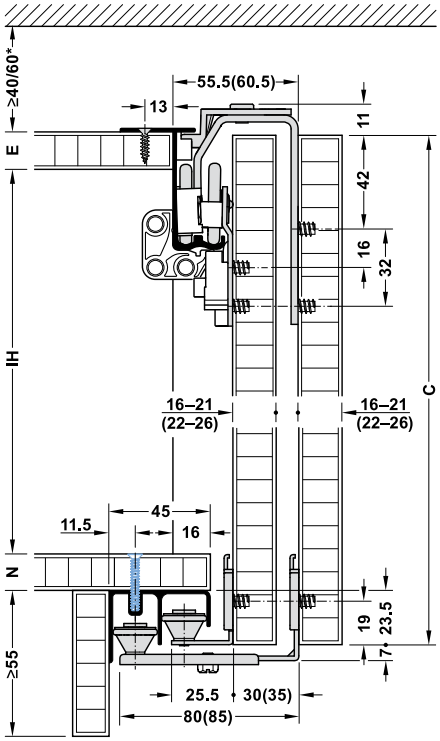

wymiary w zawiasach dotyczą drzwi o grubości 22-26 mm

Możliwości przykręcania szyny prowadzącej pod wieńcem dolnym:
> przykręcana od zewnątrz
> przykręcana od wewnątrz z wykorzystaniem kanału na śrubę

C = wysokość drzwi
IH = wysokość korpusu w świetle
E = grubość wieńca górnego (16-19 mm)
N = grubość wieńca dolnego
* przy użyciu e-drive

Obliczanie wysokości frontu

C = IH + E + N + 23,5 mm

Wymiary montażowe szyna prowadząca przykręcana od przodu do wieńca dolnego

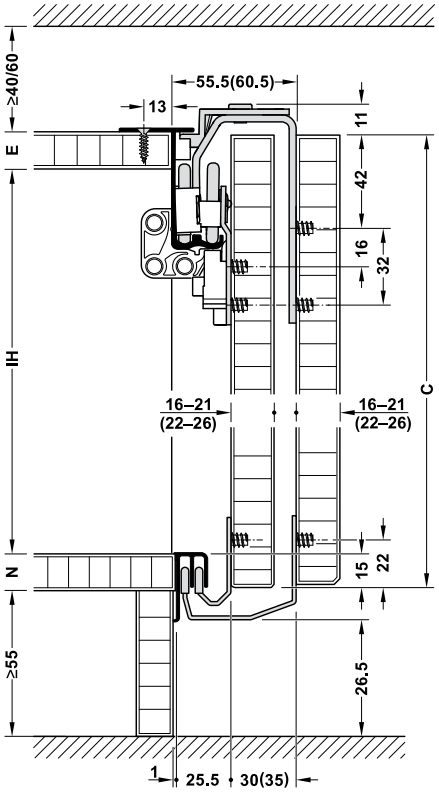

C = wysokość drzwi
IH = wysokość korpusu w świetle
E = grubość wieńca górnego
N = grubość wieńca dolnego

Obliczanie wysokości frontu

C = IH + E + 15

szyna prowadząca przykręcana od przodu do wieńca dolnego

Schemat wierceń

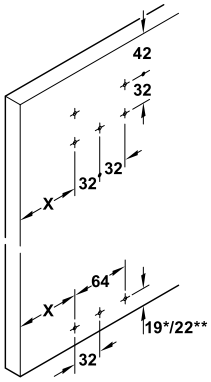

X = G + 63 mm
G = nałożenie drzwi na bok korpusu
* szyna prowadząca mocowana pod wieńcem
** szyna prowadząca mocowana od przodu

Montaż stopera zaczepowego

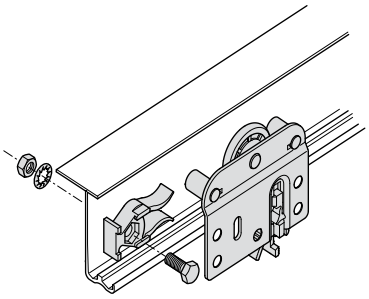

wózek jezdny drzwi tylnych

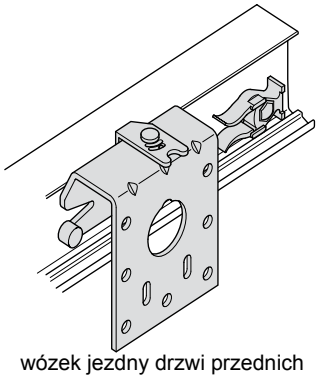

wózek jezdny drzwi przednich

nałożenie drzwi

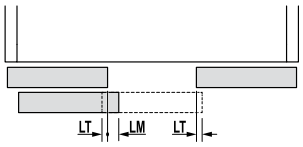

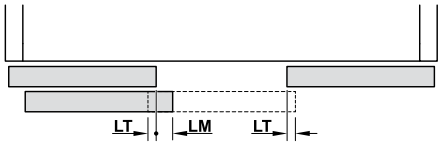

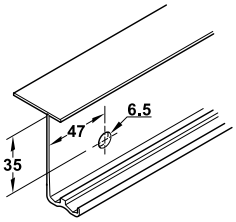

do stopera drzwi tylnych

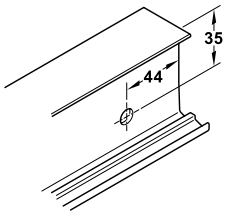

do stopera drzwi przednich

Vorfront – do drewna

→ Zestaw okuć

	zakres dostawy	grubość drzwi	szyna prowadząca mocowana pod wieńcem dolnym	szyna prowadząca mocowana od przodu wieńca dolnego
do 2 drzwi	4 wózki jezdne 4 stopery zaczepowe 4 prowadzenia materiały montażowe	16–21	400.51.165	400.51.174
		22–26	400.51.167	400.51.176
do 3 drzwi	6 wózków jezdnych 6 stoperów zaczepowych 1 stoper zaczepowy drzwi środkowych 6 prowadzeń materiały montażowe	16–21	400.51.166	400.51.175
		22–26	400.51.168	400.51.177

opakowanie: 1 zestaw

Wskazówki dotyczące zamówienia
Hamulce Smuso, zestaw e-drive, szyny jezdne i prowadzące nie są zawarte w zestawie, należy je zamówić osobno.

→ Zestaw hamulców Smuso

	wersja	zakres dostawy	grubość drzwi mm	nr artykułu
do 2 drzwi	hamulec jednostronny	2 hamulce Smuso CD 2 aktywatory (po 1 na drzwi tylne i przednie) 2 płytki dystansowe	16–26	400.51.421
do 3 drzwi	hamulec jednostronny	2 hamulce Smuso CD 1 hamulec do drzwi środkowych Smuso MD 3 aktywatory (po 1 na drzwi zewnętrzne i środkowe)	16–26	400.51.422

opakowanie: 1 szt.

Wskazówki dotyczące zamówienia
Podstawowy zestaw okuć nie jest częścią zestawu, należy go zamówić osobno.

→ Zestaw e-drive do elektrycznego przesuwania drzwi

	zakres dostawy	do szerokości korpusu	nr artykułu
do 2 drzwi	1 moduł e-drive 2 ramiona łączące	1600-2400 mm	400.51.950
		2400-4000 mm	400.51.951
do 3 drzwi	1 moduł e-drive 3 ramiona łączące	2500-3100 mm	400.51.952
		3100-4000 mm	400.51.953

opakowanie: 1 szt.

Wskazówki dotyczące zamówienia
Podstawowy zestaw okuć nie jest częścią zestawu, należy go zamówić osobno.

→ Szyny

		materiał	wykończenie/ kolor	długość m	nr artykułu
szyna jezdna podwójna, do przykręcania	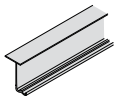	aluminium	anodowane na srebrno	2,5	402.54.602
				3,5	402.54.603
szyna prowadząca podwójna, do przykręcania pod wieńcem dolnym	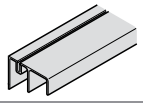	aluminium	anodowane na srebrno	2,5	400.52.954
				3,5	400.52.955
szyna prowadząca podwójna, wstępnie nawiercona, do przykręcania od przodu wieńca dolnego	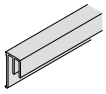	aluminium	anodowane na srebrno	2,5	400.63.904
				3,5	400.63.905

opakowanie: 1 szt.

Wskazówki dotyczące zamówienia
Szyna jezdna podwójna górna ze stali jest dostępna na zapytanie.

Vorfront – do drewna

Häfele Slido F-Line42 50A

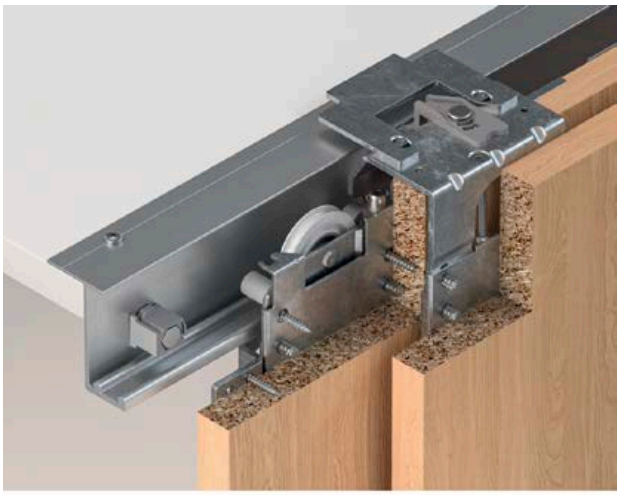

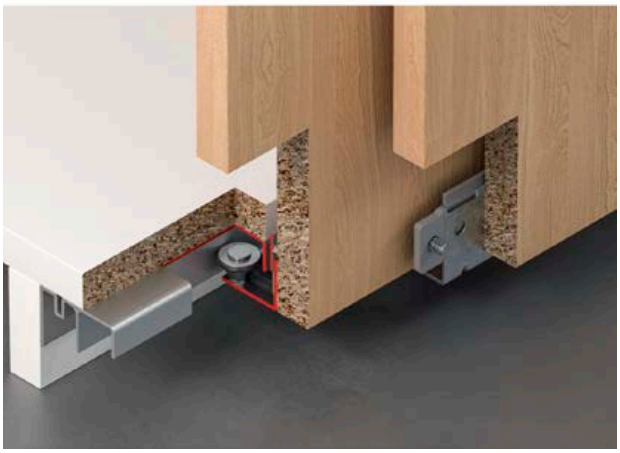

> Pozwala na otwieranie synchroniczne

> grubość drzwi:	16–22 mm
> waga drzwi:	20–50 kg
> materiał:	wózki jezdne i prowadzenie: stal szyna jezdna i prowadząca: aluminium
> wózki jezdne:	wózki jezdne górne, 1 rolka
> charakterystyka zespołu jezdnego:	rolki z łożyskami kulkowymi: tworzywo sztuczne, oś: stal
> stopery:	przykręcany do szyny jezdnej
> możliwość regulacji:	wysokość ±2 mm obustronnie
> montaż:	wózki jezdne i mocowanie prowadzenia przykręcane do drzwi, szyna jezdna do przykręcenia do wieńca górnego, szyna prowadząca do przykręcenia pod wieńcem dolnym od zewnątrz lub środka korpusu (opcja)
> wymagana głębokość:	w przypadku montażu systemu e-drive głębokość bez drzwi min. 450 mm

Wymiary montażowe

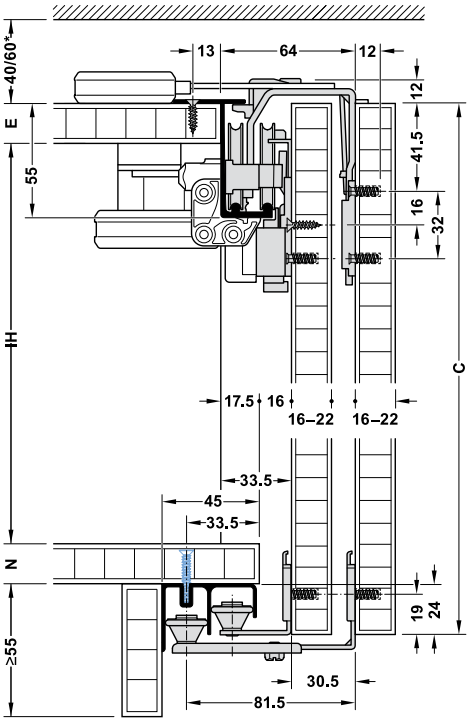

Schemat wierceń

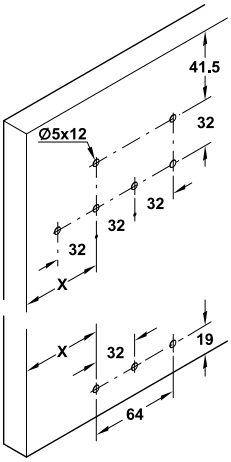

X = G + 51 mm
G = nałożenie drzwi na bok korpusu

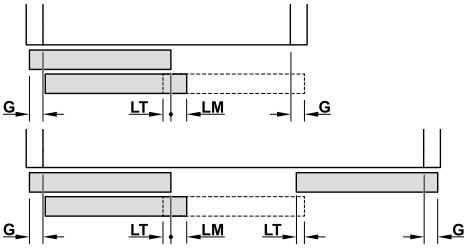

LM = uskok drzwi (30 mm)
LT = nałożenie drzwi (zalecane 20 mm)
G = nałożenie drzwi na bok korpusu

Możliwości przykręcania szyny prowadzącej pod wieńcem dolnym
> przykręcana od zewnątrz
> przykręcana od wewnątrz z wykorzystaniem kanału na wkręt

C = wysokość drzwi
IH = wysokość korpusu w świetle
E = grubość wieńca górnego (16–20 mm)
N = grubość wieńca dolnego

Obliczanie wysokości frontu
C = IH + E + N + 24 mm

*przy użyciu e-drive

Vorfront – do drewna

Montaż stopera zaczepowego

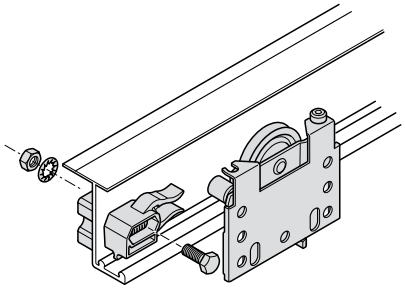

wózek jezdny drzwi tylnych

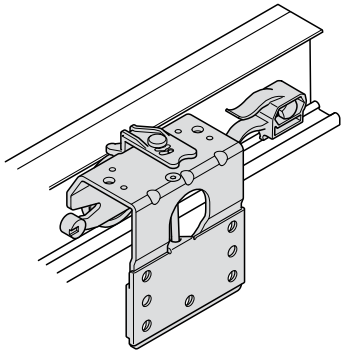

wózek jezdny drzwi przednich

Schemat wierceń

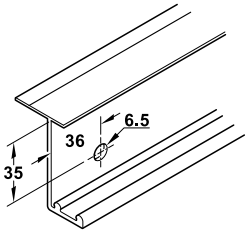

do stopera drzwi tylnych

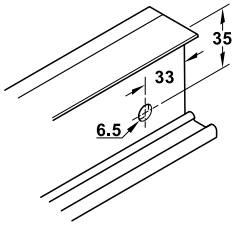

do stopera drzwi przednich

→ Zestaw okuć

	wersja	zakres dostawy	nr artykułu
do 2 drzwi	ze stoperami zaczepowymi	4 wózki jezdne 4 prowadzenia 2 klocki stabilizujące 2 stopery zaczepowe	400.51.532
	z hamulcem jednostronnym, 50 kg	4 wózki jezdne 4 prowadzenia 2 klocki stabilizujące 2 stopery końcowe 2 hamulce Smuso CD z zabierakami	400.51.562
	z hamulcem obustronnym, 50 kg	4 wózki jezdne 4 prowadzenia 2 klocki stabilizujące 2 stopery końcowe 2 hamulce Smuso CD z zabierakami 1 hamulec Smuso OD z zabierakiem	400.51.922
do 3 drzwi	ze stoperami zaczepowymi	6 wózków jezdnych 6 prowadzeń 2 klocki stabilizujące 3 stopery zaczepowe	400.51.533
	z hamulcem jednostronnym, 50 kg	6 wózków jezdnych 6 prowadzeń 2 klocki stabilizujące 2 stopery końcowe 3 hamulce Smuso CD z zabierakami	400.51.563
	z hamulcem obustronnym, 50 kg	6 wózków jezdnych 6 prowadzeń 2 klocki stabilizujące 2 stopery końcowe 3 hamulce Smuso CD z zabierakami 2 hamulce Smuso OD z zabierakami	400.51.923
do 4 drzwi	z hamulcem jednostronnym, 50 kg	8 wózków jezdnych 8 prowadzeń 2 klocki stabilizujące 2 stopery końcowe 1 jeden mechanizm synchronizujący 3 hamulce Smuso CD z zabierakami	400.51.564
	z hamulcem obustronnym, 50 kg	8 wózków jezdnych 8 prowadzeń 2 klocki stabilizujące 2 stopery końcowe 3 hamulce Smuso CD z zabierakami 2 hamulce Smuso OD z zabierakami 1 jeden mechanizm synchronizujący	400.51.924

opakowanie: 1 zestaw

Vorfront – do drewna

→ Zestaw e-drive do elektrycznego przesuwania drzwi

	zakres dostawy	do szerokości korpusu	nr artykułu
do 2 drzwi	1 moduł e-drive 2 ramiona łączące	1600–2400 mm	400.51.211
		2400–4000 mm	400.51.212
do 3 drzwi	1 moduł e-drive 3 ramiona łączące	2500–3100 mm	400.51.213
		3100–4000 mm	400.51.214
do 4 drzwi	1 moduł e-drive 3 ramiona łączące	2500–3100 mm	400.51.215
		3100–4000 mm	400.51.216

opakowanie: 1 zestaw

Uwaga
Drzwi środkowe w wersji 3-drzwiowej mogą otwierać się tylko na jedną stronę.

Wskazówki dotyczące zamówienia
Szynę jezdną i prowadzącą należy zamówić osobno.

→ Szyny

		materiał	wykończenie/kolor	długość m	nr artykułu
szyna jezdna podwójna, do przykręcania	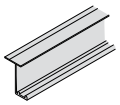	aluminium	anodowane na srebrno	2,5	400.52.962
				3,5	400.52.963
szyna prowadząca podwójna, do przykręcania pod wieńcem dolnym	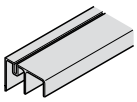	aluminium	anodowane na srebrno	2,5	400.52.954
				3,5	400.52.955

opakowanie: 1 szt.

Vorfront – do drewna

Häfele Slido F-Line43 70A

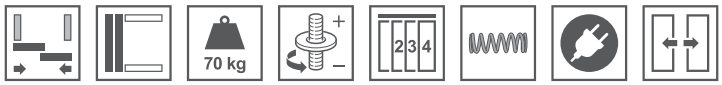

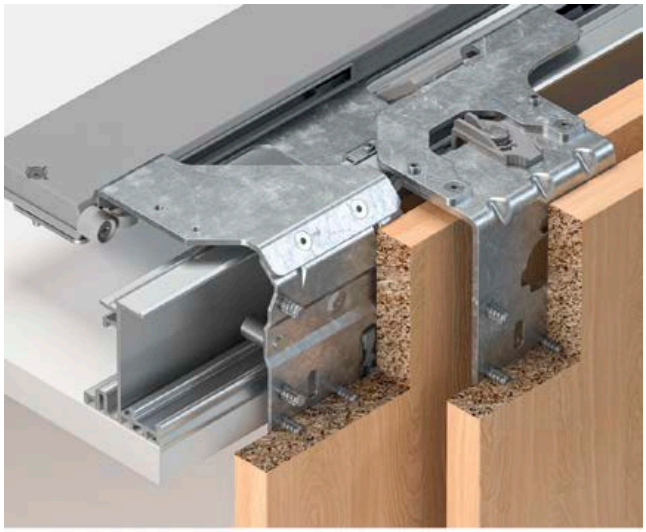

> Pozwala na otwieranie synchroniczne

> waga drzwi:	≥20 kg
> grubość drzwi:	19, 23, 28 i 40 mm
> materiał:	wózki jezdne i prowadzenie: stal, szyna jezdna i prowadząca: aluminium
> wózki jezdne:	wózki jezdne górne, 1 rolka
> charakterystyka zespołu jezdnego:	rolki z łożyskami kulkowymi: tworzywo sztuczne, oś: stal
> możliwość regulacji:	wysokość ±2 mm jednostronnie
> montaż:	wózki jezdne i mocowanie prowadzenia przykręcane do drzwi, szyna jezdna do przykręcenia na wieńcu górnym od środka, szyna prowadząca do przykręcenia pod wieńcem, dolnym od zewnątrz lub środka korpusu
> wymagana głębokość:	w przypadku montażu systemu e-drive minimalna głębokość bez drzwi min. 400 mm

Wymiary montażowe

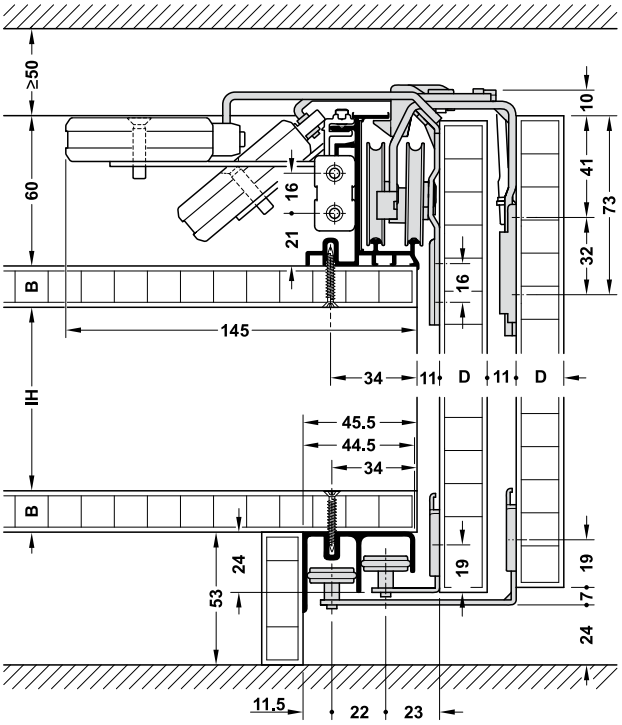

wysokość drzwi = IH + 2 x B + 82 mm

Schemat wierceń

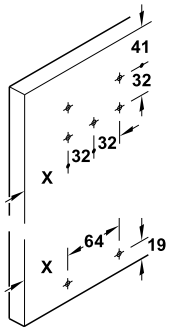

X = G + 40 mm
G = nałożenie drzwi na bok korpusu

IH = wysokość korpusu w świetle
B = grubość wieńca dolnego i górnego
D = grubość drzwi

Uwaga

Drzwi z hamulcami Smuso hamują zarówno przy zamykaniu i otwieraniu.
Standardowe pozycje drzwi
> 2 drzwi: tylne lewe, przednie prawe
> 3 drzwi: skrzydło środkowe w wersji z hamulcem otwiera się w obydwu kierunkach, wersja e-drive tylko w lewo
> 4 drzwi: szafa typu panorama, obydwa skrzydła zewnętrzne środkowe otwierają się równocześnie (dostępny profil wzmacniający wieniec górny)

nałożenie drzwi

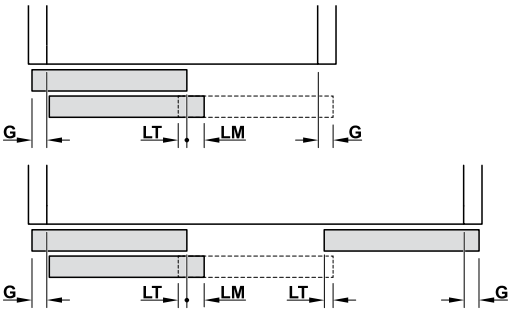

LM = uskok drzwi (80 mm)
LT = nałożenie drzwi (zalecane 20 mm)
G = nałożenie drzwi na bok korpusu

Vorfront – do drewna

→ Zestaw okuć

	zakres dostawy	grubość drzwi mm	nr artykułu
do 2 drzwi	2 wózki jezdne z łącznikami e-drive/Smuso 2 wózki jezdne z regulacją wysokości 4 prowadzenia 4 klipsy montażowe	<19	402.35.000
		<24	402.35.001
		<28	402.35.002
		<40	402.35.003
do 3 drzwi	3 wózki jezdne z łącznikami e-drive/Smuso 3 wózki jezdne z regulacją wysokości 6 prowadzeń 6 klipsów montażowych	<19	402.35.004
		<24	402.35.005
		<28	402.35.006
		<40	402.35.007
do 4 drzwi, synchroniczne	4 wózki jezdne z łącznikami e-drive/Smuso 4 wózki jezdne z regulacją wysokości 8 prowadzeń 8 klipsów montażowych 1 mechanizm synchronizujący	<19	402.35.008
		<24	402.35.009
		<28	402.35.010
		<40	402.35.011

opakowanie: 1 zestaw

Wskazówki dotyczące zamówienia
Stopery zaczepowe nie są częścią zestawów. Użycie zestawu Smuso lub e-drive jest obowiązkowe dla zapewnienia poprawnej pracy systemu. Zestawy Smuso, e-drive i szyny jezdne nie są częścią zestawu, należy zamówić je osobno.

→ Zestaw hamulców Smuso

	wersja	zakres dostawy	waga drzwi	nr artykułu
do 2 drzwi	hamulec obustronny	4 hamulce Smuso 2 aktywatory	do 50 kg	402.35.480
			do 70 kg	402.35.481
do 3 drzwi	hamulec obustronny	6 hamulców Smuso 3 aktywatory	do 50 kg	402.35.482
			do 70 kg	402.35.483
do 4 drzwi, synchroniczne	hamulec obustronny	6 hamulców Smuso 2 aktywatory 1 mechanizm aktywacji hamulca 1 łącznik do mechanizmu synchronizacji	do 50 kg	402.35.484
			do 70 kg	402.35.485

→ Zestaw e-drive do elektrycznego przesuwania drzwi

	zakres dostawy	do szerokości korpusu	nr artykułu
do 2 drzwi	2 łączniki e-drive 1 mechanizm e-drive z jednostką sterującą	1600–2400 mm	402.35.020
		2400-4000 mm	402.35.021
do 3 drzwi	3 łączniki e-drive 1 mechanizm e-drive z jednostką sterującą	2500-3100 mm	402.35.025
		3100-4000 mm	402.35.026
do 4 drzwi, synchroniczne	3 łączniki e-drive 1 łącznik do mechanizmu synchronizacji 1 mechanizm e-drive z jednostką sterującą	2500-3100 mm	402.35.030
		3100-4000 mm	402.35.031

opakowanie: 1 zestaw

→ Szyny i indywidualne elementy systemu

		materiał	wykończenie/kolor	długość m	nr artykułu
szyna jezdna przygotowana do dekorowania paskami HPL 0,8 mm		aluminium	anodowane na srebrno	2,5	402.35.625
				3,5	402.35.635
				6,0	402.35.660
szyna prowadząca podwójna, do przykręcania pod wieńcem dolnym	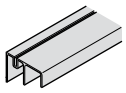	aluminium	anodowane na srebrno	2,5	400.52.954
				3,5	400.52.955
				6,0	400.52.956
profil wzmacniający do szaf typu panorama	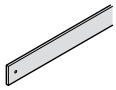	stal	ocynk	2,3	402.35.500

opakowanie: 1 szt.

Wskazówki dotyczące zamówienia
Do szaf typu panorama przy przegrodach od szerokości 1200 mm zalecamy użycie profilu wzmacniającego w obszarze mechanizmu synchronizacji.
W tym wypadku dodatkowa przegroda nie jest wymagana.

Infront – do drewna

Häfele Slido F-Line11 12A

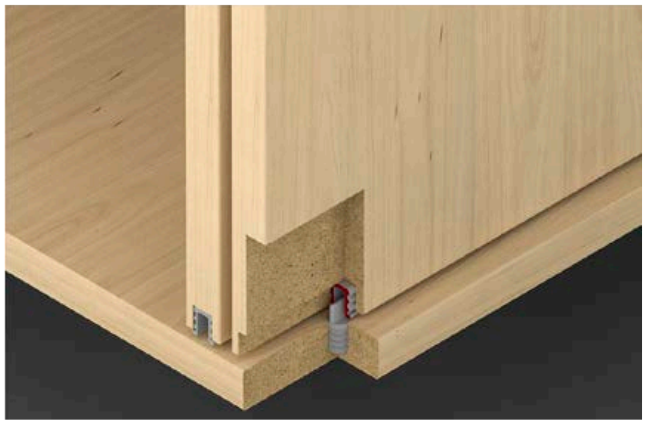

> grubość drzwi: min. 16 mm
> regulacja wysokości: ±1,5 mm na wózku jezdnym

Schemat wierceń

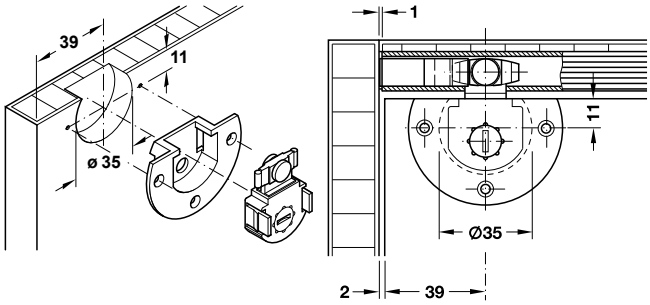

Nałożenie drzwi

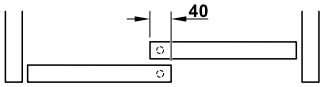

korpus z 2 drzwiami

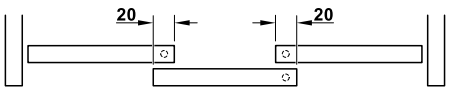

korpus z 3 drzwiami

Wymiary montażowe

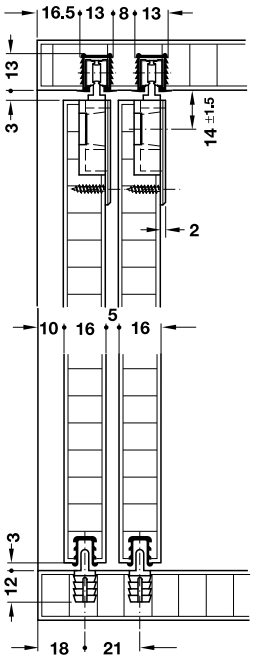

obliczanie długości szyny: szerokość korpusu w świetle -2 mm

→ obudowa i wózki jezdne

> materiał: tworzywo sztuczne
> kolor: szary

Obudowa

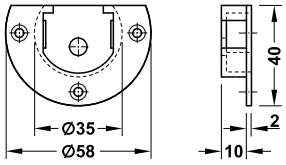

montaż	nr artykułu
do przykręcania	404.72.311

opakowanie: 1 szt.

Wózek jezdny

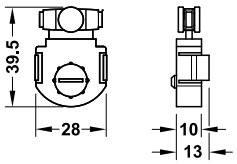

> regulacja wysokości: ±1,5 mm

montaż	nr artykułu
wczepiany	404.73.321

opakowanie: 1 szt.

Infront – do drewna

→ Pojedyncza szyna jezdna

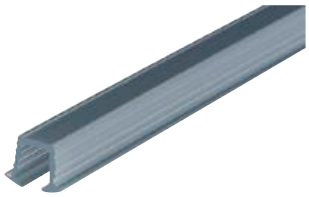

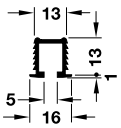

> materiał: tworzywo sztuczne
> montaż: do wciskania we frez

kolor	długość m	nr artykułu
czarny	2,0	404.71.302
srebrny	2,0	404.71.902

opakowanie: 1 szt.

→ Pojedyncza szyna prowadząca

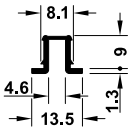

> materiał: tworzywo sztuczne
> montaż: do wciskania we frez

kolor	długość m	nr artykułu
czarny	2,0	404.71.800
srebrny	2,0	404.71.801

opakowanie: 1 szt.

→ Prowadzenie z rolkami

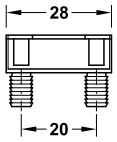

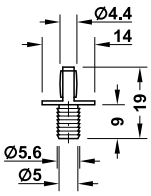

> materiał: tworzywo sztuczne

kolor	nr artykułu
szary	404.74.940

opakowanie: 1 szt.

→ Stoper drzwi

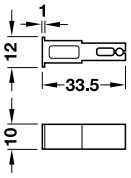

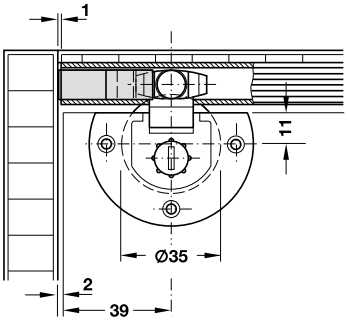

> materiał: tworzywo sztuczne
> montaż: do włożenia w szynę jezdną

kolor	nr artykułu
szary	404.74.003

opakowanie: 1 szt.

→ Prowadzenie
do wciskania w otwór

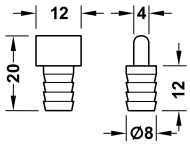

> materiał: tworzywo sztuczne

kolor	nr artykułu
szary	404.72.340

opakowanie: 1 szt.

Infront – do drewna

Häfele Slido F-Line21 12C

> szerokość drzwi:	>325 mm z hamulcem jednostronnym, >515 mm z hamulcem obustronnym
> grubość drzwi:	16–19 mm
> stoper drzwi:	wsuwany w szynę jezdną, zaczepowy lub do aktywacji hamulca
> materiał:	obudowa, wózki jezdne i prowadzenia: tworzywo sztuczne
> wózki jezdne:	system górny, z 2 rolkami
> charakterystyka zespołu jezdnego:	rolki z łożyskami ciernymi: tworzywo sztuczne, oś: stal
> zakres regulacji:	regulacja wysokości ±1,5 mm na wózku jezdnym
> montaż:	obudowa wózka do przykręcania, wózki jezdne beznarzędziowo (system szybkiego montażu), prowadzenie dolne wciskane w otwór

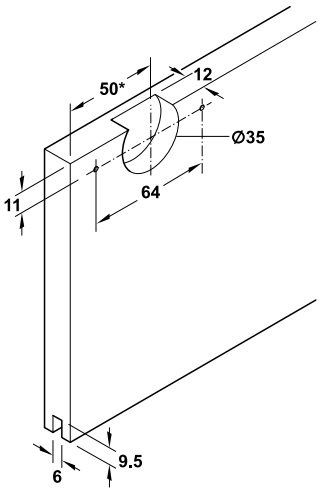

Schemat wierceń

* = przy użyciu zaślepki rewizyjnej + 43 mm

Wymiary montażowe

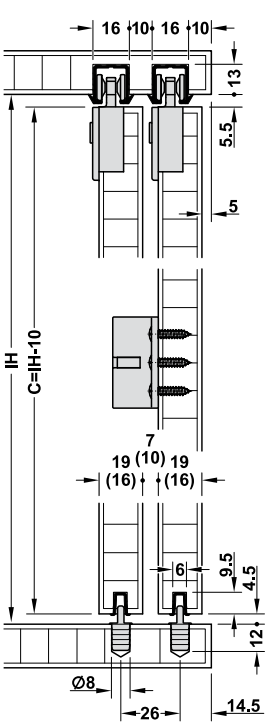

szyna górna wpuszczana

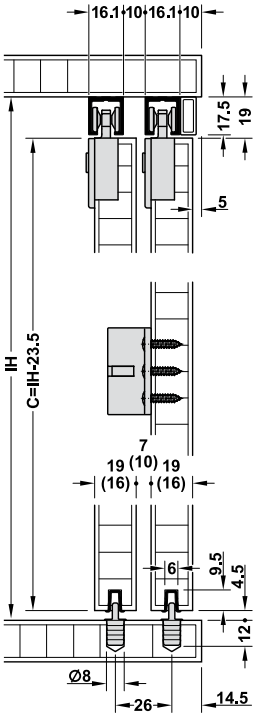

szyna górna nakładana (przykręcana)

IH = wysokość korpusu w świetle
C = wysokość drzwi

Nałożenie drzwi

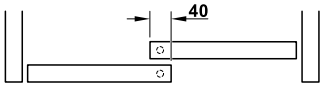

korpus z 2 drzwiami

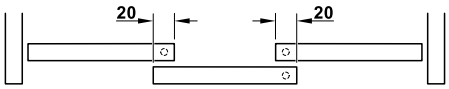

korpus z 3 drzwiami

wersje szyny jezdnej

pojedyncza szyna wpuszczana

podwójna szyna wpuszczana

pojedyncza szyna nakładana (przykręcana)

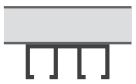

podwójna szyna nakładana (przykręcana)

Infront – do drewna

→ Zestaw

	wersja	zakres dostawy	nr artykułu
do 1 drzwi	ze stoperem zaczepowym	2 wózki jezdne 2 stopery zaczepowe 1 zaślepka rewizyjna 1 prowadzenie dolne 1 zestaw montażowy	402.33.011
	z hamulcem obustronnym, 12 kg	2 wózki jezdne z hamulcami 2 stopery aktywujące hamulec 1 prowadzenie dolne 1 zestaw montażowy	402.33.012
do 2 drzwi	ze stoperem zaczepowym	4 wózki jezdne 4 stopery zaczepowe 1 zabierak drzwi 2 zaślepki rewizyjne 2 prowadzenia dolne 1 zestaw montażowy	402.33.013
	z hamulcem jednostronnym, 12 kg	4 wózki jezdne (2 z hamulcem lewym/prawym) 4 stopery (2 zaczepowe, 2 aktywujące hamulec) 1 zabierak drzwi 2 prowadzenia dolne 1 zestaw montażowy	402.33.014
	z hamulcem obustronnym, 12 kg	4 wózki jezdne z hamulcem 4 stopery aktywujące hamulec 1 zabierak drzwi 2 prowadzenia dolne 1 zestaw montażowy	402.33.015

opakowanie: 1 zestaw

Wskazówki dotyczące zamówienia
Szyny jezdne i prowadzące należy zamówić osobno.
Do systemu 3-drzwiowego należy zamówić: 1 zestaw do 1 drzwi i 1 zestaw do 2 drzwi.

Uwaga
Rozstaw wózków jezdnych przy hamulcu jednostronnym musi wynosić min. 245 mm, przy hamulcu obustronnym 425 mm. Zaślepka rewizyjna nie może być użyta z wózkami z hamulcem (zaślepki rewizyjnej nie można zamówić osobno).

→ Szyny i akcesoria

		grubość wieńca górnego mm	materiał	wykończenie/ kolor	długość m	nr artykułu
pojedyncza szyna jezdna wpuszczana we frez 16 mm do przyklejania lub do przykręcania wkrętem z łbem płaskim 3 mm		wklejanie: min. 19 mm; przykręcanie: min. 30 mm	aluminium	surowe, widoczne elementy ryflowane	2,5 3,5	402.33.642 402.33.643
podwójna szyna jezdna wpuszczana we frez 16 mm do przyklejania lub do przykręcania wkrętem z łbem płaskim 3,5 mm		wklejanie: min. 19 mm; przykręcanie: min. 30 mm	aluminium	surowe, widoczne elementy ryflowane	2,5 3,5	402.33.652 402.33.653
pojedyncza szyna jezdna do przykręcania wkrętami z łbem płaskim 3,5 mm		–	aluminium	anodowane na srebrno	2,5 3,5	402.30.642 402.30.643
podwójna szyna jezdna do przykręcania wkrętami z łbem płaskim 3,5 mm do grubości drzwi 19 mm		–	aluminium	anodowane na srebrno	2,5 3,5	402.30.652 402.30.653
pojedyncza szyna prowadząca, wpuszczana, z zaczepem harpunowym przyklejenia we frez 6 mm		–	tworzywo sztuczne	szary	2,5 3,5	402.30.802 402.30.803
profil maskujący szynę, do przyklejania taśmą samoprzylepną		–	aluminium	anodowane na srebrno	2,5 3,5	402.33.412 402.33.413

opakowanie: 1 szt.

Infront – do drewna

Häfele Slido F-Line21 20C

> szerokość drzwi:	>350 mm z hamulcem jednostronnym, >530 mm z hamulcem obustronnym
> grubość drzwi:	16–19 mm
> stoper drzwi:	wsuwany w szynę jezdną, zaczepowy lub do aktywacji hamulca
> materiał:	obudowa, wózki jezdne i prowadzenia: tworzywo sztuczne
> wózki jezdne:	system górny, z 4 rolkami
> charakterystyka zespołu jezdnego:	rolki z łożyskami ciernymi: tworzywo sztuczne, oś: stal
> zakres regulacji:	regulacja wysokości ±2 mm na wózku jezdnym
> montaż:	obudowa wózka do przykręcania, wózki jezdne beznarzędziowo (system szybkiego montażu), prowadzenie dolne wciskane w otwór

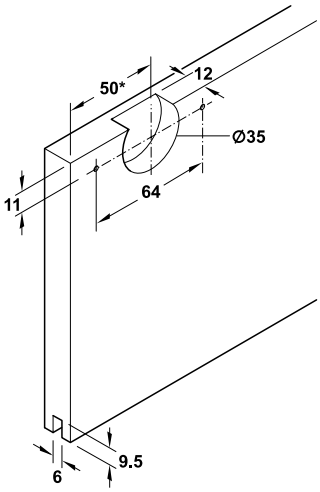

Schemat wierceń

* = przy użyciu zaślepki rewizyjnej + 43 mm

Wymiary montażowe

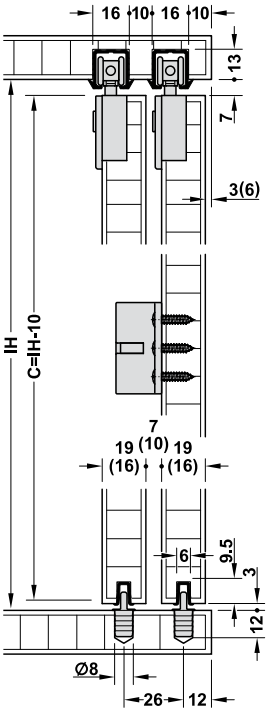

szyna górna wpuszczana

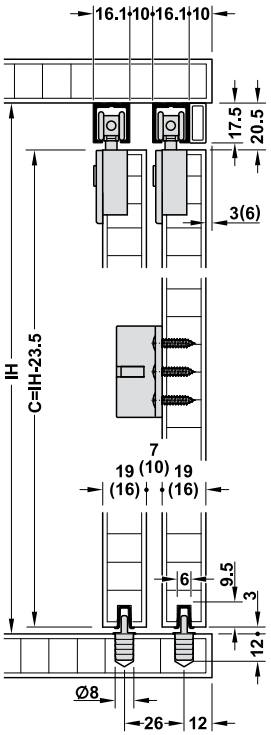

szyna górna nakładana (przykręcana)

IH = wysokość korpusu w świetle
C = wysokość drzwi

Nałożenie drzwi

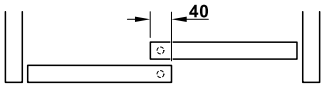

korpus z 2 drzwiami

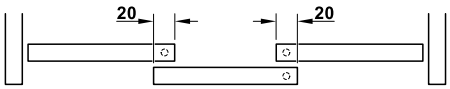

korpus z 3 drzwiami

wersje szyny jezdnej

pojedyncza szyna wpuszczana

podwójna szyna wpuszczana

pojedyncza szyna nakładana (przykręcana)

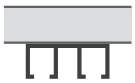

podwójna szyna nakładana (przykręcana)

Infront – do drewna

→ Zestaw

	wersja	zakres dostawy	nr artykułu
do 1 drzwi	ze stoperem zaczepowym	2 wózki jezdne 2 stopery zaczepowe 1 zaślepka rewizyjna 1 prowadzenie dolne 1 zestaw montażowy	402.33.016
	z hamulcem obustronnym, 20 kg	2 wózki jezdne z hamulcami 2 stopery aktywujące hamulec 1 prowadzenie dolne 1 zestaw montażowy	402.33.017
do 2 drzwi	ze stoperem zaczepowym	4 wózki jezdne 4 stopery zaczepowe 1 zabierak drzwi 2 zaślepki rewizyjne 2 prowadzenia dolne 1 zestaw montażowy	402.33.018
	z hamulcem jednostronnym, 20 kg	4 wózki jezdne (2 z hamulcem lewym/prawym) 4 stopery (2 zaczepowe, 2 aktywujące hamulec) 1 zabierak drzwi 2 prowadzenia dolne 1 zestaw montażowy	402.33.019
	z hamulcem obustronnym, 20 kg	4 wózki jezdne z hamulcem 4 stopery aktywujące hamulec 1 zabierak drzwi 2 prowadzenia dolne 1 zestaw montażowy	402.33.020

opakowanie: 1 zestaw

Wskazówki dotyczące zamówienia
Szyny jezdne i prowadzące należy zamówić osobno.
Do systemu 3-drzwiowego należy zamówić: 1 zestaw do 1 drzwi i 1 zestaw do 2 drzwi.

Uwaga
Rozstaw wózków jezdnych przy hamulcu jednostronnym musi wynosić min. 245 mm, przy hamulcu obustronnym 425 mm. Zaślepka rewizyjna nie może być użyta z wózkami z hamulcem (zaślepki rewizyjnej nie można zamówić osobno).

→ Szyny i akcesoria

		grubość wieńca górnego mm	materiał	wykończenie/ kolor	długość m	nr artykułu
pojedyncza szyna jezdna wpuszczana we frez 16 mm do przyklejania lub do przykręcania wkrętem z łbem płaskim 3 mm		wklejanie: min. 19 mm; przykręcanie: min. 30 mm	aluminium	surowe, widoczne elementy ryflowane	2,5 3,5	402.33.642 402.33.643
podwójna szyna jezdna wpuszczana we frez 16 mm do przyklejania lub do przykręcania wkrętem z łbem płaskim 3,5 mm		wklejanie: min. 19 mm; przykręcanie: min. 30 mm	aluminium	surowe, widoczne elementy ryflowane	2,5 3,5	402.33.652 402.33.653
pojedyncza szyna jezdna do przykręcania wkrętami z łbem płaskim 3,5 mm		–	aluminium	anodowane na srebrno	2,5 3,5	402.30.642 402.30.643
podwójna szyna jezdna do przykręcania wkrętami z łbem płaskim 3,5 mm do grubości drzwi 19 mm		–	aluminium	anodowane na srebrno	2,5 3,5	402.30.652 402.30.653
pojedyncza szyna prowadząca, wpuszczana, z zaczepem harpunowym przyklejenia we frez 6 mm		–	tworzywo sztuczne	szary	2,5 3,5	402.30.802 402.30.803
profil maskujący szynę, do przyklejania taśmą samoprzylepną		–	aluminium	anodowane na srebrno	2,5 3,5	402.33.412 402.33.413

opakowanie: 1 szt.

Infront – do drewna

Häfele Slido F-Line21 40C

> szerokość drzwi:	>370 mm z hamulcem jednostronnym, >550 mm z hamulcem obustronnym
> grubość drzwi:	16–19 mm
> stoper drzwi:	wsuwany w szynę jezdną, zaczepowy lub do aktywacji hamulca
> materiał:	obudowa, wózki jezdne i prowadzenia: tworzywo sztuczne
> wózki jezdne:	system górny, z 4 rolkami
> charakterystyka zespołu jezdnego:	rolki z łożyskami kulkowymi: tworzywo sztuczne, oś: stal
> zakres regulacji:	regulacja wysokości ±2 mm na wózku jezdnym
> montaż:	obudowa wózka do przykręcania, wózki jezdne beznarzędziowo (system szybkiego montażu), prowadzenie dolne wciskane w otwór

Schemat wierceń

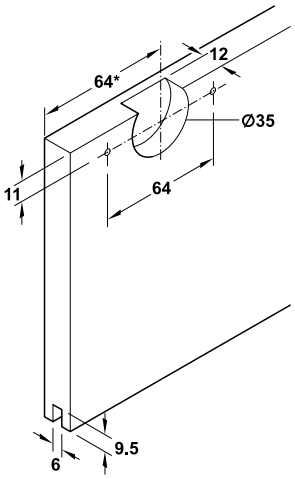

* = przy użyciu zaślepki rewizyjnej + 43 mm

Wymiary montażowe

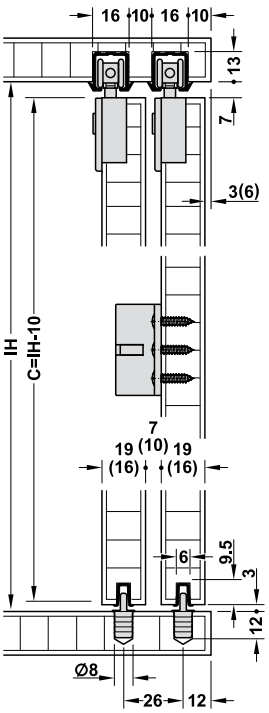

szyna górna wpuszczana

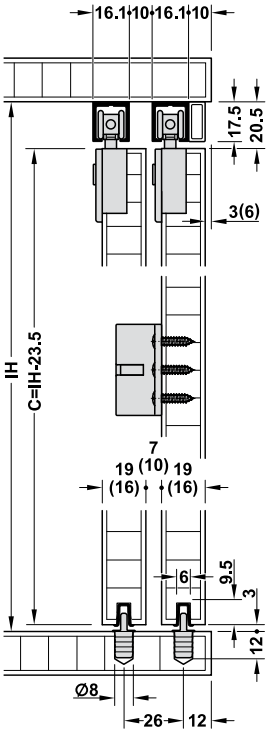

szyna górna nakładana (przykręcana)

IH = wysokość korpusu w świetle
C = wysokość drzwi

Nałożenie drzwi

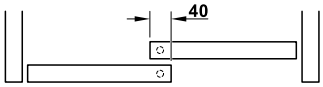

korpus z 2 drzwiami

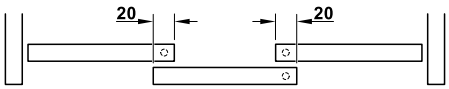

korpus z 3 drzwiami

wersje szyny jezdnej

pojedyncza szyna wpuszczana

podwójna szyna wpuszczana

pojedyncza szyna nakładana (przykręcana)

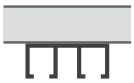

podwójna szyna nakładana (przykręcana)

Infront – do drewna

→ Zestaw

	wersja	zakres dostawy	nr artykułu
do 1 drzwi	ze stoperem zaczepowym	2 wózki jezdne 2 stopery zaczepowe 1 zaślepka rewizyjna 1 prowadzenie dolne 1 zestaw montażowy	402.33.024
	z hamulcem obustronnym, 40 kg	2 wózki jezdne z hamulcami 2 stopery aktywujące hamulec 1 prowadzenie dolne 1 zestaw montażowy	402.33.025
do 2 drzwi	ze stoperem zaczepowym	4 wózki jezdne 4 stopery zaczepowe 1 zabierak drzwi 2 zaślepki rewizyjne 2 prowadzenia dolne 1 zestaw montażowy	402.33.026
	z hamulcem jednostronnym, 40 kg	4 wózki jezdne (2 z hamulcem lewym/prawym) 4 stopery (2 zaczepowe, 2 aktywujące hamulec) 1 zabierak drzwi 2 prowadzenia dolne 1 zestaw montażowy	402.33.027
	z hamulcem obustronnym, 40 kg	4 wózki jezdne z hamulcem 4 stopery aktywujące hamulec 1 zabierak drzwi 2 prowadzenia dolne 1 zestaw montażowy	402.33.028

opakowanie: 1 zestaw

Wskazówki dotyczące zamówienia
Szyny jezdne i prowadzące należy zamówić osobno.
Do systemu 3-drzwiowego należy zamówić: 1 zestaw do 1 drzwi i 1 zestaw do 2 drzwi.

Uwaga
Rozstaw wózków jezdnych przy hamulcu jednostronnym musi wynosić min. 245 mm, przy hamulcu obustronnym 425 mm.
Zaślepka rewizyjna nie może być użyta z wózkami z hamulcem (zaślepki rewizyjnej nie można zamówić osobno)

→ Szyny i akcesoria

		grubość wieńca górnego mm	materiał	wykończenie/ kolor	długość m	nr artykułu
pojedyncza szyna jezdna wpuszczana we frez 16 mm do przyklejania lub do przykręcania wkrętem z łbem płaskim 3 mm		wklejanie: min. 19 mm; przykręcanie: min. 30 mm	aluminium	surowe, widoczne elementy ryflowane	2,5 3,5	402.33.642 402.33.643
podwójna szyna jezdna wpuszczana we frez 16 mm do przyklejania lub do przykręcania wkrętem z łbem płaskim 3,5 mm		wklejanie: min. 19 mm; przykręcanie: min. 30 mm	aluminium	surowe, widoczne elementy ryflowane	2,5 3,5	402.33.652 402.33.653
pojedyncza szyna jezdna do przykręcania wkrętami z łbem płaskim 3,5 mm		–	aluminium	anodowane na srebrno	2,5 3,5	402.30.642 402.30.643
podwójna szyna jezdna do przykręcania wkrętami z łbem płaskim 3,5 mm do grubości drzwi 19 mm		–	aluminium	anodowane na srebrno	2,5 3,5	402.30.652 402.30.653
pojedyncza szyna prowadząca, wpuszczana, z zaczepem harpunowym przyklejenia we frez 6 mm		–	tworzywo sztuczne	szary	2,5 3,5	402.30.802 402.30.803
profil maskujący szynę, do przyklejania taśmą samoprzylepną		–	aluminium	anodowane na srebrno	2,5 3,5	402.33.412 402.33.413

opakowanie: 1 szt.

Infront – do drewna

Häfele Slido F-Line12 20A

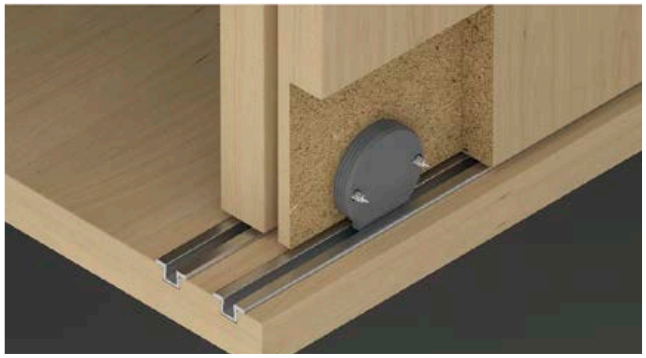

> grubość drzwi: min. 16 mm
> regulacja wysokości: ±1.5 mm na wózku jezdnym

Schemat wierceń

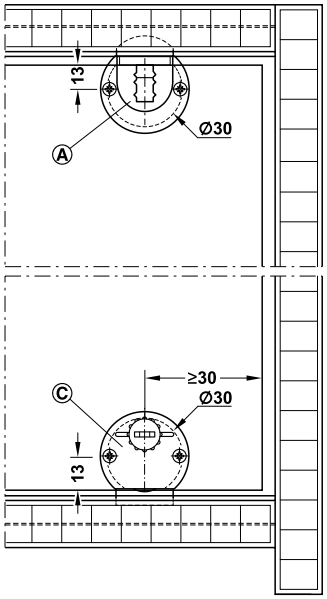

Wymiary montażowe

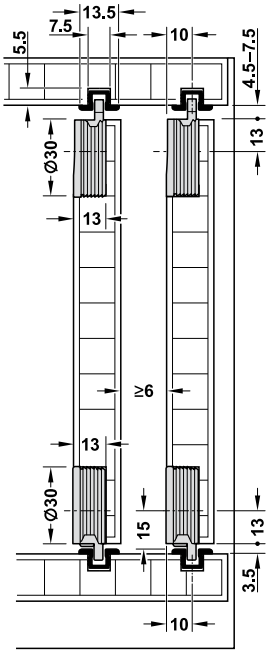

Ⓐ prowadzenie z ryglem blokującym
Ⓒ wózek jezdny z regulacją wysokości

→ prowadzenie
z ryglem blokującym

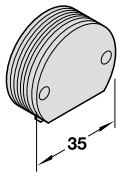

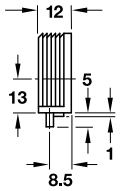

> materiał: tworzywo sztuczne
> wersja: z ryglem, blada w pozycji 5 i 8 mm
> montaż: do wciskania

kolor	nr artykułu
szary	404.19.320

opakowanie: 1 szt.

→ wózek jezdny
z regulacją wysokości

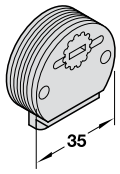

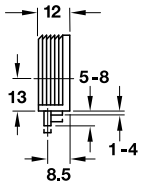

> regulacja wysokości: poprzez oś regulowaną
> materiał: tworzywo sztuczne
> montaż: do wciskania

kolor	nr artykułu
wózek jezdny: szary rolka: biała	404.20.340

opakowanie: 1 szt.

→ pojedyncza szyna jezdna i prowadząca

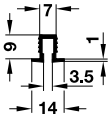

> wersja: z kołnierzem i zaczepem harpunowym
> długość: 3 m
> montaż: do wciśnięcia i wklejenia w rowku

materiał	wykończenie/kolor	nr artykułu
tworzywo sztuczne	brązowy	404.14.133
	biały	404.14.713
	czarny	404.14.313
	srebrny	404.14.913

opakowanie: 1 szt.

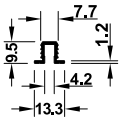

materiał	wykończenie/kolor	nr artykułu
aluminium	anodowane na srebrno	404.16.903

opakowanie: 1 szt.

Infront – do drewna

Häfele Slido F-Line12 30B

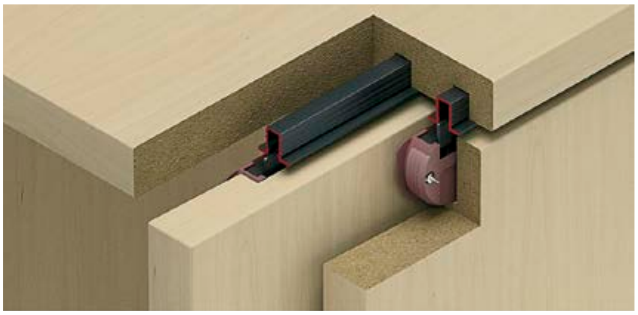

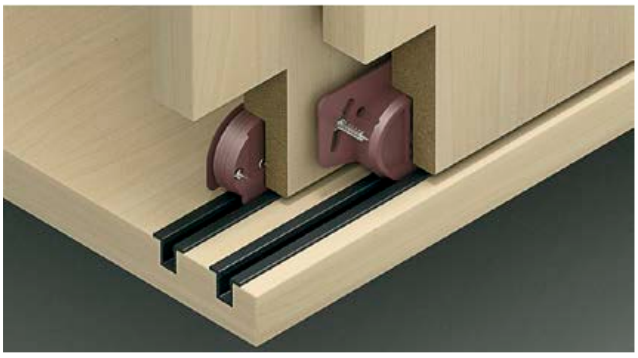

> grubość drzwi:	15–28 mm
> materiał:	tworzywo sztuczne
> wózki jezdne:	wózki jezdne dolne
> charakterystyka zespołu jezdnego:	łożyskowana oś
> możliwość regulacji:	wysokość ±1 mm z regulowanymi wózkami jezdnymi
> montaż:	szyny do wciskania i wklejania w rowku, wózki jezdne i prowadzenia do wciskania w otwór

Wymiary montażowe

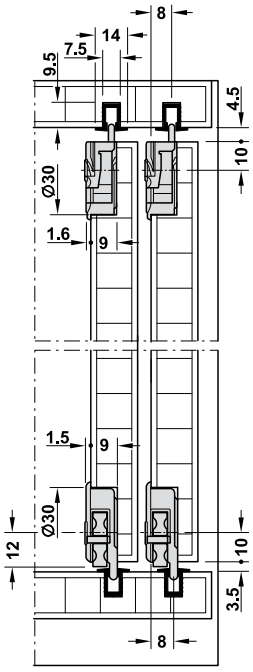

wózek jezdny bez regulacji wysokości

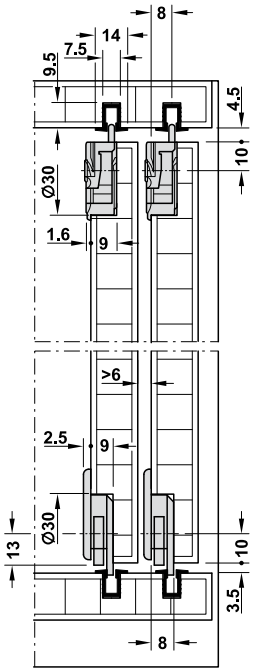

wózek jezdny z regulacją wysokości

Schemat wierceń

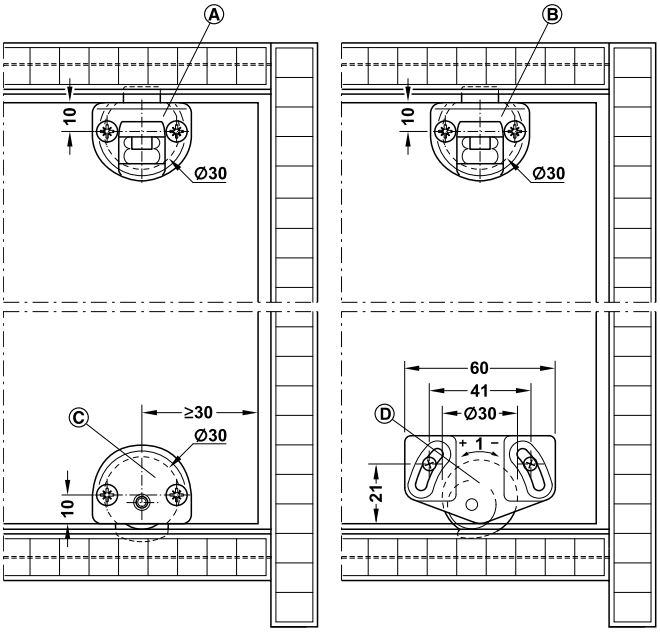

wózek jezdny bez regulacji wysokości

wózek jezdny z regulacją wysokości

Ⓐ prowadzenie z ryglem sprężynowym
Ⓑ prowadzenie z ryglem blokującym
Ⓒ wózek jezdny bez regulacji wysokości
Ⓓ wózek jezdny z regulacją wysokości

Nałożenie drzwi

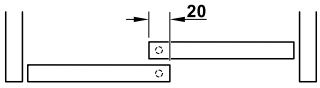

korpus z 2 drzwiami

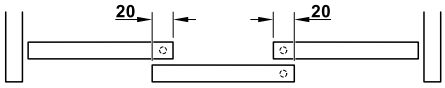

korpus z 3 drzwiami

Infront – do drewna

→ Zestaw

		wersja	zakres dostawy	biały	brązowy
do 1 drzwi	wózek jezdny z regulacją wysokości	prowadzenie z ryglem blokującym	2 wózki jezdne 2 prowadzenia	404.22.001	404.22.000
		prowadzenie z ryglem sprężynowym	2 wózki jezdne 2 prowadzenia	404.22.013	404.22.012
	zespół jezdny bez regulacji wysokości	prowadzenie z ryglem blokującym	2 wózki jezdne 2 prowadzenia	404.22.007	404.22.006
		prowadzenie z ryglem sprężynowym	2 wózki jezdne 2 prowadzenia	404.22.019	404.22.018

opakowanie: 1 zestaw

Wskazówki dotyczące zamówienia
Szyny jezdne i prowadzące należy zamówić osobno.
Przy większej ilości skrzydeł należy zamówić wielokrotność zestawu do 1 drzwi.

→ Szyny

		materiał	wykończenie/ kolor	długość m	nr artykułu
pojedyncza szyna jezdna i prowadząca	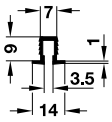	tworzywo sztuczne	brązowy	3,0	404.14.133
			czarny	3,0	404.14.313
			biały	3,0	404.14.713
			srebrny	3,0	404.14.913
pojedyncza szyna jezdna i prowadząca	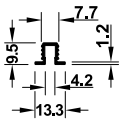	aluminium	anodowane na srebrno	3,0	404.16.903

opakowanie: 1 szt.

Infront – do szkła

Häfele Slido F-Line21 12D

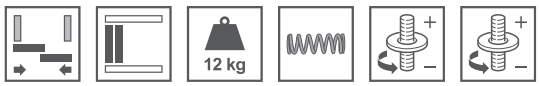

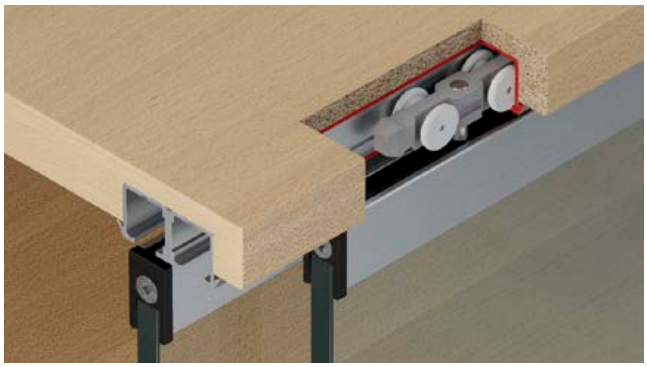

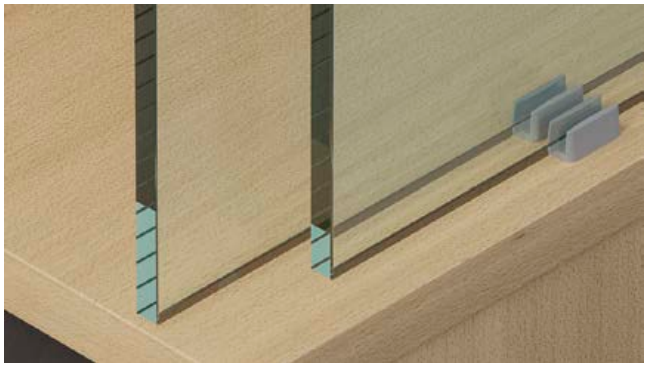

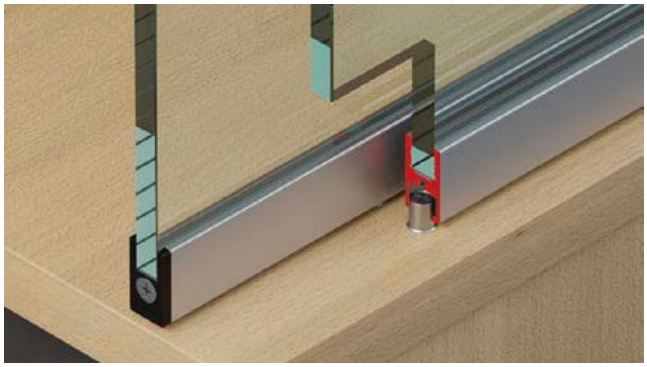

> wersja:	z dwoma profilami mocującymi górny/dolny i ukrytym prowadzeniem dolnym lub z profilem mocującym górnym i widocznym prowadzeniem dolnym
> szerokość drzwi:	>350 mm z hamulcem jednostronnym, >530 mm z hamulcem obustronnym
> grubość szkła:	6–8 mm
> stoper drzwi:	wsuwany w szynę jezdną, zaczepowy lub do aktywacji hamulca
> materiał:	wózki jezdne i prowadzenie dolne: tworzywo sztuczne
> wózki jezdne:	z 4 rolkami
> charakterystyka zespołu jezdnego:	rolki z łożyskami ciernymi: tworzywo sztuczne, oś: stal
> zakres regulacji:	regulacja wysokości ±2 mm na wózku jezdnym poprzez nakrętkę sześciokątną
> montaż:	szkło do profilu mocującego na klej, wózki jezdne do wsuwania i przykręcenie do górnego profilu mocowania szkła, prowadzenie dolne do przykręcania

Wymiary montażowe

Z górnym profilem mocującym szkło

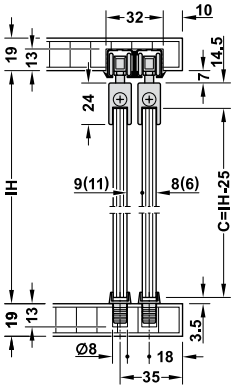

szyna górna wpuszczana

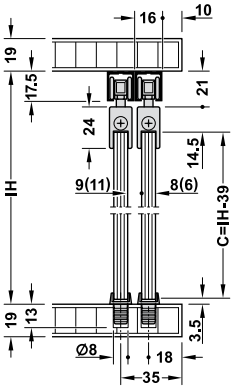

szyna górna nakładana (przykręcana)

Z górnym i dolnym profilem mocującym szkło

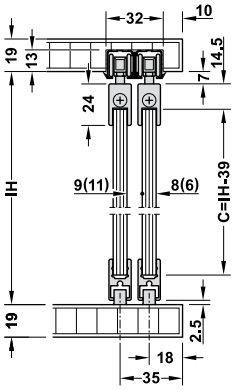

szyna górna wpuszczana

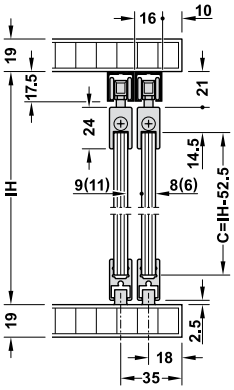

szyna górna nakładana (przykręcana)

IH = wysokość korpusu w świetle
C = wysokość drzwi

Szerokość drzwi B

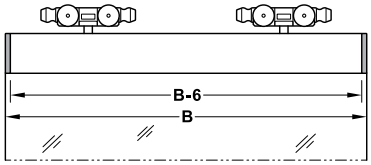

pozycja zabieraka drzwi

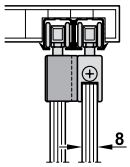

nałożenie drzwi

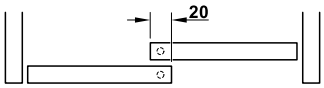

korpus z 2 drzwiami

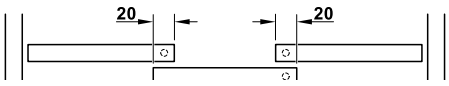

wersje szyny jezdnej

pojedyncza szyna wpuszczana

podwójna szyna wpuszczana

Infront – do szkła

→ Zestaw

	wersja	zakres dostawy	nr artykułu
do 1 drzwi	ze stoperem zaczepowym	2 wózki jezdne 2 stopery zaczepowe 1 zestaw prowadzenia dolnego, zaślepek i pomocy montażowych	402.33.032
	z hamulcem obustronnym, 12 kg	2 wózki jezdne z hamulcami 2 stopery aktywujące hamulec 1 zestaw prowadzenia dolnego, zaślepek i pomocy montażowych	402.33.037
do 2 drzwi	ze stoperem zaczepowym	4 wózki jezdne 4 stopery zaczepowe 1 zabierak drzwi 2 zestawy prowadzenia dolnego, zaślepek i pomocy montażowych	402.33.034
	z hamulcem jednostronnym, 12 kg	4 wózki jezdne (2 z hamulcem) 4 stopery (2 zaczepowe, 2 aktywujące hamulec) 1 zabierak drzwi 2 zestawy prowadzenia dolnego, zaślepek i pomocy montażowych	402.33.038
	z hamulcem obustronnym, 12 kg	4 wózki jezdne z hamulcem 4 stopery aktywujące hamulec 1 zabierak drzwi 2 zestawy prowadzenia dolnego, zaślepek i pomocy montażowych	402.33.039

opakowanie: 1 zestaw

Wskazówka dotycząca zamówienia
Szynę jezdną należy zamówić osobno.
Do systemu 3-drzwiowego należy zamówić: 1 zestaw do 1 drzwi i 1 zestaw do 2 drzwi.

Uwaga
Rozstaw wózków jezdnych przy hamulcu jednostronnym musi wynosić min. 245 mm, przy hamulcu obustronnym 425 mm.

→ Szyny i akcesoria

		grubość wieńca górnego mm	materiał	wykończenie/ kolor	długość m	nr artykułu
pojedyncza szyna jezdna wpuszczana we frez 16 mm do przyklejania lub do przykręcania wkrętem z łbem płaskim 3 mm		wklejanie: min. 19 mm; przykręcanie: min. 30 mm	aluminium	surowe, widoczne elementy ryflowane	2,5 3,5	402.33.642 402.33.643
podwójna szyna jezdna wpuszczana we frez 32 mm do przyklejania lub do przykręcania wkrętem z łbem płaskim 3,5 mm		wklejanie: min. 19 mm; przykręcanie: min. 30 mm	aluminium	surowe, widoczne elementy ryflowane	2,5 3,5	402.33.600 402.33.601
pojedyncza szyna jezdna do przykręcania wkrętami z łbem płaskim 3,5 mm		–	aluminium	anodowane na srebrno	2,5 3,5	402.30.642 402.30.643
profil mocujący do szkła górny/dolny		–	aluminium	–	2,5 3,5	402.33.700 402.33.701
Pattex spoiwo do szczelin 310 ml		–	silikon – kwaśny	przeźroczysty	–	003.55.171

opakowanie: 1 szt.

Infront – do szkła

Häfele Slido F-Line21 20D

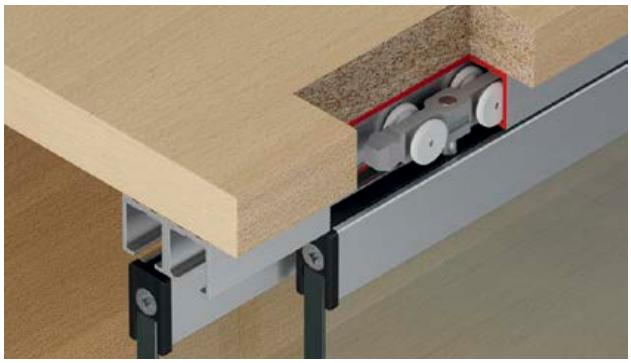

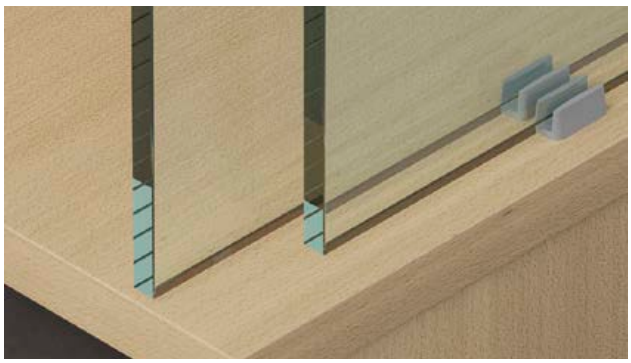

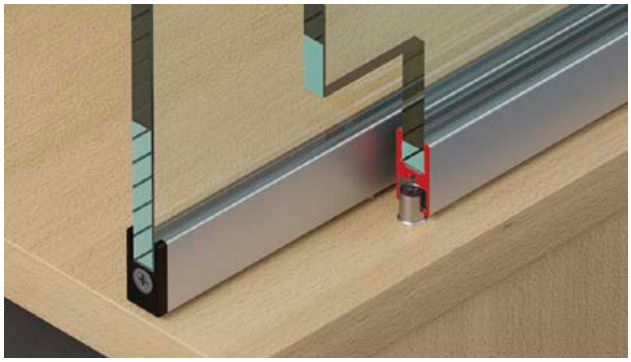

> wersja:	z dwoma profilami mocującymi górny/dolny i ukrytym prowadzeniem dolnym lub z profilem mocującym górnym i widocznym prowadzeniem dolnym
> szerokość drzwi:	>350 mm z hamulcem jednostronnym, >530 mm z hamulcem obustronnym
> grubość szkła:	6–8 mm
> stoper drzwi:	wsuwany w szynę jezdną, zaczepowy lub do aktywacji hamulca
> materiał:	wózki jezdne i prowadzenie dolne: tworzywo sztuczne
> wózki jezdne:	z 4 rolkami
> charakterystyka zespołu jezdnego:	rolki z łożyskami ciernymi: tworzywo sztuczne, oś: stal
> zakres regulacji:	regulacja wysokości ±2 mm na wózku jezdnym poprzez nakrętkę sześciokątną
> montaż:	szkło do profilu mocującego na klej, wózki jezdne do wsuwania i przykręcenie do górnego profilu mocowania szkła, prowadzenie dolne do przykręcania

Wymiary montażowe

Z górnym profilem mocującym szkło

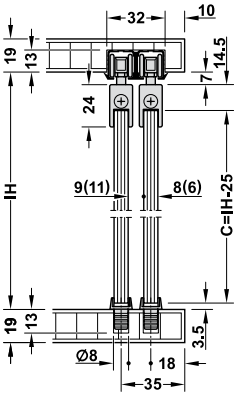

szyna górna wpuszczana

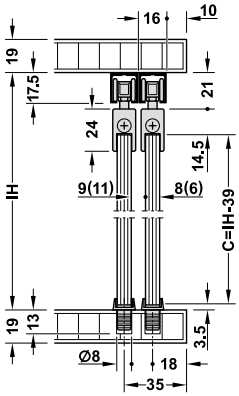

szyna górna nakładana (przykręcana)

Z górnym i dolnym profilem mocującym szkło

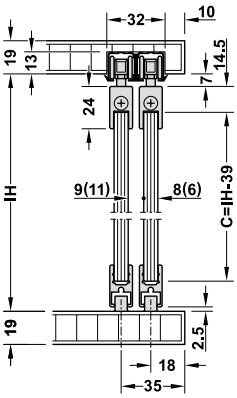

szyna górna wpuszczana

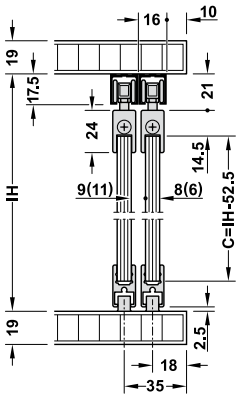

szyna górna nakładana (przykręcana)

IH = wysokość korpusu w świetle
C = wysokość drzwi

Szerokość drzwi B

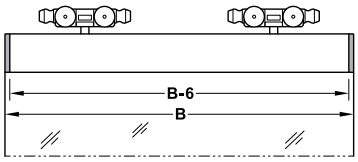

pozycja zabieraka drzwi

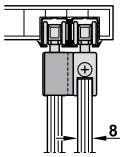

nałożenie drzwi

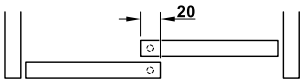

korpus z 2 drzwiami

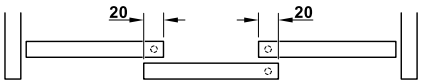

korpus z 3 drzwiami

wersje szyny jezdnej

pojedyncza szyna wpuszczana

podwójna szyna wpuszczana

pojedyncza szyna nakładana (przykręcana)

Infront – do szkła

→ Zestaw

	wersja	zakres dostawy	nr artykułu
do 1 drzwi	ze stoperem zaczepowym	2 wózki jezdne 2 stopery zaczepowe 1 zestaw prowadzenia dolnego, zaślepek i pomocy montażowych	402.33.032
	z hamulcem obustronnym, 20 kg	2 wózki jezdne z hamulcami 2 stopery aktywujące hamulec 1 zestaw prowadzenia dolnego, zaślepek i pomocy montażowych	402.33.033
do 2 drzwi	ze stoperem zaczepowym	4 wózki jezdne 4 stopery zaczepowe 1 zabierak drzwi 2 zestawy prowadzenia dolnego, zaślepek i pomocy montażowych	402.33.034
	z hamulcem jednostronnym, 20 kg	4 wózki jezdne (2 z hamulcem) 4 stopery (2 zaczepowe, 2 aktywujące hamulec) 1 zabierak drzwi 2 zestawy prowadzenia dolnego, zaślepek i pomocy montażowych	402.33.035
	z hamulcem obustronnym, 20 kg	4 wózki jezdne z hamulcem 4 stopery aktywujące hamulec 1 zabierak drzwi 2 zestawy prowadzenia dolnego, zaślepek i pomocy montażowych	402.33.036

opakowanie: 1 zestaw

Wskazówka dotycząca zamówienia
Szynę jezdną należy zamówić osobno.
Do systemu 3-drzwiowego należy zamówić: 1 zestaw do 1 drzwi i 1 zestaw do 2 drzwi.

Uwaga
Rozstaw wózków jezdnych przy hamulcu jednostronnym musi wynosić min. 245 mm, przy hamulcu obustronnym 425 mm.

→ Szyny i akcesoria

		grubość wieńca górnego mm	materiał	wykończenie/ kolor	długość m	nr artykułu
pojedyncza szyna jezdna wpuszczana we frez 16 mm do przyklejania lub do przykręcania wkrętem z łbem płaskim 3 mm		wklejanie: min. 19 mm; przykręcanie: min. 30 mm	aluminium	surowe, widoczne elementy ryflowane	2,5	402.33.642
					3,5	402.33.643
podwójna szyna jezdna wpuszczana we frez 32 mm do przyklejania lub do przykręcania wkrętem z łbem płaskim 3,5 mm		wklejanie: min. 19 mm; przykręcanie: min. 30 mm	aluminium	surowe, widoczne elementy ryflowane	2,5	402.33.600
					3,5	402.33.601
pojedyncza szyna jezdna do przykręcania wkrętami z łbem płaskim 3,5 mm		–	aluminium	anodowane na srebrno	2,5	402.30.642
					3,5	402.30.643
profil mocujący do szkła górny/dolny		–	aluminium	–	2,5	402.33.700
					3,5	402.33.701
Pattex spoiwo do szczelin 310 ml		–	silikon – kwaśny	przeźroczysty	–	003.55.171

opakowanie: 1 szt.

Infront – do szkła
Häfele Slido F-Line14 25A

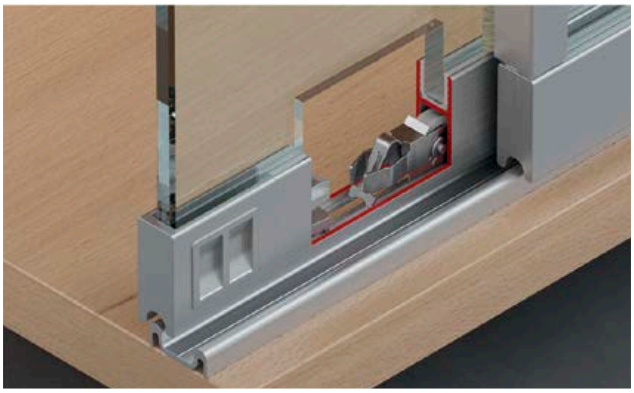

> wysokość drzwi:	max. 1400
> szerokość drzwi:	min. 600 mm, max. 1200 mm
> grubość szkła:	6 lub 8 mm
> wózki jezdne:	wózki jezdne dolne, 1 rolka
> charakterystyka zespołu jezdnego:	rolka z łożyskiem kulkowym: tworzywo sztuczne
> montaż:	bez konieczności wiercenia w szkle

Wymiary montażowe

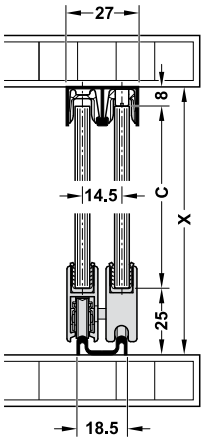

Wskazówka dotycząca zamówienia
na 2 drzwi należy zamówić:
> 4 wózki jezdne
> 1 narzędzie montażowe do wózków
> 6 zabezpieczeń przed wyczepieniem
> 4 elementy końcowe lub 3 elementy końcowe i zamek
> szyna prowadząca
> profil mocujący do szkła i wózków jezdnych
> profil mocujący w przypadku szkła o grubości 6 mm
> profil przeciwkurzowy (opcjonalnie)

Obliczanie wysokości szkła C:
C = X – (25 + 8)

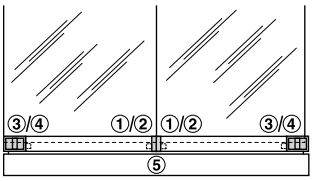

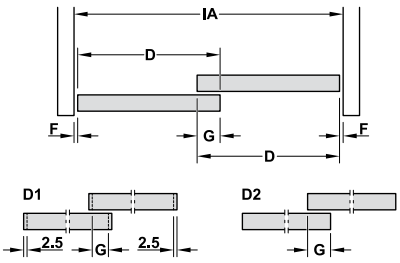

Obliczanie szerokości szkła D (D1 i D2)
CN = liczba drzwi
IA = szerokość korpusu w świetle
F = szczelina
G = nałożenie drzwi

①, ③ $$D1 = \frac{(CN-1)xG+IA}{CN} - 5 - (2xF)$$

②, ④, ⑤ $$D2 = \frac{(CN-1)xG+IA}{CN} - (2xF)$$

Szerokość szkła D1

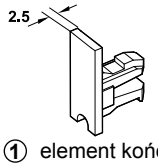

① element końcowy pełny

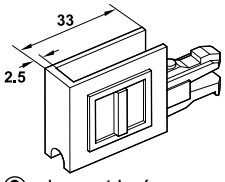

③ element końcowy pełny z uchwytem

Szerokość szkła D2

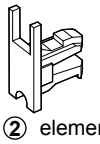

② element końcowy z wycięciem na szkło

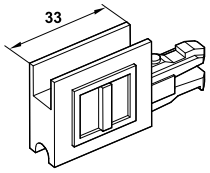

④ element końcowy z wycięciem na szkło i uchwytem

Montaż wózków jezdnych

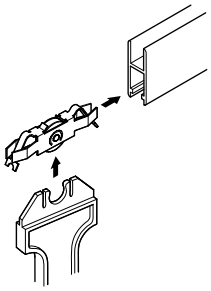

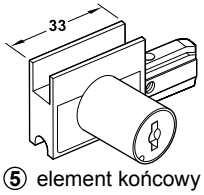

⑤ element końcowy z wycięciem na szkło i zamkiem

Infront – do szkła

→ Indywidualne elementy systemu

	do grubości szkła (mm)	wersja	materiał	wykończenie/kolor	opakowanie szt.	nr artykułu
wózki jezdne do wsunięcia i zamocowania	6 i 8	–	stal, rolki: tworzywo sztuczne	ocynkowane, rolki: białe	1 lub 100 szt.	415.13.104
narzędzie montażowe do wózków	6 i 8	–	tworzywo sztuczne		1 lub 10	415.13.060
zabezpieczenie przed wyczepieniem i ocieraniem, do nałożenia i przykręcenia do szyny prowadzącej, długość 50 mm	6	–	tworzywo sztuczne	biały, półprzeźroczysty	1 lub 100	415.13.050
	8					415.13.051
① element końcowy pełny do nakładania i mocowania	6 i 8	–	tworzywo sztuczne	chrom matowy	1 lub 100	415.13.020
② element końcowy pełny do nałożenia i wklejenia	6 i 8	–	tworzywo sztuczne	chrom matowy	1 lub 100	415.13.021
③ element końcowy z wycięciem na szkło do nałożenia i wklejenia	6 i 8	–	tworzywo sztuczne	chrom matowy	1 lub 50	415.13.170
④ element końcowy z wycięciem na szkło i uchwytem do nałożenia i przykręcenia	6 i 8	–	tworzywo sztuczne	chrom matowy	1 lub 50	415.13.010
⑤ element końcowy z wycięciem na szkło i zamkiem	6 i 8	zamknięcie powtarzalne	znal	chrom matowy	1	233.02.420

→ Szyny i akcesoria

		do grubości szkła mm	materiał	wykończenie/kolor	długość m	nr artykułu
podwójna szyna górna prowadząca do przykręcania	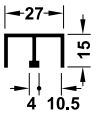	6 i 8	aluminium	anodowane na srebrno	2,5	415.10.925
					5,0	415.10.950
				anodowane na srebrno, polerowane	5,0	415.10.805
podwójna szyna górna prowadząca do przykręcania (bez użycia zabezpieczenia przed wyczepieniem)	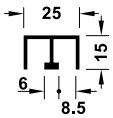	6	aluminium	na zewnątrz: anodowany na srebrno, od wewnątrz: flokowana	2,5	415.10.882
szyna dolna jezdna do przykręcania	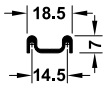	6 i 8	aluminium	anodowane na srebrno	2,5	415.11.925
					5,0	415.11.950
				anodowane na srebrno, polerowane	5,0	415.11.605
profil mocujący do szkła i wózków jezdnych	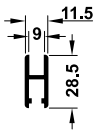	6 i 8	aluminium	anodowane na srebrno	2,5	415.12.652
					5,0	415.12.950
				anodowane na srebrno, polerowane	5,0	415.12.605
uszczelka mocująca do szkła, do wsunięcia w profil mocujący	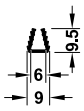	6	tworzywo sztuczne	szary	2,5	415.13.622
					5,0	415.13.625
profil antykurzowy, do wklejania za pomocą silikonu	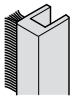	6	aluminium/ tworzywo sztuczne	anodowane na srebrno	5,0	416.13.935
		8				416.13.925

opakowanie: 1 szt.

Uwaga
Drzwi ze szkła o grubości 8 mm muszą być wklejane do profilu mocującego za pomocą silikonu.

Drzwi składano-przesuwne Vorfront/Mixfront/Infront – drewno

Häfele Slido F-Fold61 25/50A

> szerokość drzwi:	25 kg: <550 mm, 50 kg: <600
> grubość drzwi:	16–19 mm
> waga drzwi:	12,5/25 kg (25/50 kg na parę drzwi)
> możliwość regulacji:	regulacja poprzez zawiasy
> zespół jezdny:	górny, z 4 rolkami
> charakterystyka zespołu jezdnego:	rolki z tworzywa sztucznego, łożyskowane
> wersja:	montaż drzwi do panelu bocznego za pomocą zawiasów puszkowych
> montaż:	wózki jezdne wieszane na szynie bez użycia narzędzi
> zastosowanie:	może również być stosowany do drzwi z ramką aluminiową o szerokości >50 mm

schemat otworów na drzwiach

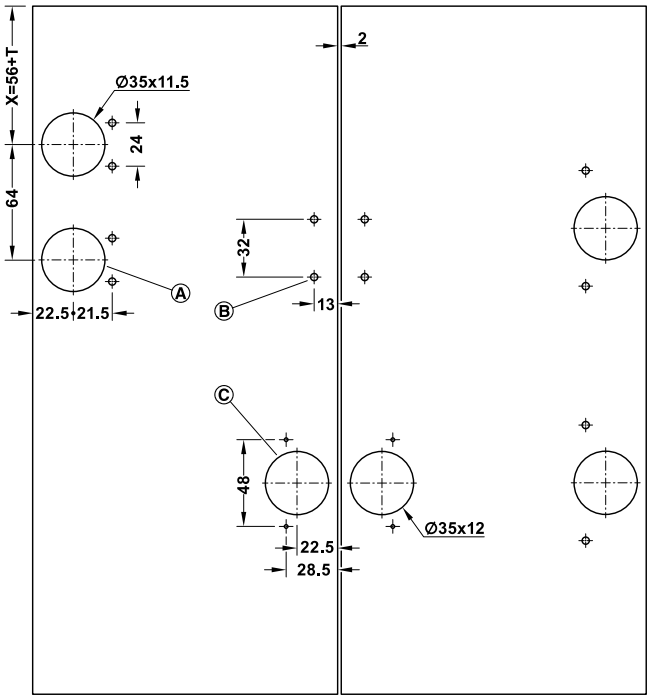

Ⓐ otwór nie wymagany przy wersji 25 kg
Ⓑ przy zawiasie łączącym zwykłym
Ⓒ przy zawiasie łączącym regulowanym

wymiary montażowe

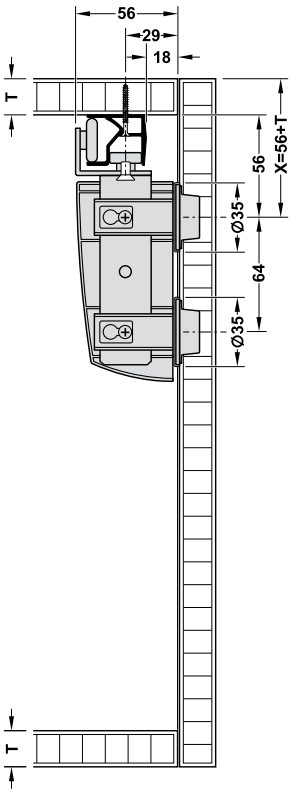

wymagane miejsce

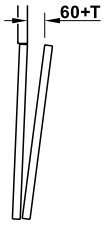

Kalkulacja szerokości drzwi

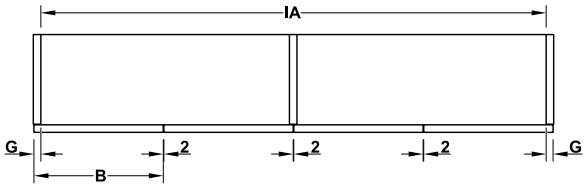

1 para drzwi

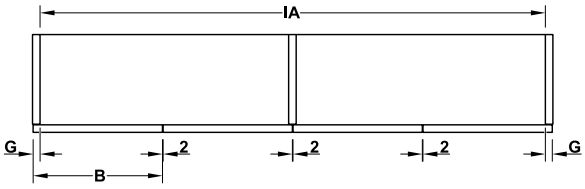

2 pary drzwi

B = (IA + 2G – 2)/2

B = szerokość drzwi
G = nałożenie drzwi na panel boczny
IA = szerokość korpusu w świetle
T = grubość drzwi

Drzwi składano-przesuwne Vorfront/Mixfront/Infront – drewno

→ Zestaw

waga drzwi kg	wersja	montaż	zakres dostawy	nr artykułu
25	z zawiasem łączącym zwykłym bez zaślepki	lewy	1 wózek jezdny z 1 zawiasem puszkowym do drzwi lewych 4 zawiasy łączące	409.36.032
		prawy	1 wózek jezdny z 1 zawiasem puszkowym do drzwi prawych 4 zawiasy łączące	409.36.033
		lewy i prawy (zestaw)	1 wózek jezdny z 1 zawiasem puszkowym do drzwi lewych 1 wózek jezdny z 1 zawiasem puszkowym do drzwi prawych 8 zawiasów łączących	409.36.036
	z zawiasem łączącym regulowanym bez zaślepki	lewy	1 wózek jezdny z 1 zawiasem puszkowym do drzwi prawych 4 zawiasy łączące regulowane	409.36.038
		prawy	1 wózek jezdny z 1 zawiasem puszkowym do drzwi prawych 4 zawiasy łączące regulowane	409.36.039
		lewy i prawy (zestaw)	1 wózek jezdny z 1 zawiasem puszkowym do drzwi lewych 1 wózek jezdny z 1 zawiasem puszkowym do drzwi prawych 8 zawiasów łączących regulowanych	409.36.042
	z zawiasem łączącym regulowanym z zaślepką białą	lewy	1 wózek jezdny z 1 zawiasem puszkowym do lewych 4 zawiasy łączące regulowane 1 zaślepka biała	409.36.044
		prawy	1 wózek jezdny z 1 zawiasem puszkowym do drzwi prawych 4 zawiasy łączące regulowane 1 zaślepka biała	409.36.045
		lewy i prawy (zestaw)	1 wózek jezdny z 1 zawiasem puszkowym do drzwi lewych 1 wózek jezdny z 1 zawiasem puszkowym do drzwi prawych 8 zawiasów łączących regulowanych 2 zaślepki białe	409.36.048
50	z zawiasem łączącym zwykłym bez zaślepki	lewy	1 wózek jezdny z 2 zawiasami puszkowymi do drzwi lewych 4 zawiasy łączące	409.36.034
		prawy	1 wózek jezdny z 2 zawiasami puszkowymi do drzwi prawych 4 zawiasy łączące	409.36.035
		lewy i prawy (zestaw)	1 wózek jezdny z 2 zawiasami puszkowymi do drzwi lewych 1 wózek jezdny z 2 zawiasami puszkowymi do drzwi prawych 8 zawiasów łączących	409.36.037
	z zawiasem łączącym regulowanym bez zaślepki	lewy	1 wózek jezdny z 2 zawiasami puszkowymi do drzwi lewych 4 zawiasy łączące regulowane	409.36.040
		prawy	1 wózek jezdny z 2 zawiasami puszkowymi do drzwi prawych 4 zawiasy łączące regulowane	409.36.041
		lewy i prawy (zestaw)	1 wózek jezdny z 2 zawiasami puszkowymi do drzwi lewych 1 wózek jezdny z 2 zawiasami puszkowymi do drzwi prawych 8 zawiasów łączących regulowanych	409.36.043
	z zawiasem łączącym regulowanym z zaślepką białą	lewy	1 wózek jezdny z 2 zawiasami puszkowymi do drzwi lewych 4 zawiasy łączące regulowane 1 zaślepka biała	409.36.046
		prawy	1 wózek jezdny z 2 zawiasami puszkowymi do drzwi prawych 4 zawiasy łączące regulowane 1 zaślepka biała	409.36.047
		lewy i prawy (zestaw)	1 wózek jezdny z 2 zawiasami puszkowymi do drzwi lewych 1 wózek jezdny z 2 zawiasami puszkowymi do drzwi prawych 8 zawiasów łączących regulowanych 2 zaślepki białe	409.36.049

opakowanie: 1 zestaw

Wskazówka dotycząca zamówienia
Szynę jezdną, materiały montażowe i zawiasy puszkowe łączące drzwi z panelem bocznym nie są częścią zestawu. Należy zamówić je osobno.

→ Szyny

		materiał	wykończenie	długość mm	nr artykuły
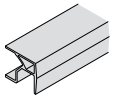	szyna jezdna przykręcana	aluminium	srebrny, anodowany	1500	409.31.601
				2500	409.31.605

opakowanie: 1 szt.

Drzwi chowane w kieszeń – Infront lub Vorfront do drzwi drewnianych

Häfele Slido F-Park72 50A

> trzymanie drzwi w pozycji zamkniętej

> wysokość drzwi:	1990–2200/2200–2700 mm
> szerokość drzwi:	200–700 mm
> grubość drzwi:	18–30 mm
> waga drzwi:	30 kg (3 zawiasy) / 50 kg (5 zawiasów)
> wózki jezdne:	z 3 rolkami
> charakterystyka zespołu jezdnego:	rolki z łożyskami kulkowymi: tworzywo
> montaż:	lewo i prawostronny
> głębokość korpusu:	560/665 mm + grubość drzwi

wym. montażowe głębokość zabudowy w świetle 560 mm

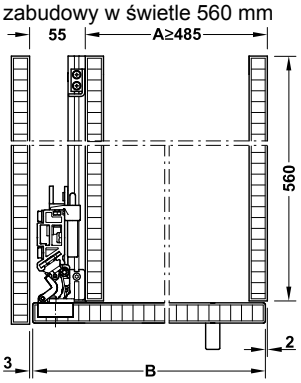

wym. montażowe głębokość zabudowy w świetle 665 mm

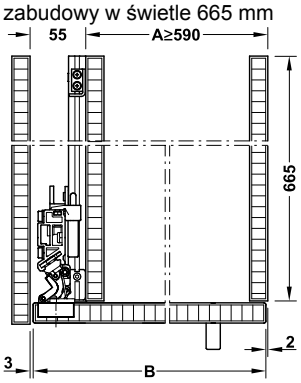

trzymanie drzwi w pozycji zamkniętej

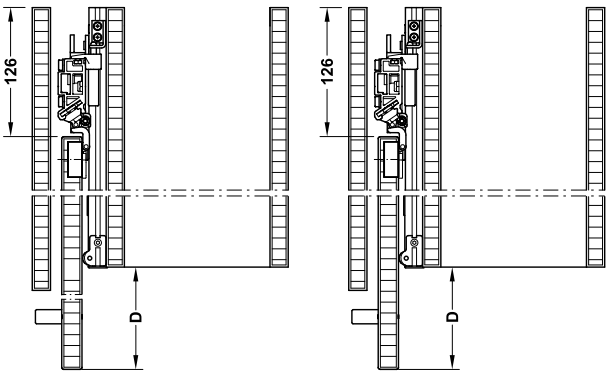

rzut z góry po otwarciu (kieszeń na 1 drzwi)

Obliczenia

szerokość korpusu = A
szerokość drzwi B = A + 50 mm
nałożenie drzwi D = B - 560 (665) mm + 126 mm

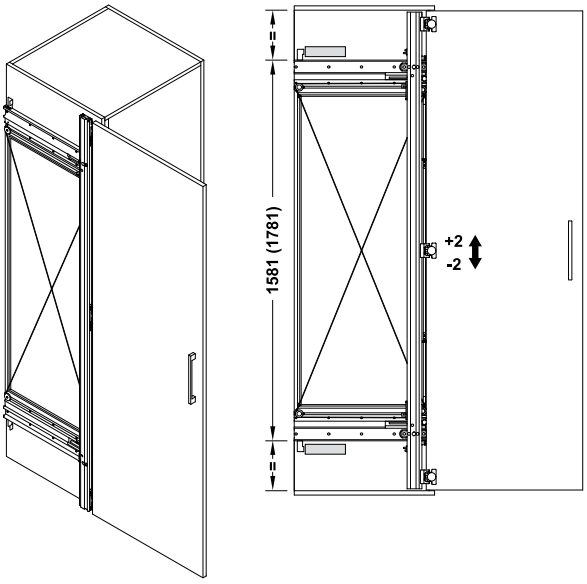

Schemat wierceń na drzwiach

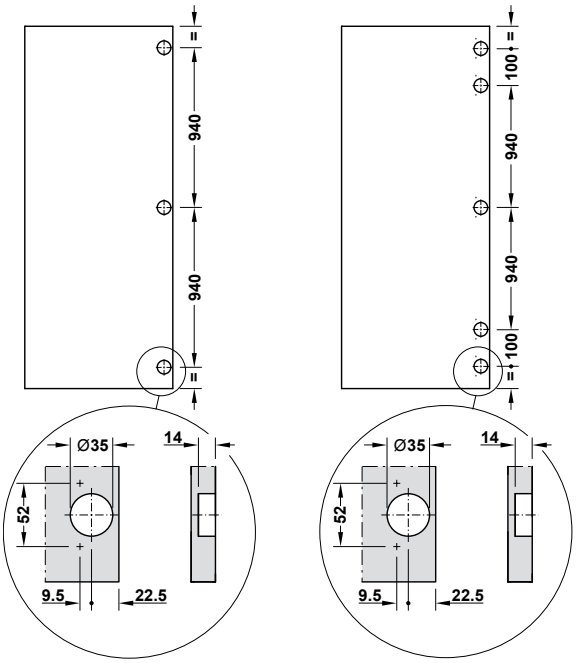

wysokość drzwi 1990–2200 mm wysokość drzwi 2200–2700 mm

Zastosowanie

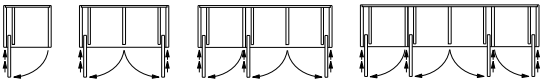

warianty korpusów z 1–4 drzwi, kieszeń na 1 drzwi

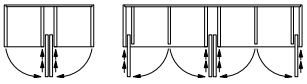

wersje korpusów z 2–4 drzwi, kieszenie na 2 drzwi otwieranych w przeciwnych kierunkach

Drzwi chowane w kieszeń – Infront lub Vorfront do drzwi drewnianych

Vorfront z profilem łączącym

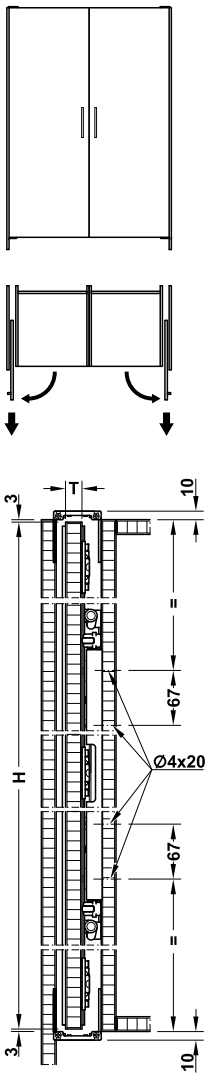

Vorfront z profilem łączącym dla 2 drzwi otwieranych w przeciwnych kierunkach

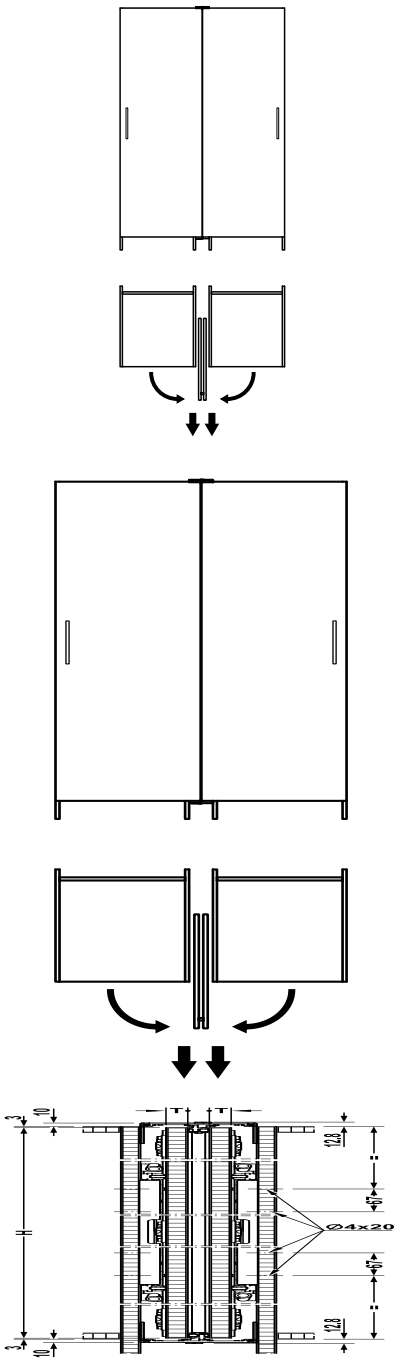

Infront (drzwi wpuszczane)

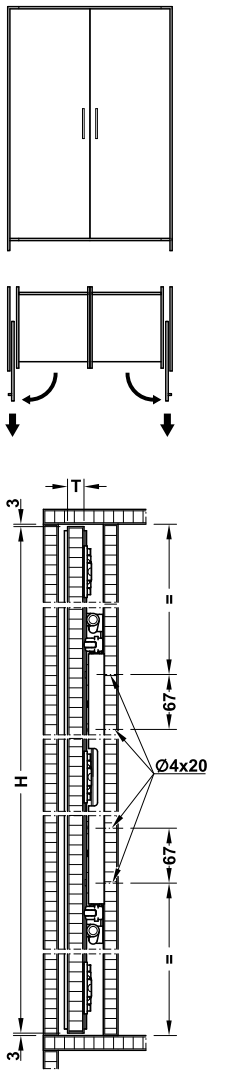

Infront (zabudowa wnęki)

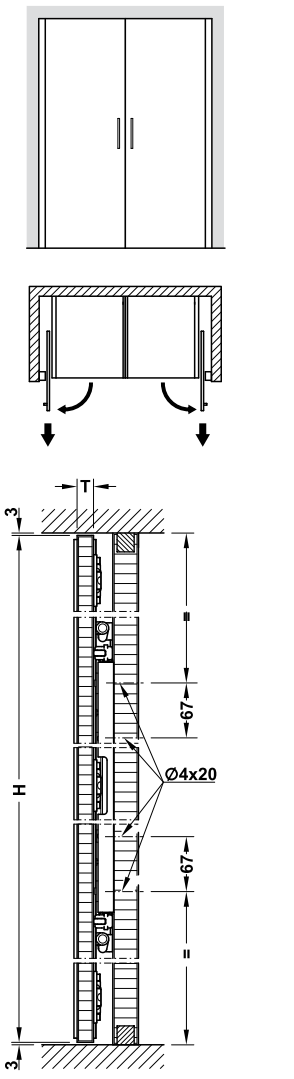

T = grubość drzwi
H = 1990–2200 (2200–2700) mm

Drzwi chowane w kieszeń – Infront lub Vorfront do drzwi drewnianych

Schemat wierceń w boku korpusu
otwory centralne zależne od położenia drzwi

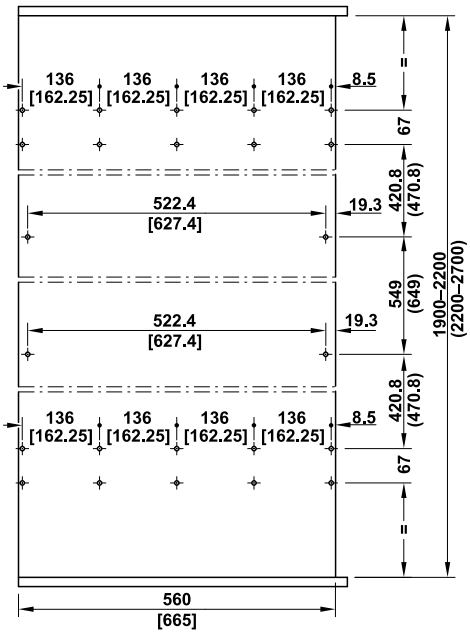

→ Zestaw

	wysokość drzwi mm	głębokości korpusu w świetle mm	nr artykułu
do 1 drzwi	1990–2200	560	408.45.020
		665	408.45.021
	2200–2700	560	408.45.022
		665	408.45.023

opakowanie: 1 zestaw

→ Akcesoria

		pasuje do	zakres dostawy	materiał	wykończenie	nr artykułu
zestaw profili łączących do kieszeni (1 na górze, 1 na dole)	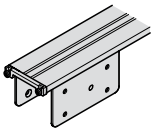	kieszeń do 1 drzwi	2 szyny 775 mm 8 łączników 2 zaślepki 2 dystanse materiał montażowy	aluminium	anodowany na srebrno	408.45.112
zestaw profili łączących do kieszeni (1 na górze, 1 na dole)	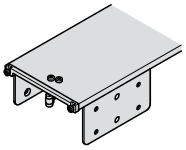	kieszeń do 2 drzwi otwieranych w przeciwnych kierunkach, max. grubość drzwi 25 mm	2 szyny 675 mm 8 łączników 2 zaślepki 2 dystanse materiał montażowy	aluminium	anodowany na srebrno	408.45.108

opakowanie: 1 zestaw

Drzwi chowane w kieszeń – Infront lub Vorfront do drzwi drewnianych

Häfele Slido F-Park72 60B

> wysokość drzwi:	1200–1400/1990–2200/2200–2700 mm
> szerokość drzwi:	drzwi podwójne max. 1200 (2 x 600 mm) lub maks. 1400 mm (2 x 700 mm)
> grubość drzwi:	18–30 mm
> waga drzwi:	60 kg
> wózki jezdne:	z 3 rolkami
> charakterystyka zespołu jezdnego:	rolki z łożyskami kulkowymi: tworzywo
> montaż:	lewo- i prawostronny
> do głębokości korpusu w świetle:	805/905 mm

> trzymanie drzwi w pozycji zamkniętej

Schemat wierceń
zawiasy do wysokości drzwi 1200–1400, wysokość drzwi 1990–2200 i 2200–2700 mm

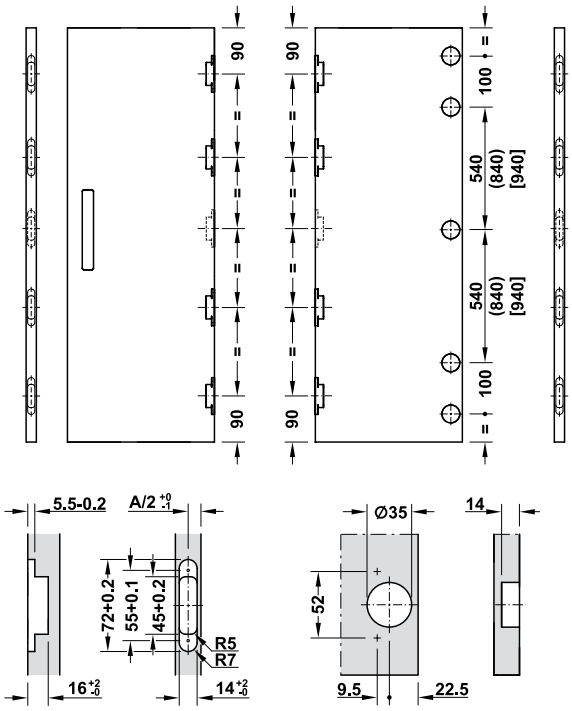

Zastosowanie

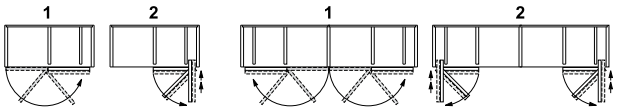

① składanie drzwi ② wsuwanie złożonych drzwi do kieszeni

Wymiary montażowe

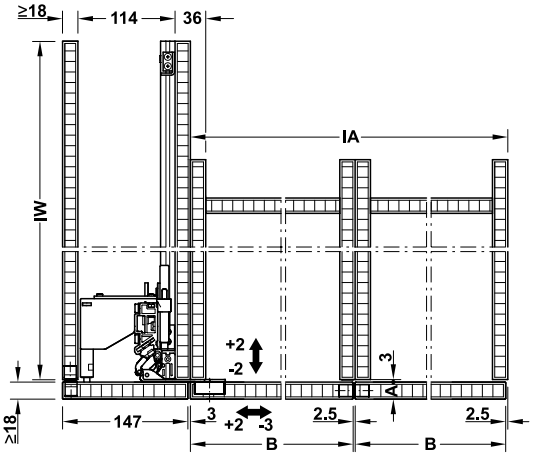

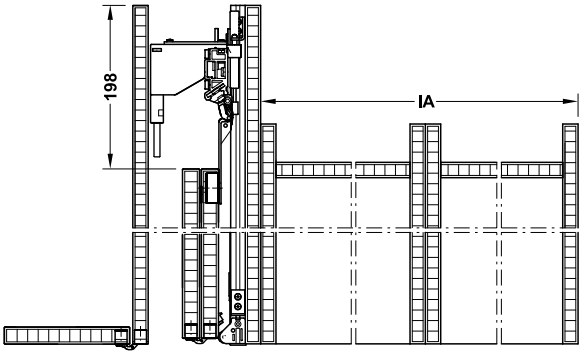

szerokość drzwi B = 600/700 mm
szerokość korpusu w świetle IA = 1205/1405 mm
głębokość korpusu w świetle IW = 805/905 mm

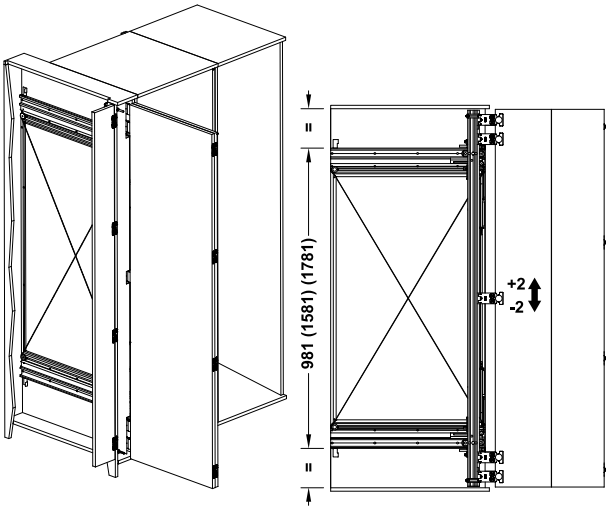

Drzwi chowane w kieszeń – Infront lub Vorfront do drzwi drewnianych

drzwi nakładane (Varfront) z zaślepkami bocznymi

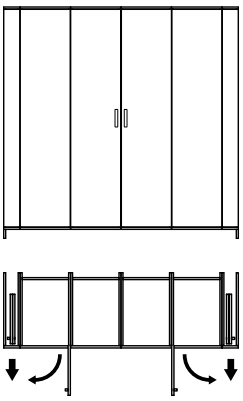

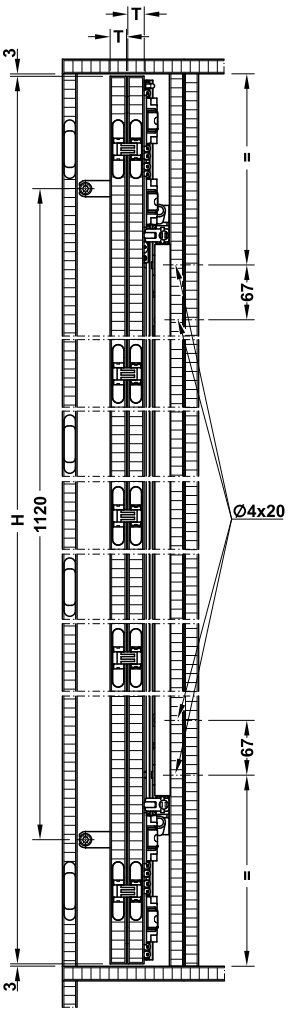

T = grubość drzwi
H = 1200–1400, 1990–2200 lub 2200–2700 mm

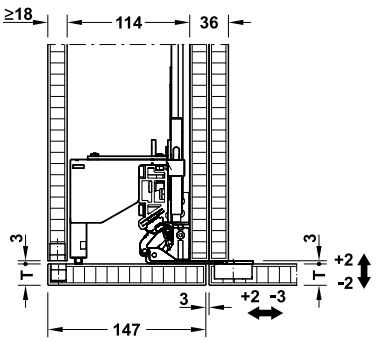

T = grubość drzwi

schemat wierceń w boku korpusu

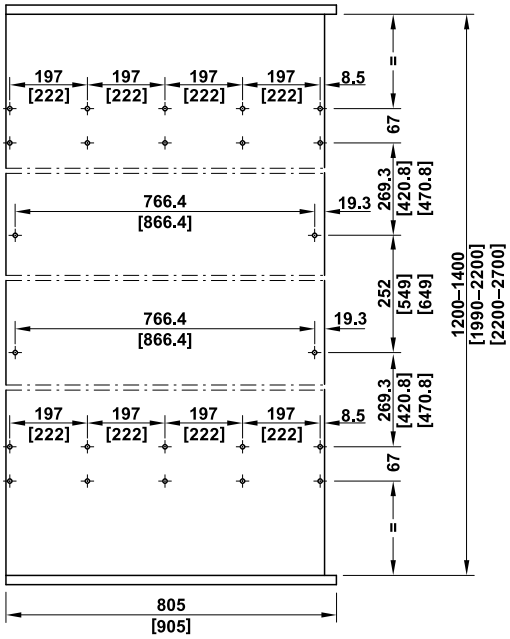

Drzwi chowane w kieszeń – Infront lub Vorfront do drzwi drewnianych

→ Zestaw

	do głębokości korpusu w świetle mm	wysokość drzwi mm	nr artykułu
do 1 pary drzwi	805	1200–1400	408.45.008
		1990–2200	408.45.010
		2200–2700	408.45.012
	905	1990–2200	408.45.011
		2200–2700	408.45.013

opakowanie: 1 zestaw

→ Stabilizacja do drzwi podwójnych

Zastosowanie

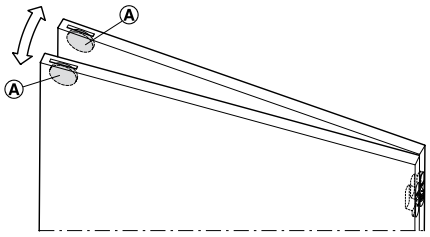

Ⓐ magnes, Ø 20 mm, grubość 3 mm

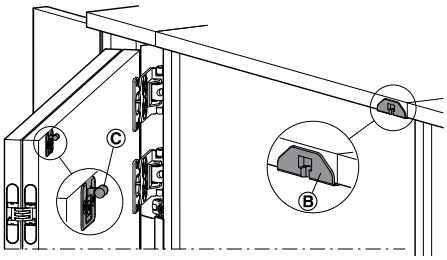

Ⓑ zaczep
Ⓒ trzpień z regulacją wysokości

		nr artykułu
Ⓐ magnes do trzymania złożonych drzwi, Ø 20 x 3 mm		408.45.102
Ⓑ, Ⓒ trzpień i mufa z regulacją wysokości	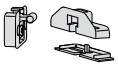	408.45.121

opakowanie: 1 szt.

→ Profil łączący do kieszeni

		pasuje do	zakres dostawy	materiał	wykończenie	nr artykułu
zestaw profili łączących do kieszeni (1 na górze, 1 na dole)	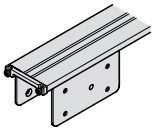	kieszeń do 1 pary drzwi (2 drzwi złożonych)	1 szyna 1830 mm (może być docinana) 8 łączników 2 zaślepki materiał montażowy	aluminium	anodowany na srebrno	408.45.109

opakowanie: 1 szt.

→ Profil maskujący do kieszeni

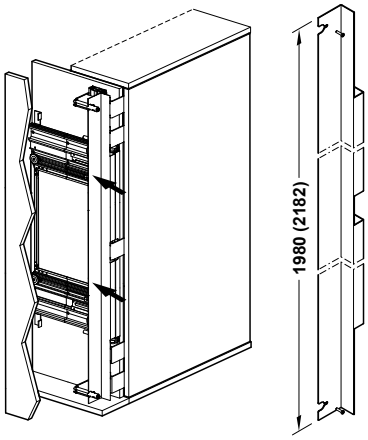

	wysokość drzwi mm	nr artykułu
profil maskujący	1990–2200	408.45.106
	2200–2700	408.45.107

opakowanie: 1 szt.

Drzwi chowane w kieszeń – Infront lub Vorfront do drzwi drewnianych

Hawa Concepta 25/30/40/50

> wysokość drzwi:	25 kg: 1250–1850 mm, 30 kg: 1851–2300 mm, 40 kg: 1851–2500 mm, 50 kg: 2301–2850 mm
> szerokość drzwi:	300–900 mm
> grubość drzwi:	19–30 mm, przylgowe 30–50 mm
> waga drzwi:	25 kg, 30 kg, 40 kg lub 50 kg
> grubość boku:	we wnęce ściennej >30 mm
> wózki jezdne:	40/50 kg: z 2 rolkami
> charakterystyka zespołu jezdnego:	40/50 kg: rolki z łożyskami kulkowymi, powlekane tworzywem sztucznym
> montaż:	lewo- i prawostronny

Przykłady zastosowania

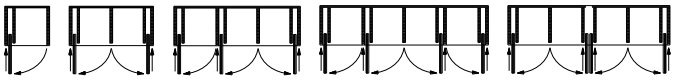

wersje korpusów z 1-4 drzwiami, z wersją kieszeni do 1 lub 2 drzwi

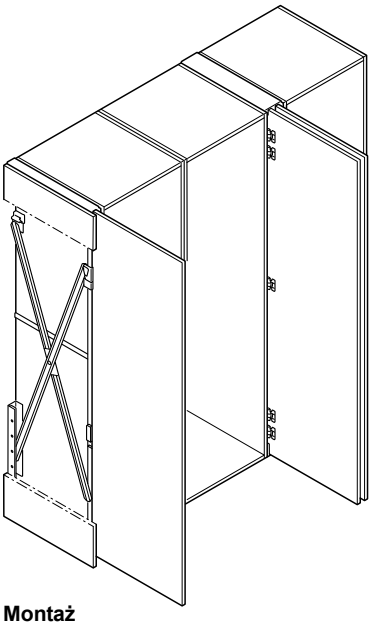

Wymiary montażowe i planowanie wymiarów drzwi

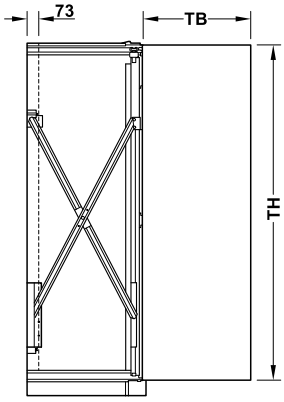

Montaż

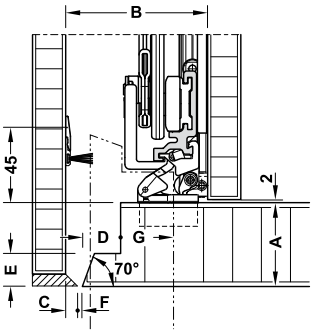

szerokość szczeliny F

wymiar mm	
F	G
2	29,5
3	28,5
4	27,5
5	26,5

wymiary z przylgą
zastosowanie przylgi pozwala na zastosowanie drzwi o grubości >30–50 mm.

wymiar mm				
A	B	C	D	E
19–30	55	0	0	0
33	58	0	3	3
36	63	2	6	5
39	67	3	9	8
42	70	3	12	11
45	75	5	15	14
48	79	6	18	17

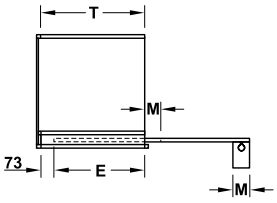

T = TB – M + **73** mm
E = T – **73** mm
TB = szerokość drzwi
TH = wysokość drzwi
M = szerokość na uchwyt
E = max. wymiar wsunięcia w kieszeń licząc od wewnętrznej strony zamkniętych drzwi

T = max. dopuszczalna odległość montażu okucia mierzona od wewnętrznej strony zamkniętych drzwi do tylnej krawędzi okucia. Głębsze szafki meblowe: Zamontuj okucie w wym. T mierzonym od wewnętrznej strony zamkniętych drzwi

Wyliczenia dla drzwi drewnianych

do wagi drzwi kg	wysokość drzwi mm		
	TH	T	E
25	1250–1850	<650	<577
30	1851–2300	<900	<827
40	1851–2500	<900	<827
50	2301–2850	<900	<827

Drzwi chowane w kieszeń – Infront lub Vorfront do drzwi drewnianych

Profil łączący Connector
Profil łączący do łatwego i szybkiego stworzenia kieszeni dla drzwi typu Vorfront (nakładane):
> ustawić panele boczne
> wsunąć profil łączący prowadzenie z przodu i zabezpieczyć śrubami
> odchylenia wysokości paneli bocznych są kompensowane przez profil łączący o ±1,5 mm

Kieszeń do 1 drzwi, profil górny i dolny:

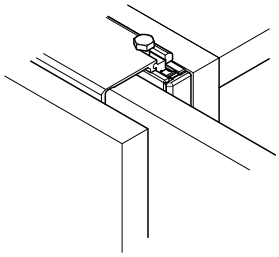

szerokość profilu łączącego 55 mm: grubość drzwi 19–30 mm

Kieszeń do 2 drzwi, profil górny:

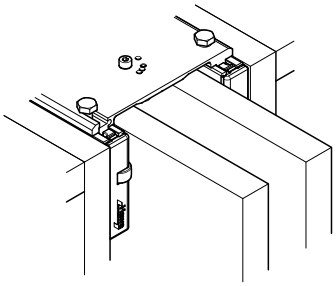

profil łączący szerokość 110 mm: grubość drzwi 19–28 mm, długość 650 lub 900 mm

Profil dolny:
Konstrukcje kuchenne z regulowanymi stopkami lub stałym cokołem cechują się dolnym połączeniem.

Konstrukcja z regulowanymi stopkami

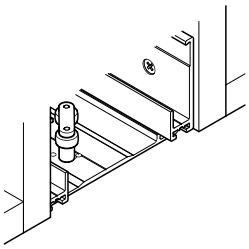

profil łączący szerokość 110 mm, długość 650 lub 900 mm

Konstrukcja ze stałym cokołem

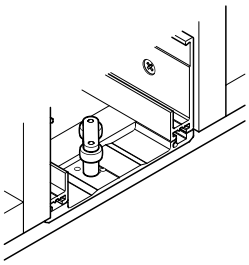

profil łączący szerokość 110 mm, długość 26 mm

Drzwi chowane w kieszeń – Infront lub Vorfront do drzwi drewnianych

Vorfront

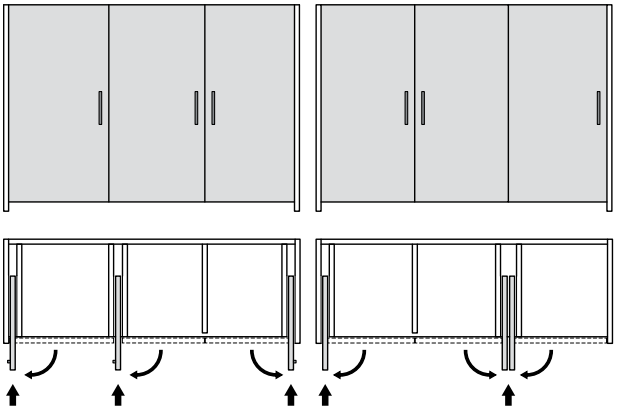

Wskazówki dotyczące zamówienia dla frontów Vorfront
wszystkie elementy należy zamawiać osobno

elementy	3 kieszenie do 1 drzwi	1 kieszeń do 1 drzwi + 1 kieszeń do 2 drzwi
Ⓐ zestaw do 1 drzwi	3	3
Ⓑ profil łączący Cennector do 1 drzwi	6 (3 na górze, 3 na dole)	2 (1 na górze, 1 na dole)
Ⓒ profil łączący Cennector do 2 drzwi	–	1 na górze
do konstrukcji z regulowanymi stopkami		
Ⓒ profil łączący Cennector do 2 drzwi	–	1 na dole
do konstrukcji ze stałym cokołem		
Ⓓ profil łączący Cennector do 2 drzwi	–	1 na dole

Kieszeń do 1 drzwi

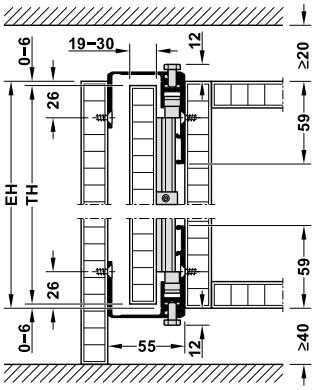

Concepta 25/30
z profilem łączącym Connector, szerokosć 55 mm

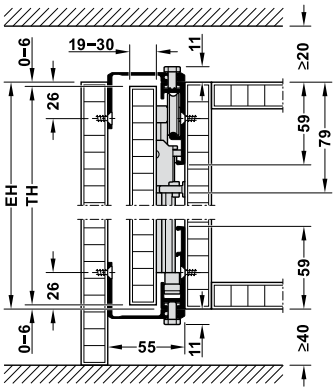

Ⓐ Concepta 40/50
z profilem łączącym Connector, szerokosć 55 mm

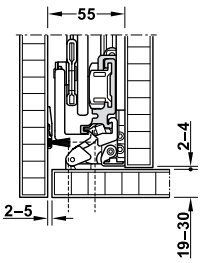

kieszeń do 1 drzwi, szerokość 55 mm

Kieszeń do 2 drzwi

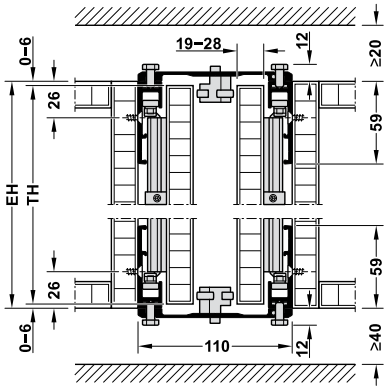

2 x Concepta 25/30
z profilem łączącym Connector, szerokość 110 mm

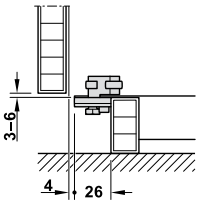

profil łączący, dolny, 110 x 26 mm,
do konstrukcji ze stałym cokołem

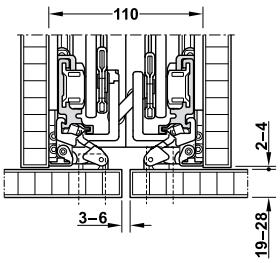

kieszeń do 2 drzwi, szerokość 110 mm

TB = szerokość drzwi
TH = wysokość drzwi

Drzwi chowane w kieszeń – Infront lub Vorfront do drzwi drewnianych

Infront

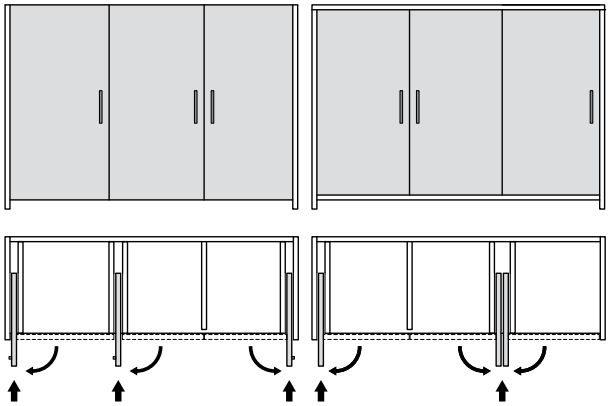

Wskazówki dotyczące zamówienia dla frontów Infront
wszystkie elementy należy zamawiać osobno

elementy	3 kieszenie do 1 drzwi	1 kieszeń do 1 drzwi + 1 kieszeń do 2 drzwi
Ⓐ zestaw do 1 drzwi	3	3
Ⓔ prowadzenie	–	2 (1 na górze, 1 na dole)

Uwaga
Do konstrukcji typu Infront panel boczny musi być demontowalny do montażu okucia.

Kieszeń do 1 drzwi

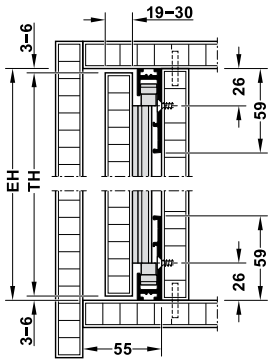

Concepta 25/30

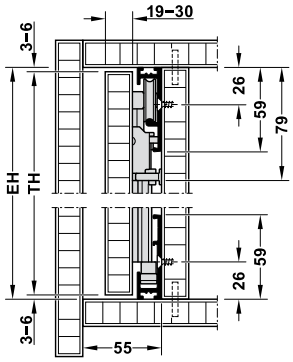

Concepta 40/50

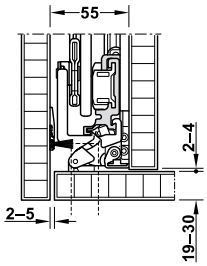

1 drzwi, szerokość kieszeni 55 mm

Kieszeń do 2 drzwi

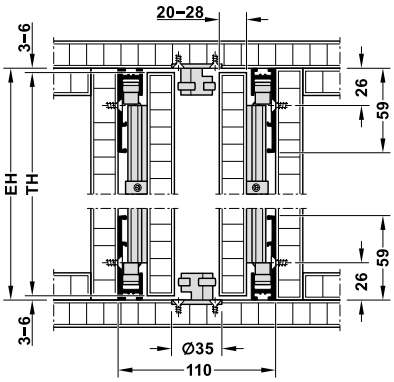

2 x Concepta 25/30

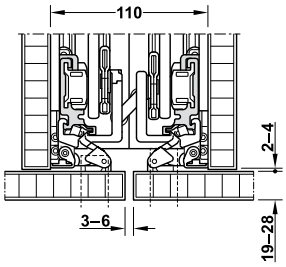

2 drzwi, szerokość kieszeni 110 mm

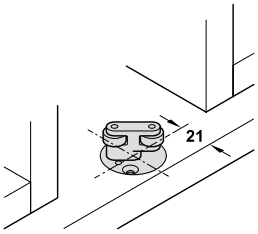

prowadzenie do kieszeni do 2 drzwi (Infront)

EH = wysokość korpusu
TH = wysokość drzwi

Drzwi chowane w kieszeń – Infront lub Vorfront do drzwi drewnianych

Do zabudowy wnęki, bez wieńca dolnego

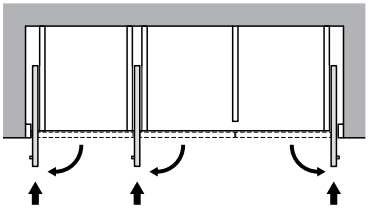

Uwaga
Do zabudowy wnęki panel boczny o grubości ≥30 mm musi być demontowalny do montażu okucia.

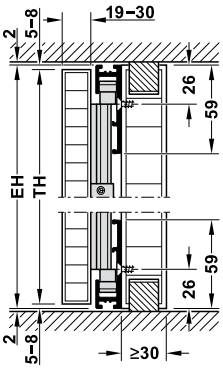

Concepta 25/30

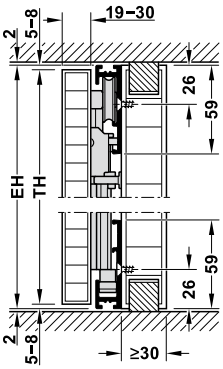

Concepta 40/50

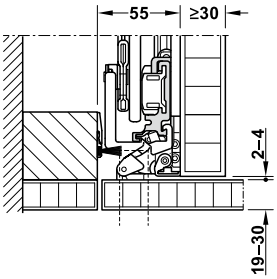

EH = wysokość korpusu
TH = wysokość drzwi

Wskazówki dotyczące zamówienia dla zabudowy wnęki
wszystkie elementy należy zamawiać osobno

elementy	3 kieszenie do 1 drzwi
Ⓐ zestaw do 1 drzwi	3
Ⓕ magnetyczny stabilizator drzwi	1

zlicowane położenie drzwi z magnetycznym stabilizatorem

Drzwi chowane w kieszeń – Infront lub Vorfront do drzwi drewnianych

→ Zestaw

		wysokość drzwi mm	waga skrzydła kg	nr artykułu
Ⓐ	do 1 drzwi	1250–1850	25	408.30.590
		1851–2300	30	408.30.591
		1851–2500	40	408.30.592
		2301–2850	50	408.30.593

opakowanie: 1 zestaw

→ Akcesoria

			szerokość mm	materiał	wykończenie/ kolor	długość mm	opakowanie	nr artykułu
Ⓑ	do 1 drzwi: zestaw profili łączący Connector, 2 częściowy	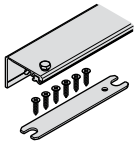	55	aluminium	anodowane na srebrno	650	1 zestaw	408.30.243
	do 1 drzwi: profil łączący Connector					900	1 szt.	408.30.092
Ⓒ	do 2 drzwi: profil łączący Connector do konstrukcji z regulowanymi stopkami	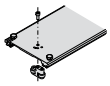	110	aluminium	anodowane na srebrno	650	1 szt.	408.30.093
						900	1 szt.	408.30.094
Ⓓ	do 2 drzwi: profil łączący Connector do konstrukcji ze stałym cokołem	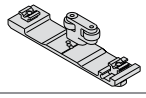	110	aluminium	anodowane na srebrno	26	1 szt.	408.30.095
Ⓔ	prowadzenie do kieszeni do 2 drzwi		–	aluminium	anodowane na srebrno	–	1 szt.	408.30.295
Ⓕ	magnetyczny stabilizator drzwi do zlicowania drzwi przy podłodze lub blacie, 2 magnesy (N/S) z szablonem do wiercenia	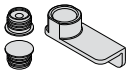	–	aluminium	anodowane	–	1 szt.	408.30.229

Wskazówka dotycząca zamówienia

Ⓑ kieszeń do 1 drzwi
długość 650 mm: 1 zestaw nr artykułu 408.30.243
długość 900 mm: 2 szt. nr artykułu 408.30.092

Ⓒ, Ⓓ kieszeń do 2 drzwi

Konstrukcja z regulowanymi stopkami

profil na górze i na dole
długość 650 mm: 2 szt. nr artykułu 408.30.093
długość 900 mm: 2 szt. nr artykułu 408.30.094

Konstrukcja ze stałym cokołem
profile na górze:
długość 650 mm: 1 szt. nr artykułu 408.30.093
długość 650 mm: 1 szt. nr artykułu 408.30.094
profile na dole:
1 szt. nr artykułu 408.30.095

Drzwi chowane w kieszeń – Infront lub Vorfront do drzwi drewnianych

Hawa Folding Concepta 25

Możliwość stworzenia systemu do 3 drzwi z Hawa Concepta

> wysokość drzwi:	1250–1850 mm lub 1851–2600 mm
> szerokość drzwi:	300–700 mm
> grubość drzwi:	19–26 mm
> waga drzwi:	<25 kg
> wózki jezdne:	50 kg, wózki jezdne
> charakterystyka zespołu jezdnego:	rolki z łożyskami kulkowymi, powlekane tworzywem sztucznym
> montaż:	lewo- i prawostronny

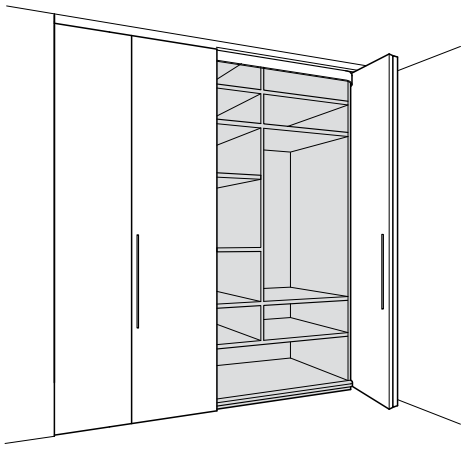

Zastosowanie

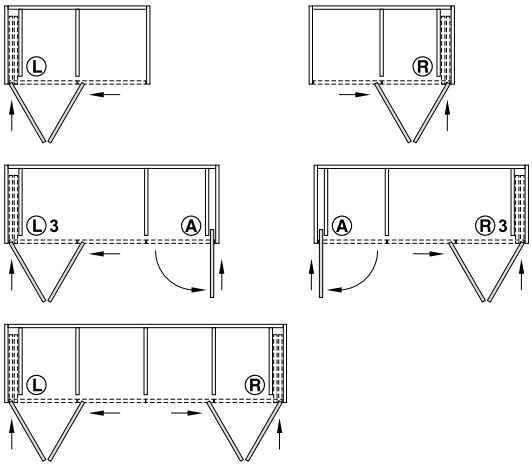

wersje korpusów 2–4 drzwi
Hawa Folding Concepta: Ⓛ zestaw lewostronny,
Ⓡ zestaw prawostronny
Hawa Concepta: Ⓐ

Wymiary montażowe i wyliczenie wymiaru drzwi dla Hawa Folding Concepta

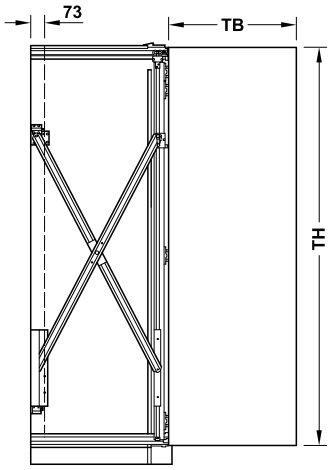

T = TB – Q1 + 73 mm
E = T – 73 mm
Q1 = S + 75 mm
TB = szerokość drzwi
TH = wysokość drzwi
E = max. wartość wsunięcia w kieszeń licząc od wewnętrznej strony zamkniętych drzwi
T = max. dopuszczalna odległość montażu okucia mierzona od wewnętrznej strony zamkniętych drzwi do tylnej krawędzi okucia.
S = grubość drzwi

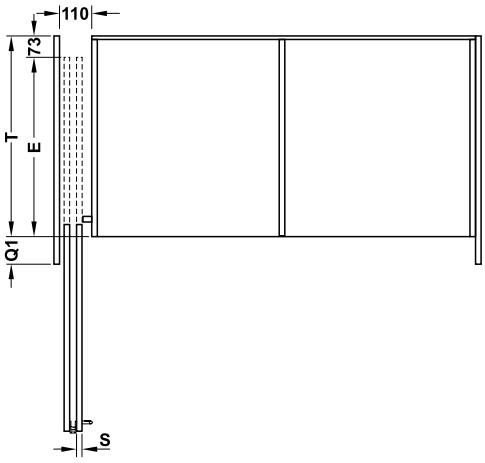

Drzwi chowane w kieszeń – Infront lub Vorfront do drzwi drewnianych

Vorfront
1 para drzwi

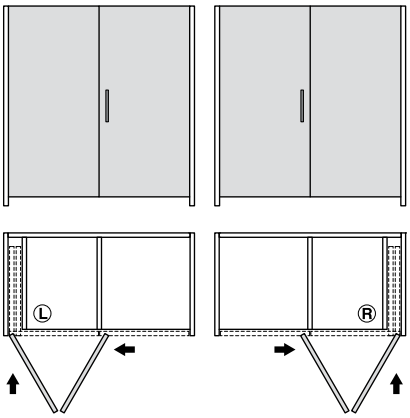

Wskazówki dotyczące zamówienia dla frontów Vorfront, 1 para drzwi
wszystkie elementy należy zamawiać osobno

elementy	1 para drzwi prawych lewych	1 para drzwi prawych
Ⓛ zestaw na 1 parę drzwi	1	–
Ⓡ zestaw na 1 parę drzwi	–	1
Ⓖ profil dolny	1	1

2 profile łączące Connector (1 na górze, 1 na dole) do kieszeni zawierają się w zestawach Ⓛ i Ⓡ

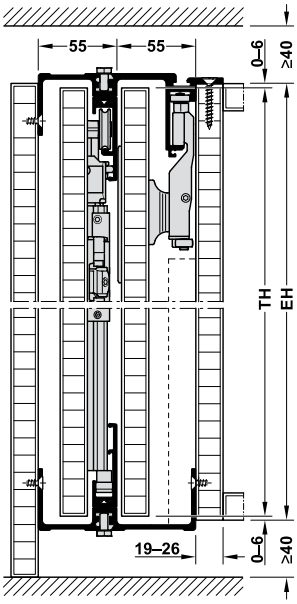

Ⓛ lub Ⓡ: Folding Concepta 25, szerokość kieszeni 110 mm

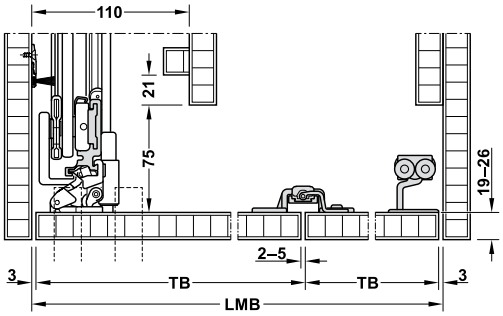

LMB = szerokość korpusu w świetle
TB = szerokość drzwi

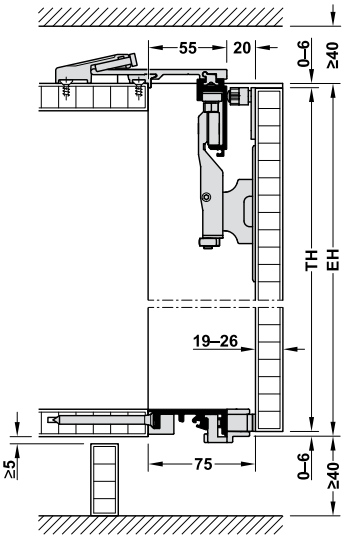

EH = wysokość korpusu
TH = wysokość drzwi

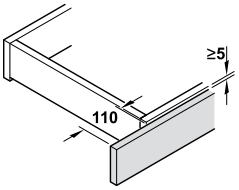

konstrukcja ze stałym cokołem musi być demontowalna

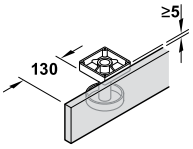

konstrukcja z regulowanymi stopkami

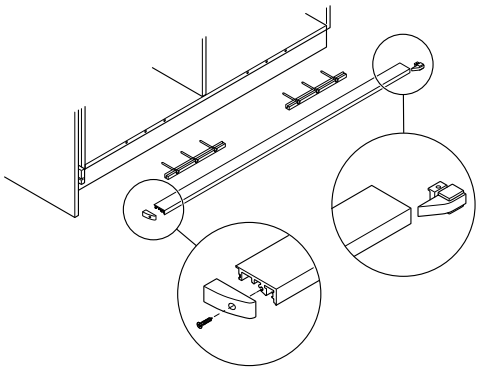

Ⓖ profil dolny pozycjonujący drzwi

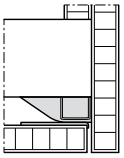

zlicowane położenie drzwi z rampą naprowadzającą

Drzwi chowane w kieszeń – Infront lub Vorfront do drzwi drewnianych

Do zabudowy wnęki, bez wieńca dolnego
1 para drzwi

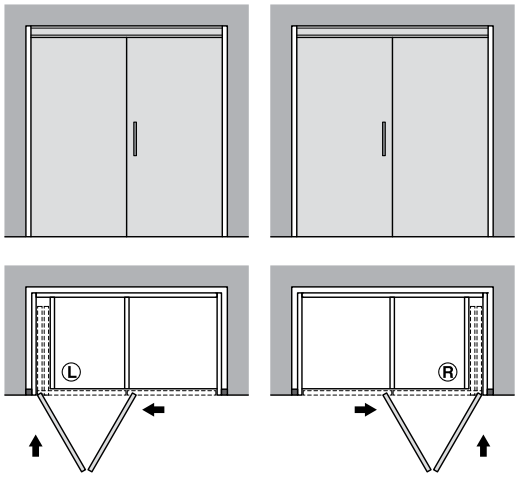

Wskazówki dotyczące zamówienia dla zabudowy wnęki, 1 para drzwi
wszystkie elementy należy zamawiać osobno

elementy	1 para drzwi lewych	1 para drzwi prawych
Ⓛ zestaw na 1 parę drzwi	1	–
Ⓡ zestaw na 1 parę drzwi	–	1
Ⓕ magnetyczny stabilizator drzwi	1	1

2 profile łączące Connector (1 na górze, 1 na dole) do kieszeni zawierają się w zestawach Ⓛ i Ⓡ

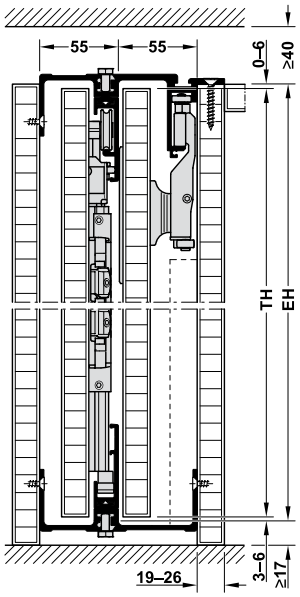

Ⓛ lub Ⓡ Folding Concepta 25, szerokość kieszeni 110 mm

EH = wysokość korpusu
TH = wysokość drzwi

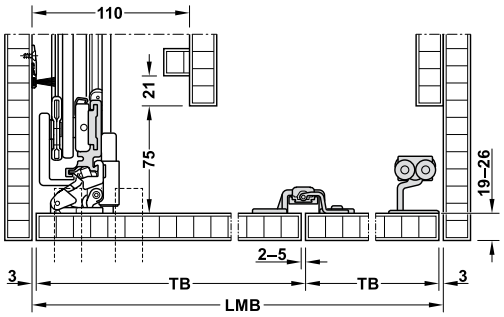

LMB = szerokość korpusu w świetle
TB = szerokość drzwi

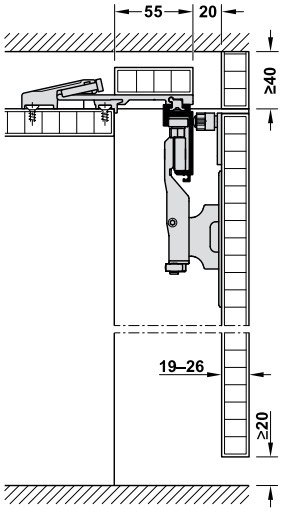

konstrukcja bez wieńca dolnego

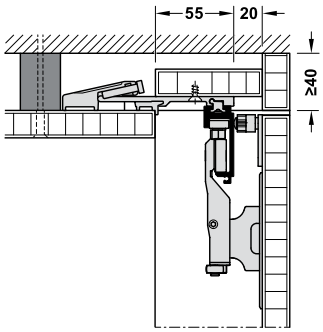

wypełnienie przestrzeni pomiędzy wieńcem górnym a sufitem należy wykonać samodzielnie i przykręcić do szyny jezdnej

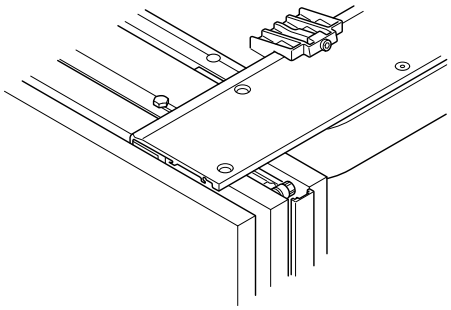

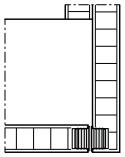

Ⓕ magnetyczny stabilizator pozycjonujący drzwi

Drzwi chowane w kieszeń – Infront lub Vorfront do drzwi drewnianych

Vorfront
3 drzwi (1 para drzwi Folding Concepta z przedłużoną szyną i 1 drzwi Concepta)

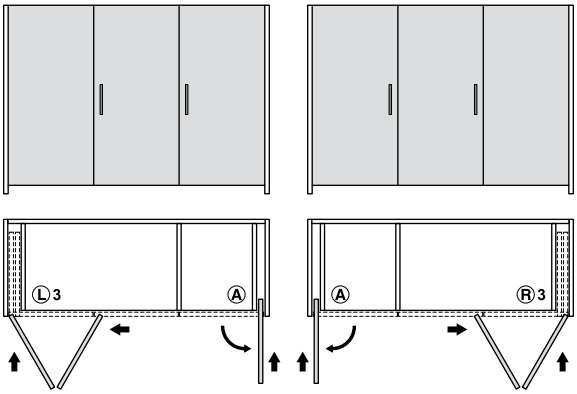

Wskazówki dotyczące zamówienia dla frontów Vorfront, 3 drzwi
wszystkie elementy należy zamawiać osobno

elementy	1 para drzwi lewych	1 para drzwi prawych
Ⓛ 3: zestaw na 1 parę drzwi	1	–
Ⓡ 3: zestaw na 1 parę drzwi	–	1
Ⓐ Hawa Concepta, zestaw do 1 drzwi	1	1
do systemu bez przegrody		
Ⓗ profil wzmacniający do wieńca górnego	1	1
Ⓑ profil łączący Connector do drzwi Ⓐ	2 (1 na górze, 1 na dole)	2 (1 na górze, 1 na dole)

2 profile łączące Connector (1 na górze, 1 na dole) do kieszeni zawierają się w zestawach Ⓛ i Ⓡ

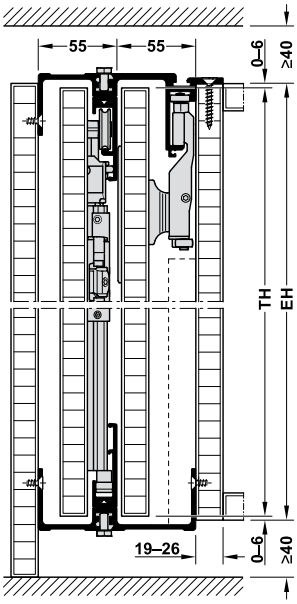

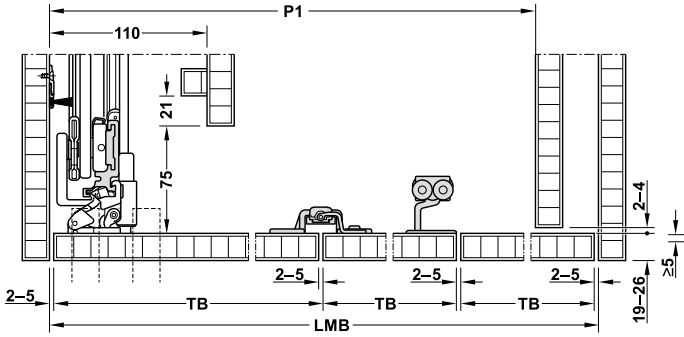

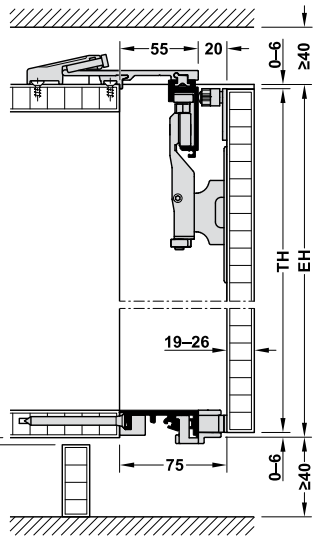

Ⓛ lub Ⓡ : Folding Concepta 25 z długą przedłużoną szyną jezdną, szerokość kieszeni 110 mm

EH = wysokość korpusu
TH = wysokość drzwi

LMB = szerokość korpusu w świetle
TB = szerokość drzwi
P1 = wymiar

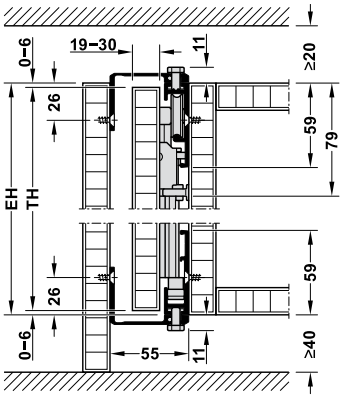

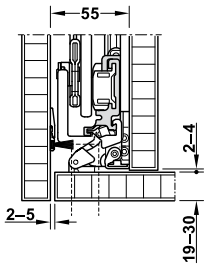

Concepta 40/50 z profilem łączącym Connector, szerokość kieszeni 55 mm

kieszeń do 1 drzwi, szerokość 55 mm

Drzwi chowane w kieszeń – Infront lub Vorfront do drzwi drewnianych

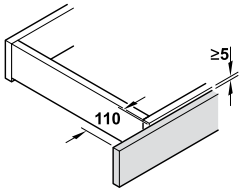

konstrukcja ze stałym cokołem musi być demontowalna

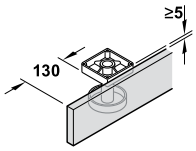

konstrukcja z regulowanymi stopkami

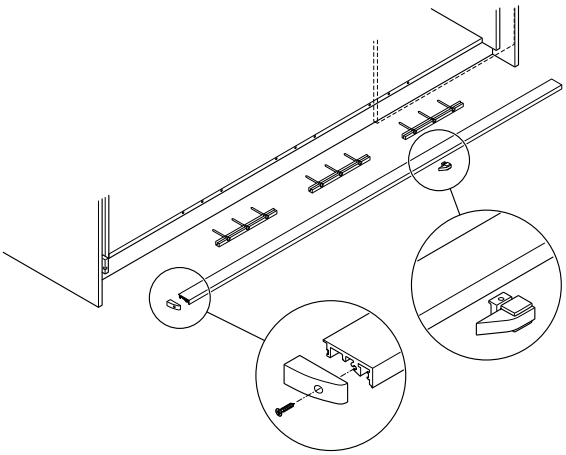

Ⓖ profil dolny pozycjonujący drzwi

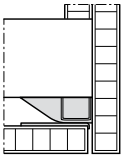

zlicowane położenie drzwi z rampą naprowadzającą

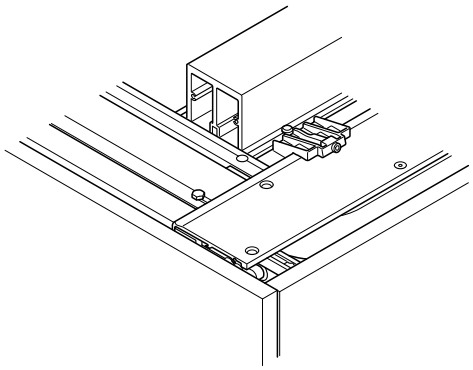

Ⓗ profil wzmacniający do korpusów bez przegrody

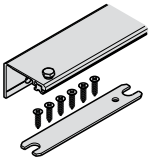

Ⓑ profil łączący Connector do 1 drzwi chowanych w kieszeni

Drzwi chowane w kieszeń – Infront lub Vorfront do drzwi drewnianych

Vorfront
4 drzwi (2 pary drzwi)

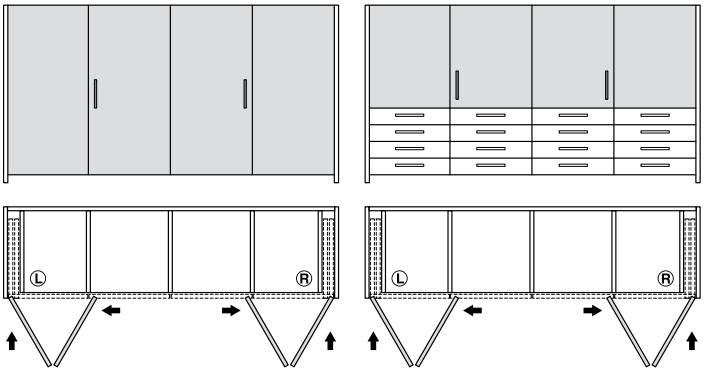

Wskazówki dotyczące zamówienia dla frontów Vorfront, 4 drzwi
wszystkie elementy należy zamawiać osobno

elementy	1 para drzwi lewych	1 para drzwi prawych
Ⓛ 3: zestaw na 1 parę drzwi z przedłużoną szyną jezdną	1	–
Ⓡ 3: zestaw na 1 parę drzwi z przedłużoną szyną jezdną	–	1
Ⓖ profil dolny	1–2	1–2
do systemu bez przegrody		
Ⓗ profil wzmacniający do wieńca górnego	1	1

2 profile łączące Connector (1 na górze, 1 na dole) do kieszeni zawierają się w zestawach Ⓛ i Ⓡ

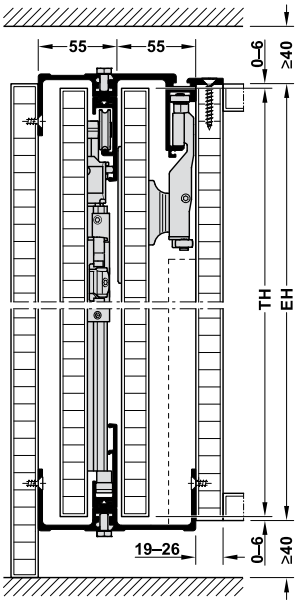

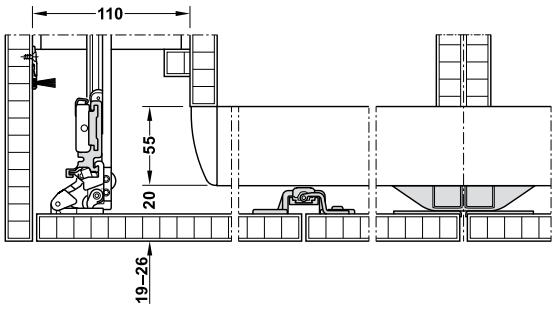

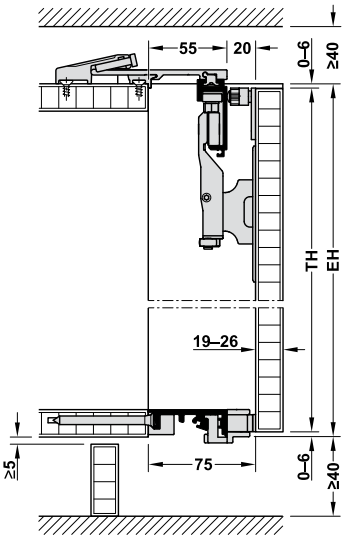

Ⓛ lub Ⓡ : Folding Concepta 25, szerokość kieszeni 110 mm

EH = wysokość korpusu
TH = wysokość drzwi

Drzwi chowane w kieszeń – Infront lub Vorfront do drzwi drewnianych

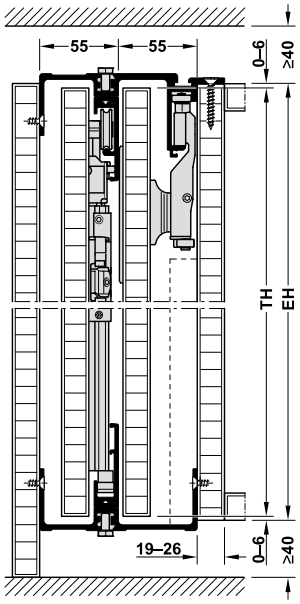

Ⓛ lub Ⓡ: Folding Concepta 25, szerokość kieszeni 110 mm

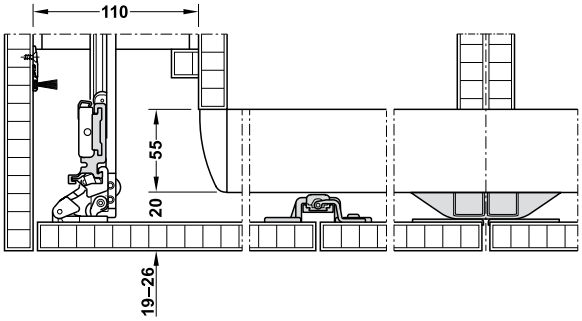

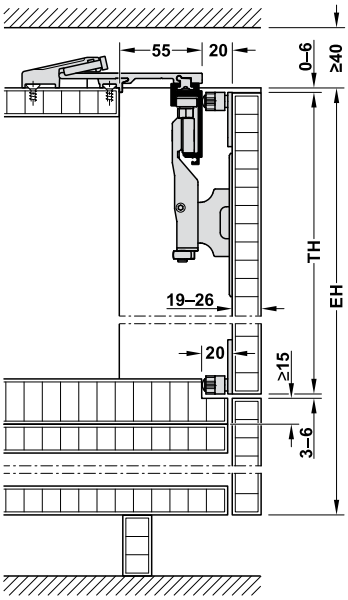

konstrukcja z dzieloną zabudową

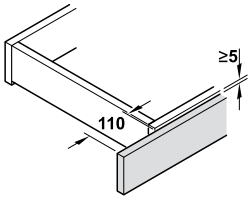

konstrukcja ze stałym cokołem musi być demontowalna

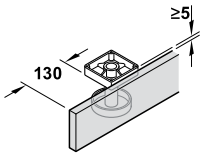

konstrukcja z regulowanymi stopkami

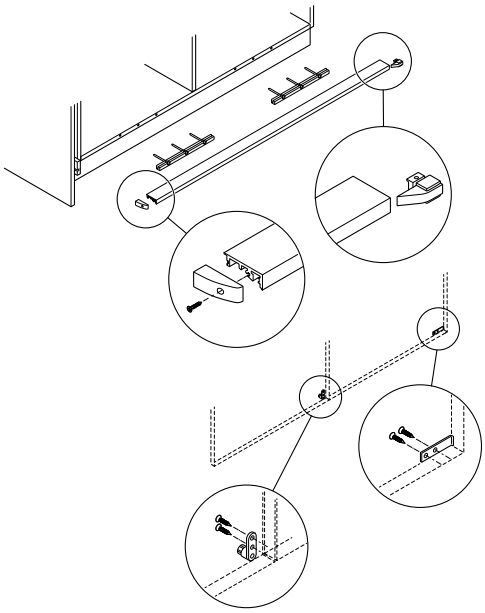

Ⓖ profil dolny pozycjonujący drzwi

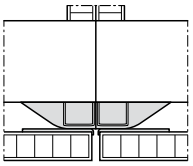

zlicowane położenie drzwi z rampą naprowadzającą

Uwaga
Do zabudowy z 4 skrzydłami wymagane są dwa profile dolne.

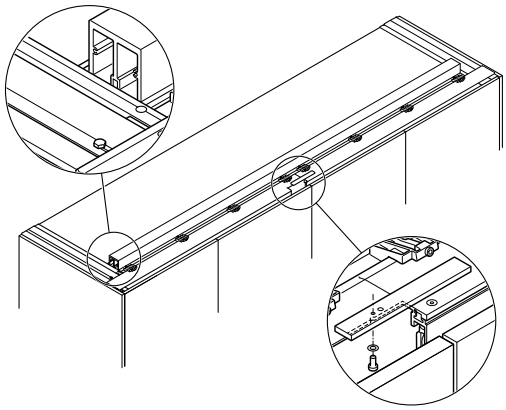

Ⓗ profil wzmacniający do korpusów bez przegrody

Drzwi chowane w kieszeń – Infront lub Vorfront do drzwi drewnianych

Do zabudowy wnęki, bez wieńca dolnego
4 drzwi

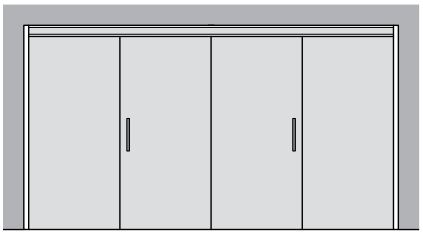

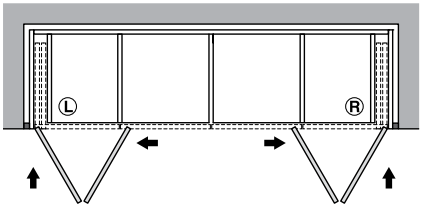

Wskazówki dotyczące zamówienia dla zabudowy wnęki, 4 drzwi
wszystkie elementy należy zamawiać osobno

elementy	2 pary drzwi
Ⓛ zestaw na 1 parę drzwi	1
Ⓡ zestaw na 1 parę drzwi	1
Ⓕ magnetyczny stabilizator drzwi	1

2 profile łączące Connector (1 na górze, 1 na dole) do kieszeni zawierają się w zestawach Ⓛ i Ⓡ

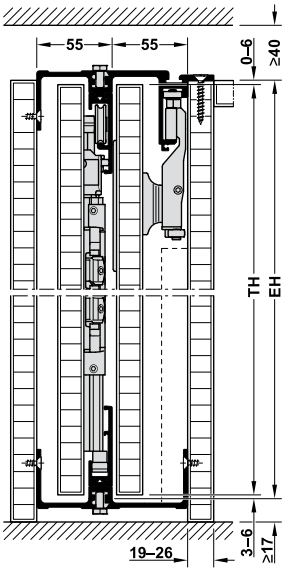

Ⓛ lub Ⓡ: Folding Concepta 25, szerokość kieszeni 110 mm

EH = wysokość korpusu
TH = wysokość drzwi

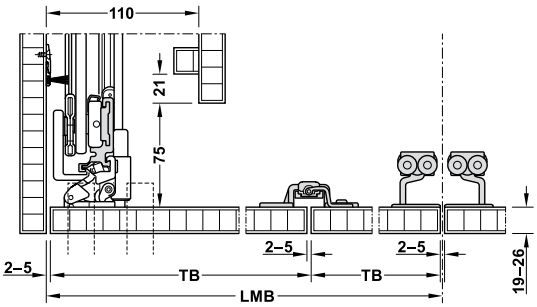

LMB = szerokość korpusu w świetle
TB = szerokość drzwi

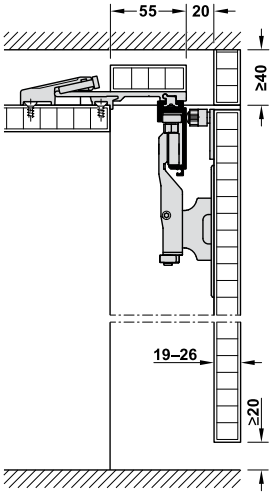

konstrukcja bez wieńca dolnego

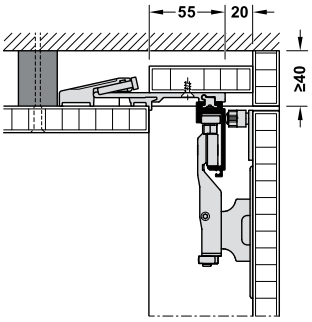

wypełnienie przestrzeni pomiędzy wieńcem górnym a sufitem należy wykonać samodzielnie i przykręcić do szyny jezdnej

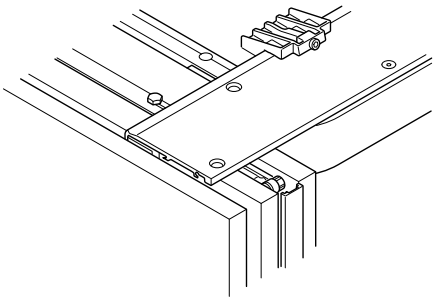

zlicowane położenie drzwi z magnetycznym stabilizatorem

Drzwi chowane w kieszeń – Infront lub Vorfront do drzwi drewnianych

→ Zestaw

	zakres dostawy	wysokość drzwi mm		montaż	anodowane na srebrno	anodowane na czarno
do 1 pary drzwi szyna jezdna 1420 mm zastosowanie: do systemów z 2 lub 4 drzwiami (1 lub 2 pary drzwi)	1 zestaw 2 profile łączące Connector (1 na górze, 1 na dole)	1250–1850	Ⓛ	lewy	408.31.008	408.31.012
			Ⓡ	prawy	408.31.009	408.31.013
		1851–2600	Ⓛ	lewy	408.31.010	408.31.014
			Ⓡ	prawy	408.31.011	408.31.015
do 1 pary drzwi szyna jezdna 2120 mm zastosowanie: system Vorfront z 3 drzwiami **Wskazówka dotycząca zamówienia** Zestaw Ⓐ do 1 drzwi Hawa Concepta należy zamówić osobno.		1851–2600	Ⓛ3	lewy	408.31.016	408.31.018
			Ⓡ3	prawy	408.31.017	408.31.019

opakowanie: 1 zestaw

→ akcesoria

			materiał	wykończenie/ kolor	długość mm	nr artykułu
Ⓕ	magnetyczny stabilizator drzwi do zlicowania drzwi przy podłodze lub blacie, 2 magnesy (N/S), z szablonem do wiercenia	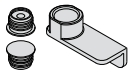	aluminium	anodowane na srebrno	–	408.30.229
Ⓖ	profil podłogowy pozycjonujący drzwi względem wieńca górnego, z zaślepkami, rampą naprowadzającą i szablonem do wiercenia	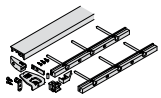	aluminium	anodowane na srebrno	1300	408.30.961
					2000	408.30.432
				anodowane na czarno	1300	408.30.430
					2000	408.30.431
Ⓗ	Profil wzmacniający do wieńca górnego do podwójnych do szerokości max. 2800 mm bez przegrody max. ugięcie górnego panelu szafy: ≤2 mm (z zamkniętymi frontami)	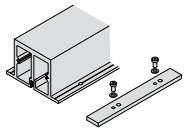	aluminium	anodowane na srebrno	2600	408.30.970
Ⓘ	płytka łącząca do szyn jezdnych	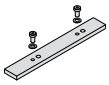	aluminium	anodowane na srebrno	–	408.30.400

opakowanie: 1 szt.

Wskazówka dotycząca zamówienia
Okucie wyrównujące należy zamówić osobo.

Infront – do drewna, drzwi chowane w kieszeń

Accuride 1319

> wysokość drzwi:	<700 mm (<2300 mm w połączeniu z mechanizmem Parallelo synchro control)
> grubość drzwi:	16–20 mm
> materiał:	stal
> wykończenie:	galwanizowane
> montaż:	prowadnice przykręcane na wkręty do wieńca górnego i dolnego z pomocą kątowników lub do przegrody

Wymiary potrzebne do montażu
Poprzeczka drewniana, łącząca prowadnicę górną i dolną musi zostać wykonana samodzielnie: długość - wysokość korpusu w świetle – 85 mm

Montaż z kątownikami przykręcanymi do wieńca górnego i dolnego

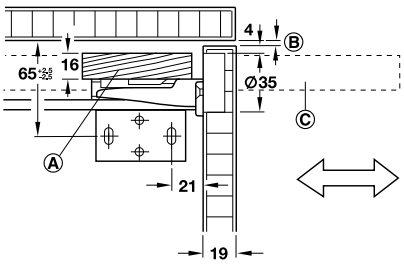

Ⓐ poprzeczka drewniana
Ⓑ szczelina
Ⓒ drzwi

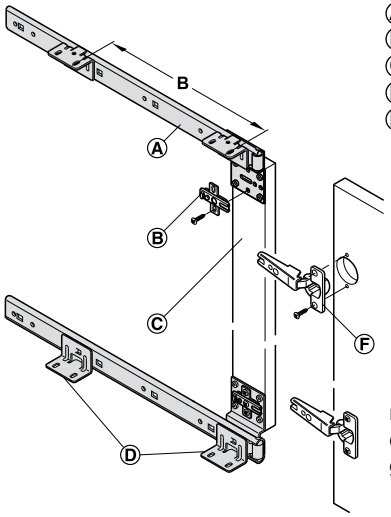

Ⓐ prowadnica
Ⓑ prowadnik krzyżakowy
Ⓒ poprzeczka drewniana
Ⓓ kątownik montażowy
Ⓕ zawiasy puszkowe

montaż z kątownikowymi do przykręcania do wieńca górnego i dolnego

Montaż na przegrodzie

Aby mieć dostęp do regulacji zawiasu puszkowego, przegrodę należy skrócić lub wywiercić otwory rewizyjne

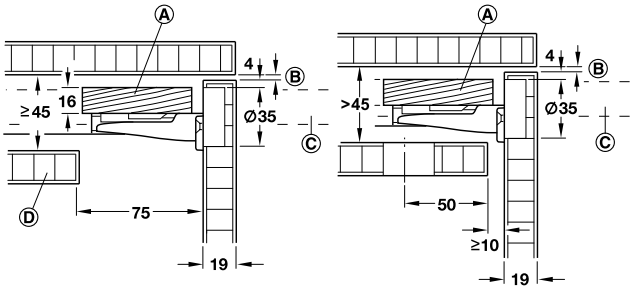

ze skróconą przegrodą z otworem Ø 35 mm

Ⓐ poprzeczka drewniana Ⓑ poprzeczka drewniana Ⓒ drzwi
Ⓓ przegroda

Montaż zawiasu puszkowego i prowadnika

Należy użyć zawiasu puszkowego z kątem otwarcia 94° i maksymalnym przesunięciu drzwi 8 mm

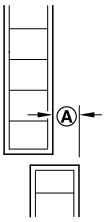

Ⓐ przesunięcie drzwi

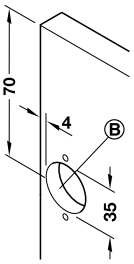

Ⓑ głębokość wiercenie zgodna z zastosowanym zawiasem

montaż prowadnika krzyżakowego do kątownika montażowego prowadnicy

Infront – do drewna, drzwi chowane w kieszeń

→ Zestaw

	zakres dostawy	dł. prowadnicy mm	wymiar B mm	głębokość wsunięcia drzwi mm	nr artykułu
na 1 drzwi	1 para prowadnic 4 kątowniki montażowe	350	186	maks. 244	408.07.350
		400	236	maks. 294	408.07.403
		450	286	maks. 344	408.07.458
		500	336	maks. 394	408.07.501
		550	386	maks. 444	408.07.556
		600	436	maks. 494	408.07.609

opakowanie: 1 lub 10 par

Wskazówka dotycząca zamówienia

> Zawiasy puszkowe z kątem otwarcia 94°, prowadniki krzyżakowe i zaślepki do otworu rewizyjnego nie są częścią zestawu. Proszę zamówić osobno.

> Aby zapewnić równoległą pracę drzwi, należy zamówić mechanizm Accuride 1316 Paralello Synchro control.

→ Zaślepka

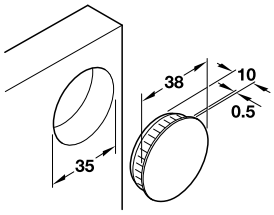

> materiał: tworzywo sztuczne
> montaż: do wciskania

kolor	nr artykułu
biały	340.41.702
brązowy	340.41.104

opakowanie: 1 szt.

Infront – drzwi do drewna chowane w kieszeń

Accuride 1316 Parallelo Synchro control

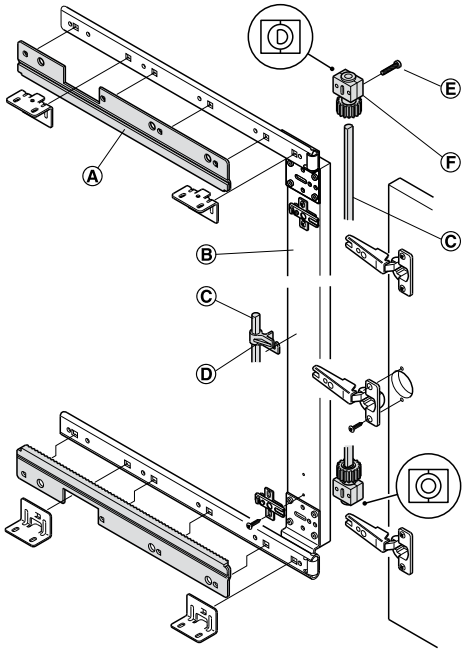

Ⓐ szyna z zębatkami
Ⓑ poprzeczka drewniana
Ⓒ drążek profilowy
Ⓓ prowadzenie drążka profilowego
Ⓔ śruby montażowe
Ⓕ wałek zębaty z mocowaniem na śrubę

> zastosowanie:	do dużych drzwi chowanych w kieszeń, w celu zapewnienia równoległej pracy przy zastosowaniu z Accuride 1319 i skrzydeł o wysokości ≥700 mm
> waga drzwi:	≥25 kg
> wysokość skrzydła drzwi:	≥2300 mm wertykalnie, 1200 mm horyzontalnie
> grubość drzwi:	16–20 mm
> materiał:	szyna z zębatkami: stal i tworzywo sztuczne, wałek zębaty i prowadzenie drążka: tworzywo sztuczne
> pasuje do:	tylko w połączeniu z Accuride 1319
> montaż:	do przykręcania

Montaż zawiasów puszkowych i prowadników krzyżakowych

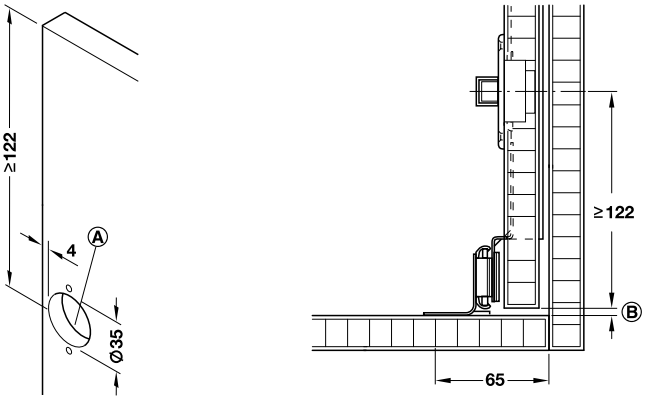

Ⓐ głębokość wiercenie zgodna Ⓑ szczelina z zastosowalnym zawiasem
Zamontuj prowadnik krzyżakowy na poprzeczce drewnianej. Przy montażu zawiasu puszkowego należy zachować dystans minimum 122 mm od krawędzi frontu.

→ Zestaw

	zakres dostawy	pasuje do	nr artykułu
na 1 drzwi	1 para szyn z zębatkami 2 wałki zębate z mocowaniem na śrubę 2 śruby montażowe M4 x 25 1 prowadzenie drążka profilowego	długość prowadnicy 350 mm	408.05.356
		długość prowadnicy 400 mm	408.05.409
		długość prowadnicy 450 mm	408.05.454
		długość prowadnicy 500 mm	408.05.507
		długość prowadnicy 550 mm	408.05.552
		długość prowadnicy 600 mm	408.05.605

opakowanie: 1 zestaw

Wskazówka dotycząca zamówienia
Drążek profilowy nie jest częścią zestawu. Proszę zamówić osobno.

→ Drążek profilowy

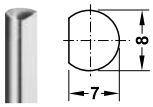

> materiał:	stal
> wykończenie:	niklowane
> średnica:	8 mm

długość drążka profilowego = wysokość korpusu w świetle - 63 mm

długość mm	nr artykułu
2000	226.67.205
2250	226.67.223

opakowanie: 1 szt.

Akcesoria – okucie wyrównujące

Häfele Planofit
do drzwi drewnianych

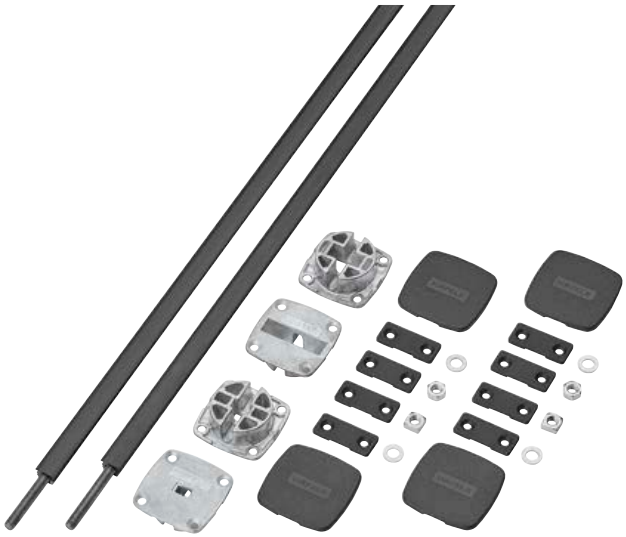

> zastosowanie:	do drzwi uchylnych i przesuwnych, zastosowane zapobiega wypaczaniu drzwi i pozwala na stabilizację już istniejących drzwi
> wysokość drzwi:	max. 2400 mm lub 2650 mm
> grubość drzwi:	min. 16 mm
> materiał:	drążek gwintowany: stal, puszki: znal, listwa maskująca, zaślepki i płytki mocujące: tworzywo sztuczne
> wykończenie:	drążek gwintowany: surowe puszki: surowe
> montaż:	do wpuszczania i przykręcania
> możliwość regulacji:	poprzez nakrętkę sześciokrotną kluczem otwartym SW 10

Uwaga
Na jedne drzwi zalecane są 2 okucia wyrównujące.
Nie nadaje się do twardego drewna!
Zwróć uwagę, gdy używasz tego produktu w połączeniu z lakierowanymi drzwiami, z przodu może pojawić się wzór frezowań.

Montaż

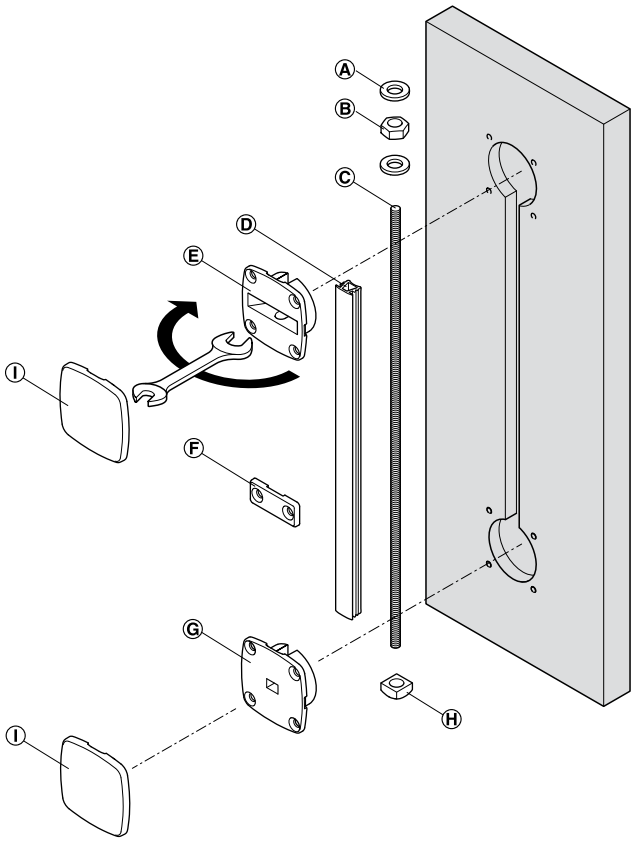

Ⓐ nakrętka blokująca
Ⓑ nakrętka sześciokątna
Ⓒ drążek gwintowany
Ⓓ listwa maskująca
Ⓔ górna puszka
Ⓕ płytka mocująca
Ⓖ dolna puszka
Ⓗ nakrętka prostokątna
Ⓘ zaślepka

Schemat wierceń

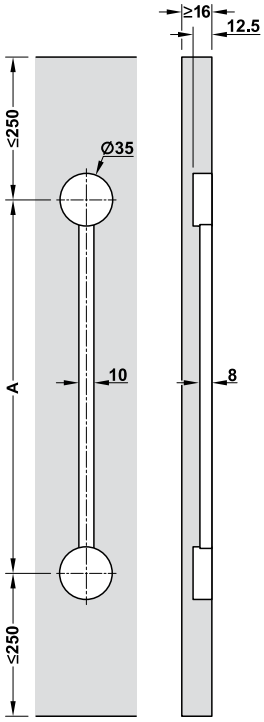

Zakres dostawy
1 zestaw składa się z 2 okuć wyrównujących zawierających wszystkie indywidualne komponenty

wysokość drzwi mm	wym. A mm	czarny	biały
max. 2400	<1900	407.90.202	407.90.702
max. 2650	<2175	407.90.203	407.90.703

opakowanie: 1 zestaw

SYSTEMY DO GARDEROBY

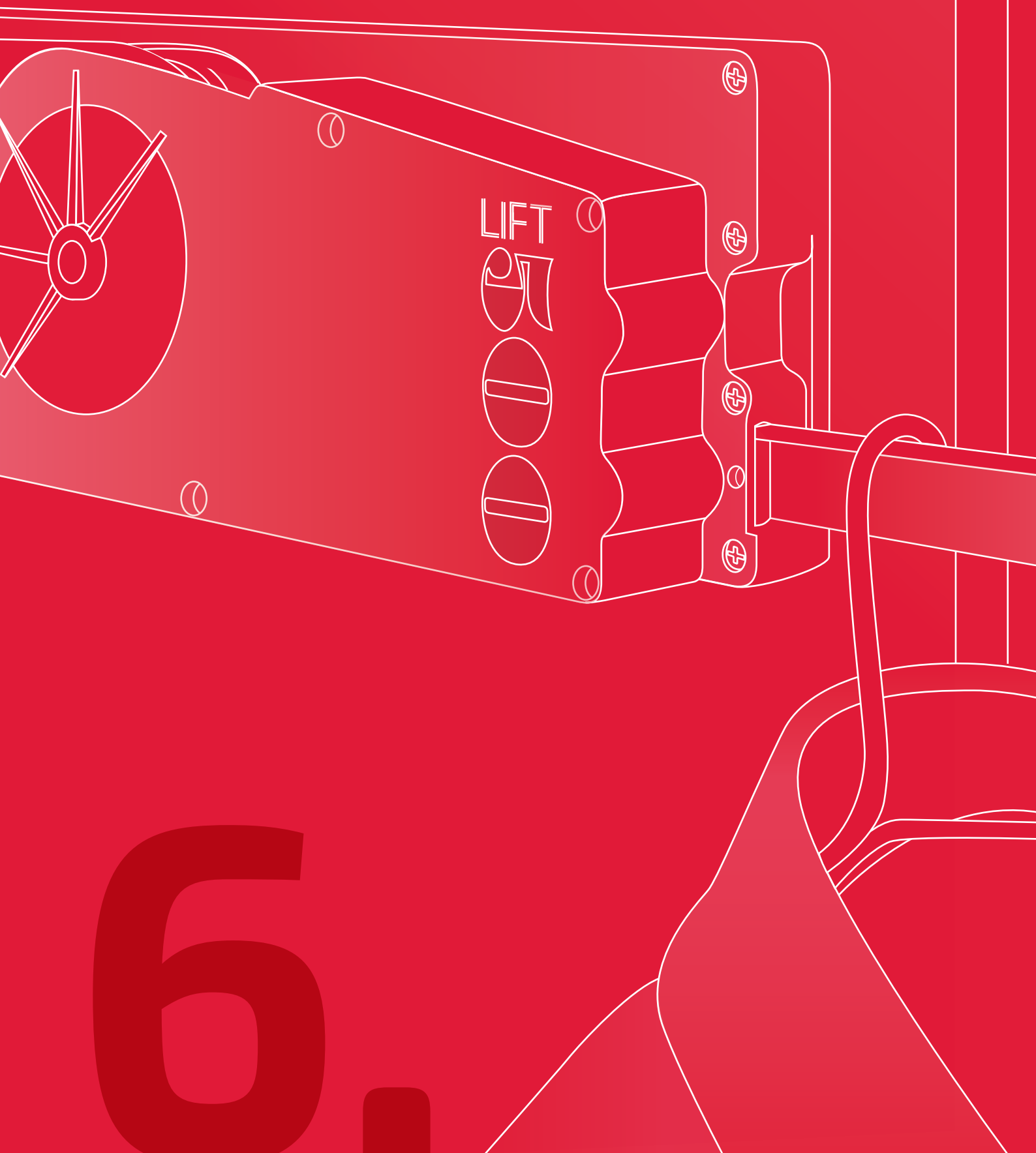

6.

HÄFELE

6.2 Alto Slim Q szuflada H89

6.4 Alto Slim Q szuflada H121

6.6 Alto Slim Q szuflada H185

6.11 Pantograf Lift 500

6.12 Pantograf 2004

6.15 Pantograf Dresscode

6.16 Drążek garderobiany OVA

6.18 Drążek garderobiany Dresscode

6.19 Drążek garderobiany Loox

6.20 System Häfele Versatile

6.38 Deska do prasowania Ironfix

6.42 Lustro łazienkowe Aquasys

6.43 Lustro wysuwane, obrotowe 180°

Alto Slim Q

Szuflada H89 – wysuw częściowy

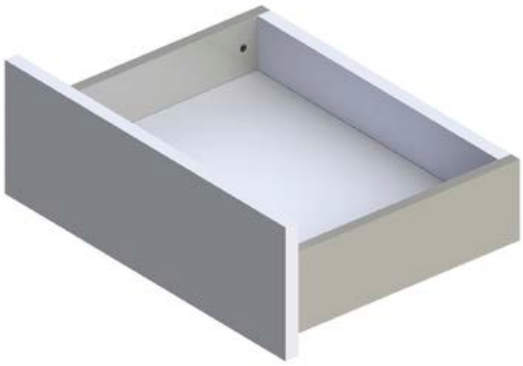

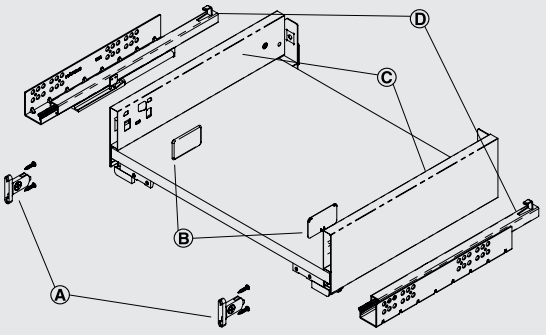

> **wersja:** wysuw częściowy, ze zintegrowanym hamulcem oraz samodociągiem, udźwig 25 kg
> **materiał:** stal
> **powierzchnia:** ocynkowana

Ⓐ mocowanie frontu
Ⓑ zaślepki
Ⓒ boki
Ⓓ prowadnice

Numeracja i zakres dostawy

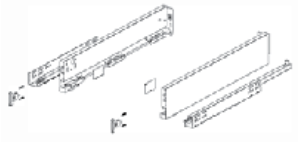

Szuflada NL mm	biały	antracyt
300	552.86.701	552.86.401
350	552.86.702	552.86.402
400	552.86.703	552.86.403
450	552.86.704	552.86.404
500	552.86.705	552.86.405
550	552.86.706	552.86.406

opakowanie: 1 kpl.

Zakres dostawy:
1 para boków
1 para prowadnic
1 para mocowań frontu
1 para zaślepek z logo Häfele

Alto Slim Q

Wymiary poszczególnych elementów

Wymiary montażowe

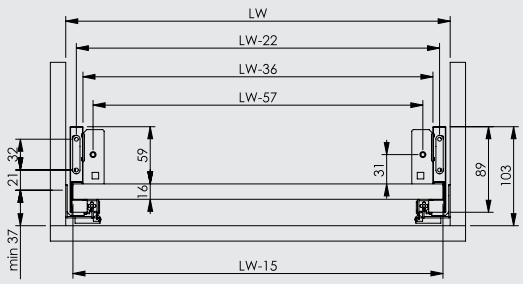

Wymiary w zabudowie

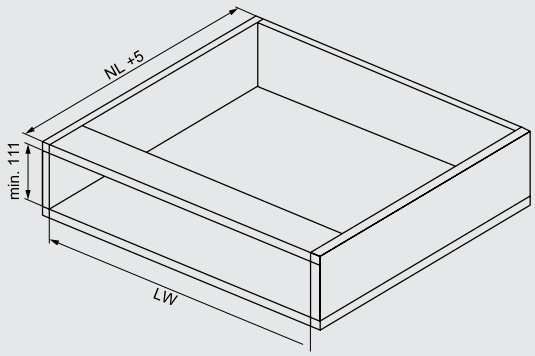

Schemat wierceń

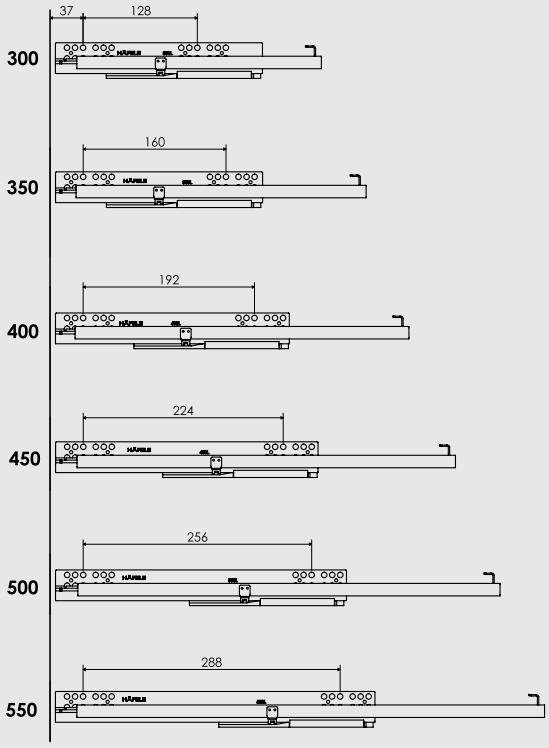

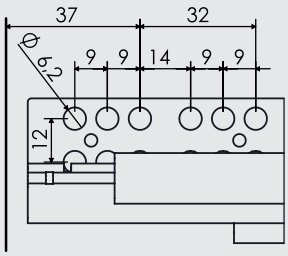

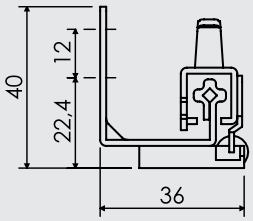

Prowadnicę należy zamontować na 4 otwór od czoła prowadnicy

Dno

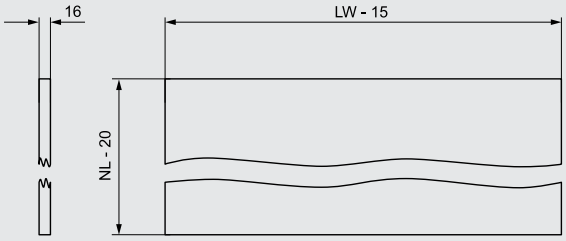

Front

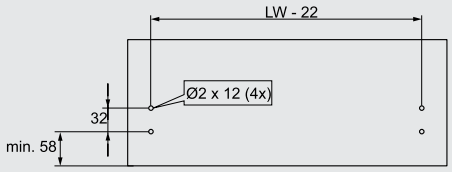

Plecy

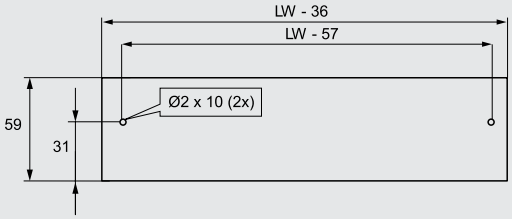

Alto Slim Q

Szuflada H121 – wysuw częściowy

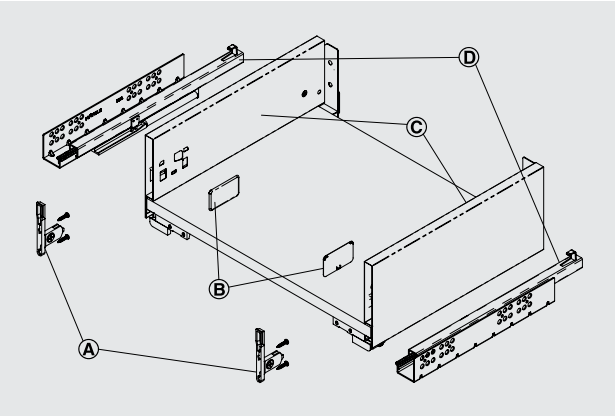

Ⓐ mocowanie frontu
Ⓑ zaślepki
Ⓒ boki
Ⓓ prowadnice

> **wersja:** wysuw częściowy, ze zintegrowanym hamulcem oraz samodociągiem, udźwig 25 kg
> **materiał:** stal
> **powierzchnia:** ocynkowana

Numeracja i zakres dostawy

Szuflada NL mm	biały	antracyt
300	552.87.701	552.87.401
350	552.87.702	552.87.402
400	552.87.703	552.87.403
450	552.87.704	552.87.404
500	552.87.705	552.87.405
550	552.87.706	552.87.406

opakowanie: 1 kpl.

Zakres dostawy:
1 para boków
1 para prowadnic
1 para mocowań frontu
1 para zaślepek z logo Häfele

Alto Slim Q

Wymiary poszczególnych elementów

Wymiary montażowe

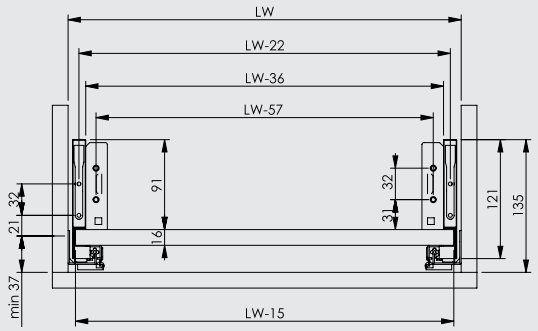

Wymiary w zabudowie

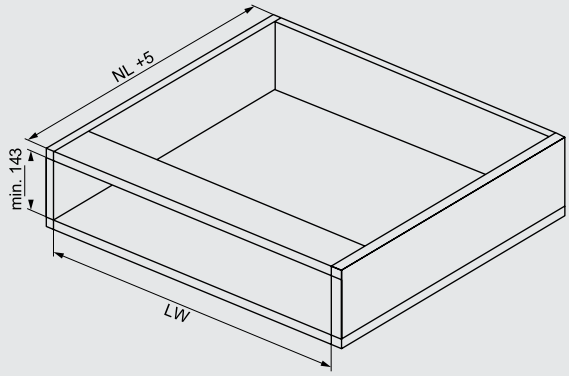

Schemat wierceń

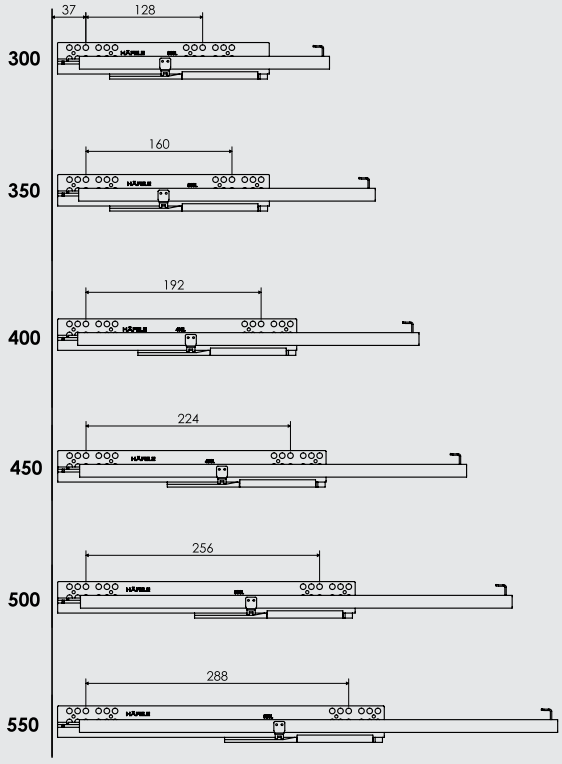

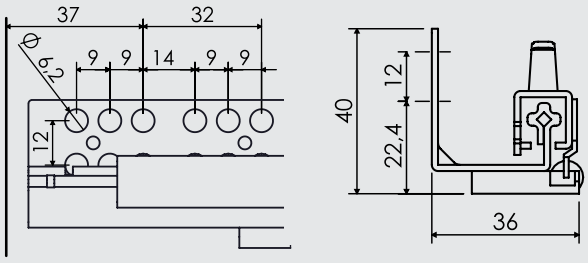

Prowadnicę należy zamontować na 3 otwór od czoła prowadnicy

Dno

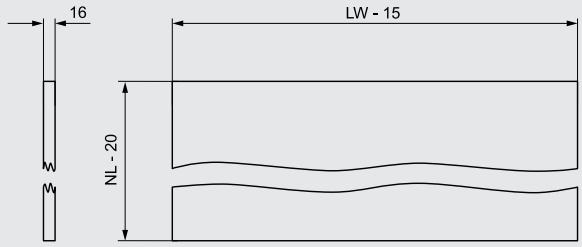

Front

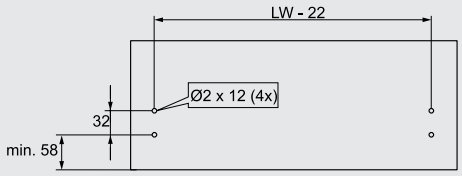

Plecy

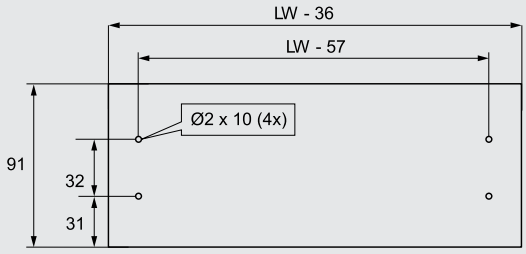

Alto Slim Q

Szuflada H185 – wysuw częściowy

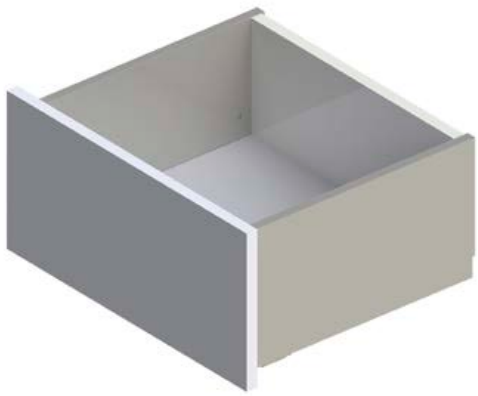

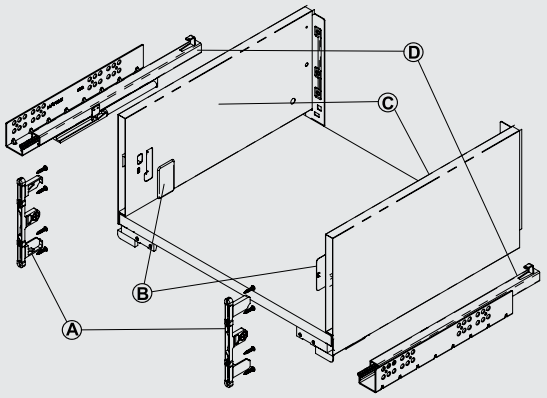

Ⓐ mocowanie frontu
Ⓑ zaślepki
Ⓒ boki
Ⓓ prowadnice

> **wersja:** wysuw częściowy, ze zintegrowanym hamulcem oraz samodociągiem, udźwig 25 kg
> **materiał:** stal
> **powierzchnia:** ocynkowana

Numeracja i zakres dostawy

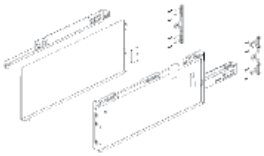

Szuflada NL mm	biały	antracyt
300	552.88.701	552.88.401
350	552.88.702	552.88.402
400	552.88.703	552.88.403
450	552.88.704	552.88.404
500	552.88.705	552.88.405
550	552.88.706	552.88.406

opakowanie: 1 kpl.

Zakres dostawy:
1 para boków
1 para prowadnic
1 para mocowań frontu
1 para zaślepek z logo Häfele

Alto Slim Q

Wymiary poszczególnych elementów

Wymiary montażowe

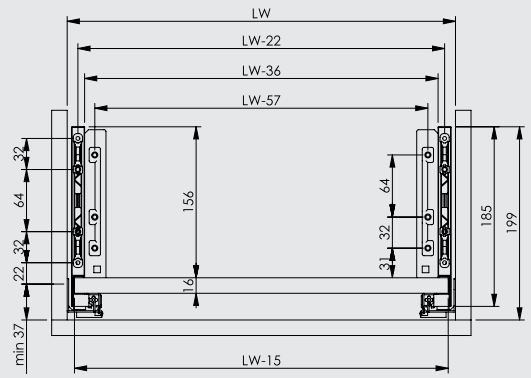

Wymiary w zabudowie

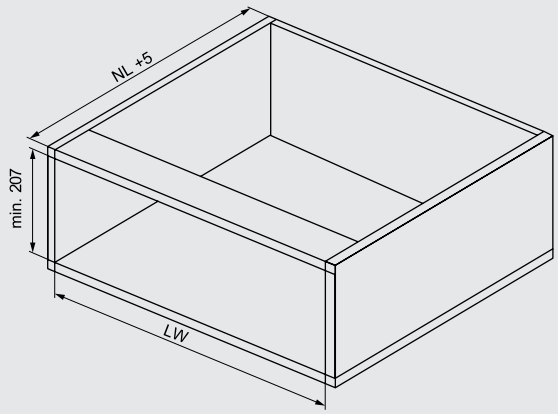

Schemat wierceń

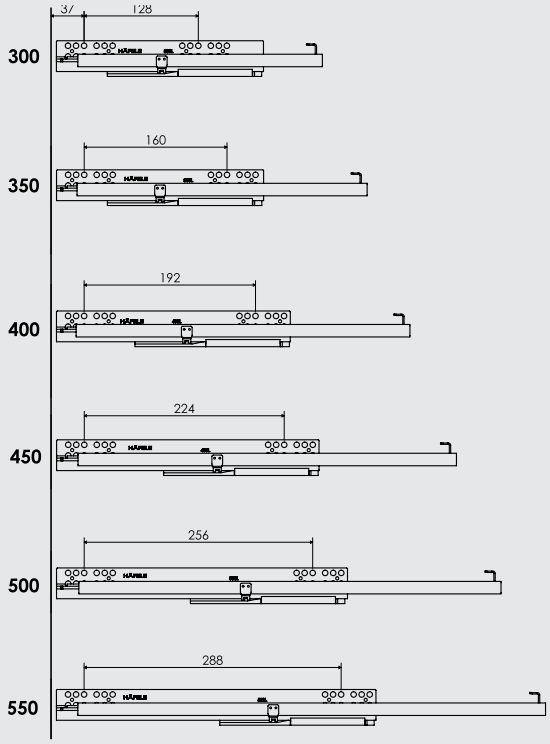

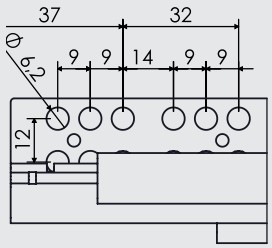

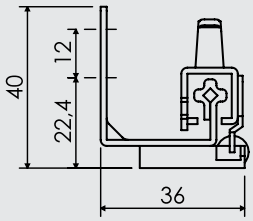

Prowadnicę należy zamontować na 3 otwór od czoła prowadnicy

Dno

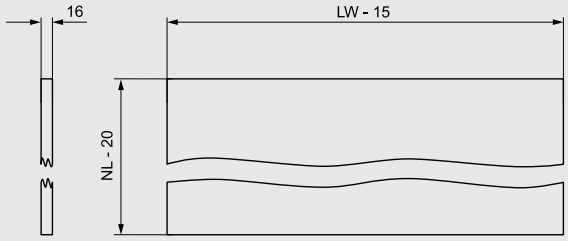

Front

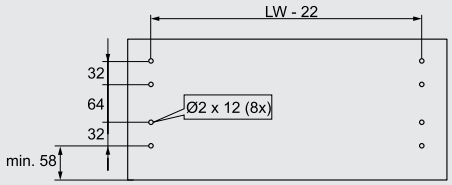

Plecy

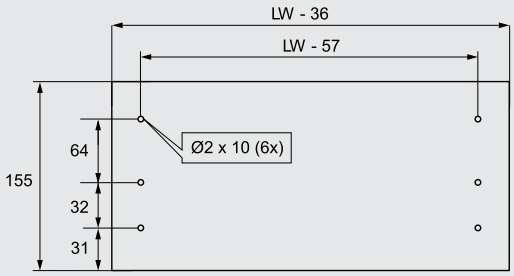

Alto Slim Q

Szuflada H89 – wysuw częściowy

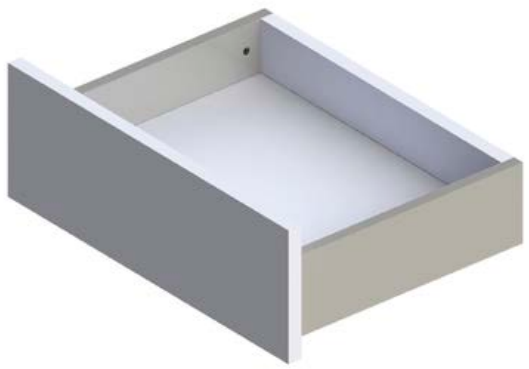

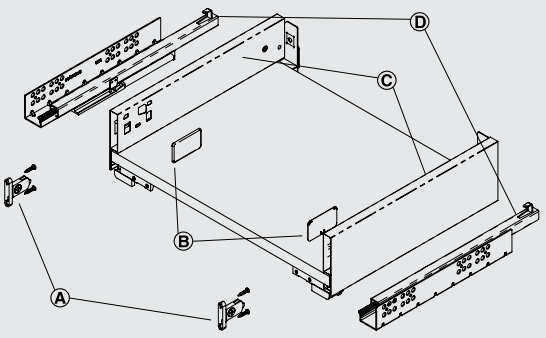

> **wersja:** wysuw częściowy, ze zintegrowanym hamulcem oraz samodociągiem, udźwig 25 kg
> **materiał:** stal
> **powierzchnia:** ocynkowana

Ⓐ mocowanie frontu
Ⓑ zaślepki
Ⓒ boki
Ⓓ prowadnice

Numeracja i zakres dostawy

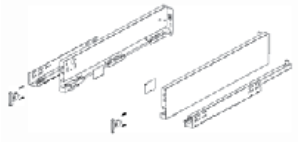

Szuflada NL mm	biały	antracyt
300	552.86.701	552.86.401
350	552.86.702	552.86.402
400	552.86.703	552.86.403
450	552.86.704	552.86.404
500	552.86.705	552.86.405
550	552.86.706	552.86.406

opakowanie: 1 kpl.

Zakres dostawy:
1 para boków
1 para prowadnic
1 para mocowań frontu
1 para zaślepek z logo Häfele

Alto Slim Q

Wymiary poszczególnych elementów

Wymiary montażowe

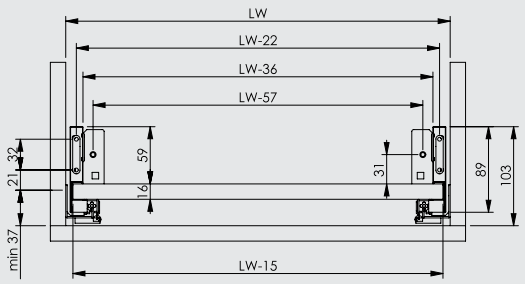

Wymiary w zabudowie

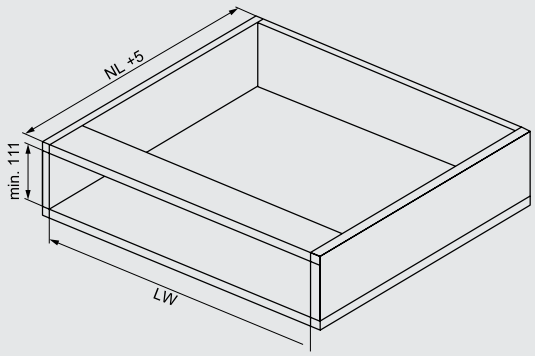

Schemat wierceń

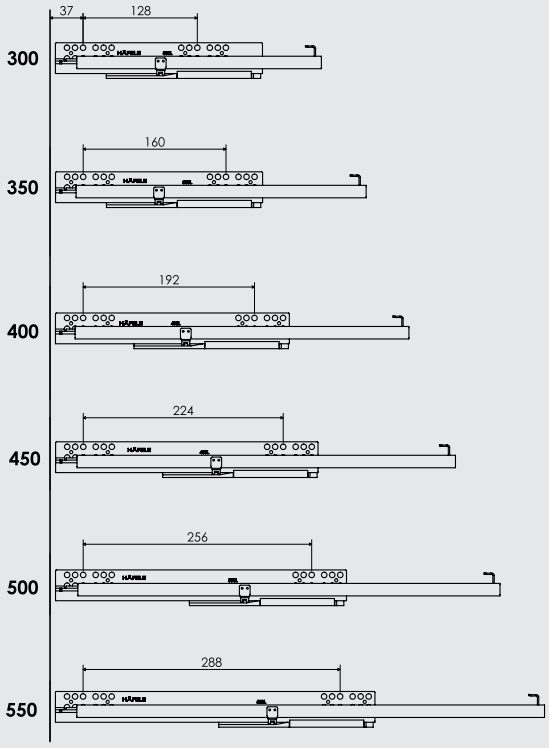

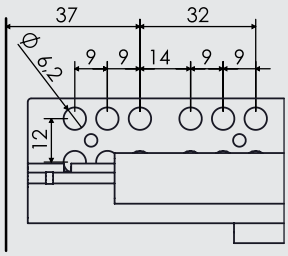

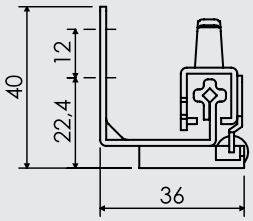

Prowadnicę należy zamontować na 4 otwór od czoła prowadnicy

Dno

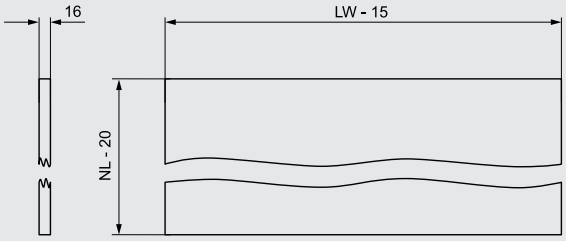

Front

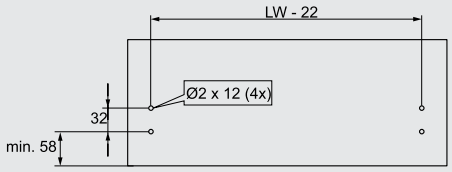

Plecy

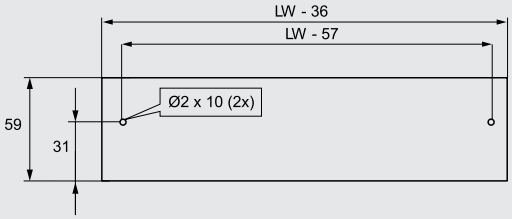

Alto Slim Q

Opcja dodatkowa – reling

Reling prostokątny	biały	antracyt
270	552.51.700	552.51.400
300	552.51.701	552.51.401
350	552.51.702	552.51.402
400	552.51.703	552.51.403
450	552.51.704	552.51.404
500	552.51.705	552.51.405
550	552.51.706	552.51.406

opakowanie: 1 kpl.

Zakres dostawy:
1 para relingów

Wskazówki do zamówienia
Relingi używane są w celu podwyższenia szuflady, montuje się je za pomocą kątowników do ścianki tylnej. Plecy szuflady można wykonać w dowolnej wysokości, co daje możliwość zamontowania więcej niż jednego relingu.

Rysunek montażowy H89 z relingiem

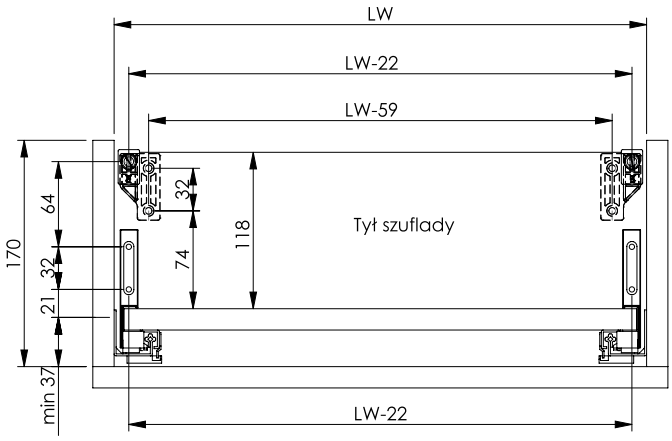

Rysunek montażowy H121 z relingiem

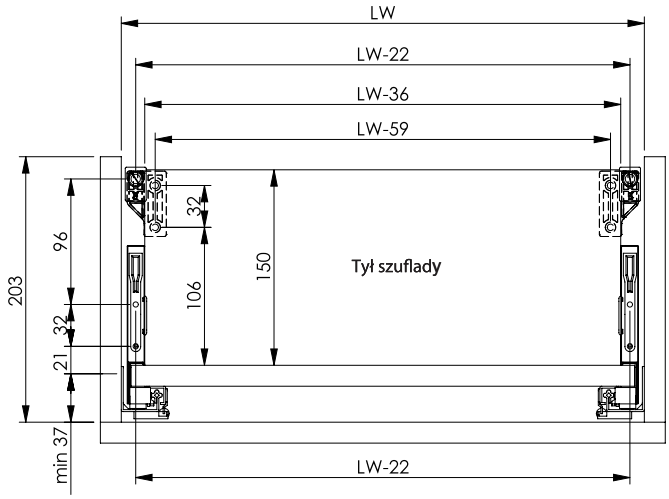

Rysunek montażowy H185 z relingiem

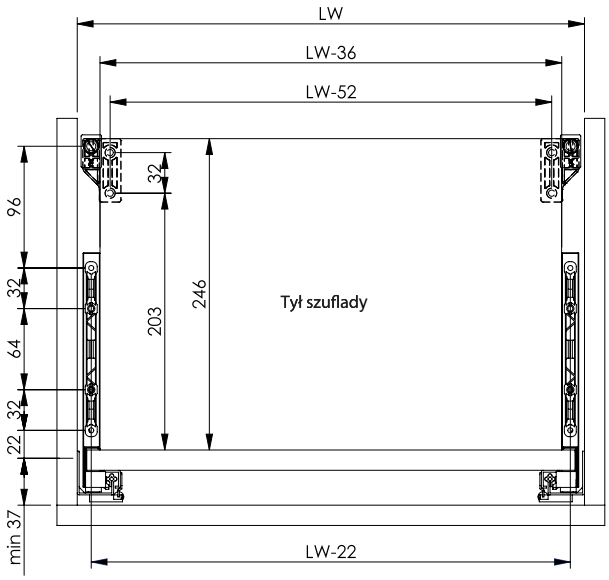

Pantograf Lift 500

do montażu na ścianie bocznej, udźwig 10 kg

> zastosowanie: do szerokości szafy w świetle 500–1150 mm
> materiał: stal, aluminium oraz tworzywo sztuczne
> kolor: srebrny/szary
> montaż: do przykręcania na ścianie bocznej w szeregu otworów 32 mm

szerokość szafy mm	nr artykułu
500–750	805.26.951
750–1150	805.26.952

Pantograf posiada dodatkowo wysuwny mały wieszak, dzięki któremu mamy możliwość odwiesić na moment dane ubranie.

Rysunki

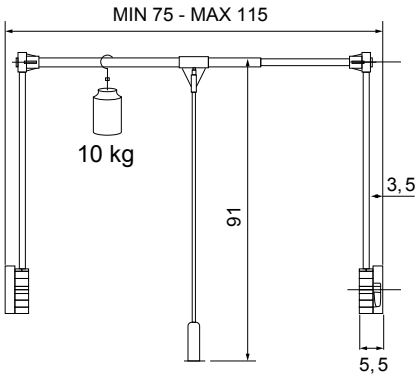

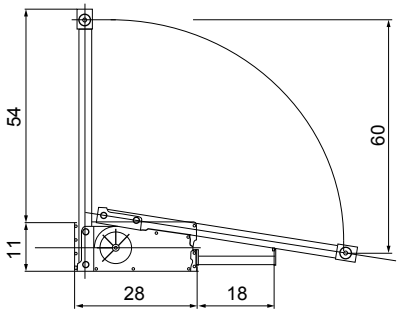

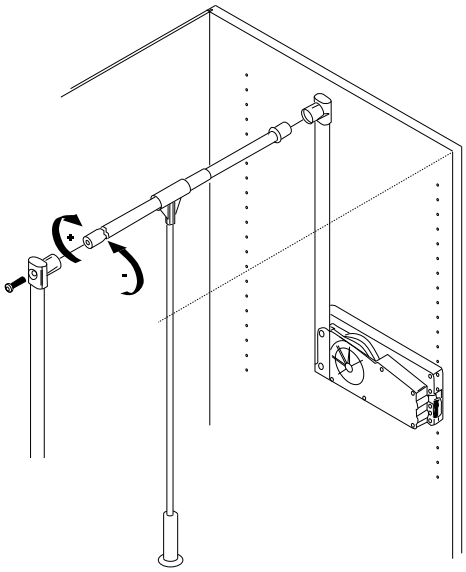

Pantograf 2004

do montażu na ścianie bocznej, udźwig 10 kg

Vitaflex

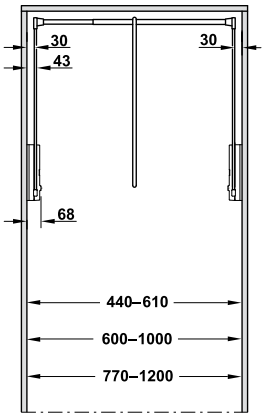

Uwaga
Ogranicznik należy stosować tylko wtedy, gdy pantograf został zamontowany w tylnym rzędzie otworów.

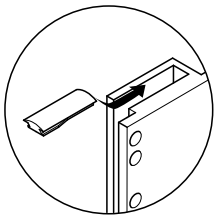

Ogranicznik

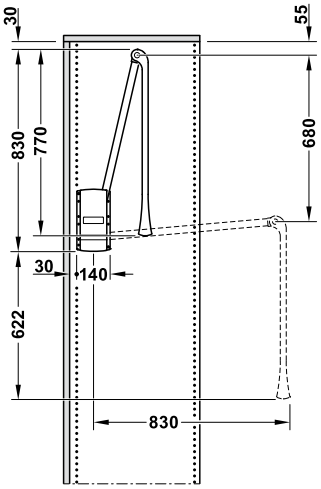

montaż w tylnym rzędzie otworów

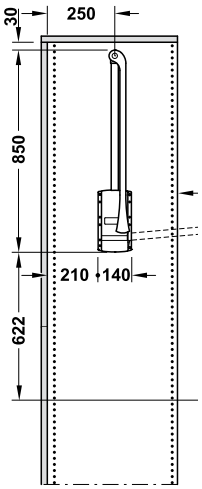

montaż na środku ściany bocznej szafy

> materiał: Ramię i rura ubraniowa: stal, uchwyt i mocowanie: tworzywo sztuczne
> do szer. w świetle: 440–1200 mm
> montaż: do przykręcenia do ściany bocznej
> zawarte materiały montażowe

powierzchnia/ kolor	do szer. w świetle 440–610 mm	do szer. w świetle 600–1000 mm	do szer. w świetle 770–1200 mm
biały	805.20.625	805.20.632	805.20.657
szary	805.20.525	805.20.532	805.20.557
czarny, ramię i drążek: chromowany	805.20.024	805.20.031	805.20.055
czarny, drążek: chromowany	805.19.224	805.19.231	805.19.255
biały, ramię i drążek: chromowany	805.20.824	805.20.831	805.20.855
brązowy, ramię i drążek: brązowy	805.20.125	805.20.132	805.20.157
antracytowy, ramię i drążek: antracytowy	805.20.225	805.20.232	805.20.257

opakowanie: 1 komplet

Wskazówka:
Tworzywowy klip lub hamulec musi być zainstalowany, aby chronić obudowę

→ amortyzator

Montaż hamulca

> zastosowanie: do instalacji w celu „miękkiego” wyhamowania
> montaż: do zamontowania w obudowie pantografu 2004

materiał	kolor	nr artykułu
tworzywo sztuczne	szary	805.20.906
	czarny	805.20.905
	biały	805.20.907
	brązowy	805.20.908
	antracytowy	805.20.909

opakowanie: 1 para

→ zapasowy klip z tworzywa sztucznego

materiał	kolor	nr artykułu
tworzywo sztuczne	biały	805.20.900

opakowanie: 1 lub 10 szt.

→ zapasowe obudowy

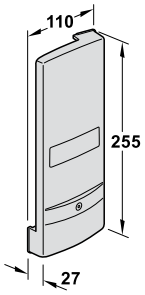

> materiał: tworzywo sztuczne

kolor	nr artykułu
szary	805.20.921
czarny	805.20.920
biały	805.20.922
brązowy	805.20.923
antracytowy	805.20.924

opakowanie: 1 para

→ ramka dystansowa
do pantografu 2004

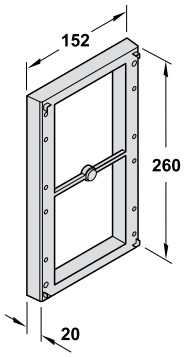

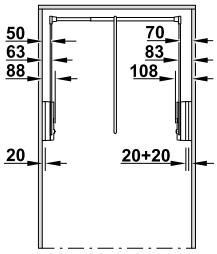

> zastosowanie: do obejścia uskoku drzwi, np. w przypadku drzwi wpuszczanych
> odstęp: 20 mm, w celu zwiększenia dystansu można dokładać kolejne
> materiał: tworzywo sztuczne
> zawarte materiały montażowe

kolor	nr artykułu
szary	805.20.579
czarny	805.20.378
biały	805.20.778
brązowy	805.20.179
antracytowy	805.20.278

opakowanie: 2 szt.

→ adapter
do pantografu 2004

Otwory montażowe pantografu są zasłonięte

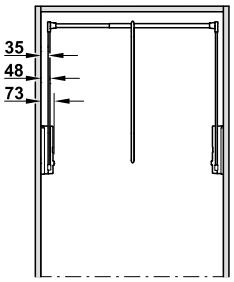

> zastosowanie: do wsunięcia pantografu 2004
> materiał: tworzywo sztuczne

kolor	nr artykułu
szary	805.20.960
czarny	805.20.360
biały	805.20.760
brązowy	805.20.160
antracytowy	805.20.260

opakowanie: 1 para

→ Przedłużenie uchwytu
dla pantografu 2004

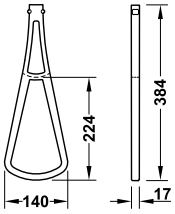

> zastosowanie: przedłużenie uchwytu o ok. 22 cm
> montaż: na wkręty

materiał	kolor	nr artyku
tworzywo sztuczne (poliwęglan)	transparentny	805.20.9

opakowanie: 1 szt.

Pantograf Häfele Dresscode

- Cichy ruch w górę
- Łatwa instalacja i demontaż bez użycia narzędzi
- Niewidoczne mocowanie
- Bezpieczna pozycja stop również bez dodatkowego obciążenia.

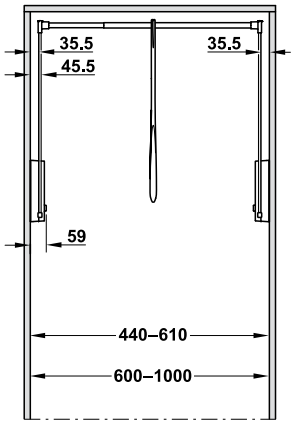

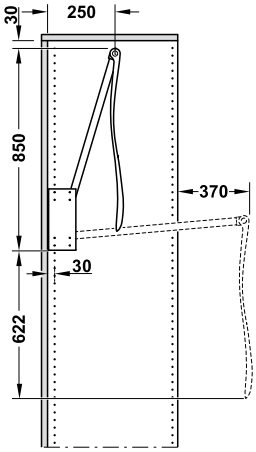

montaż w tylnym rzędzie otworów

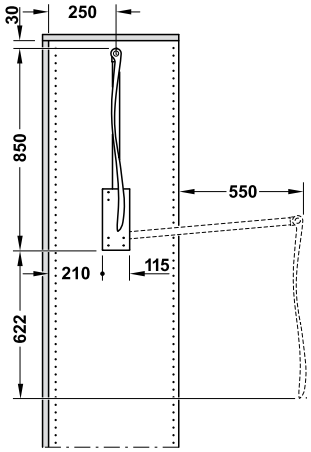

montaż na środku ściany bocznej korpusu

schemat wiercenia

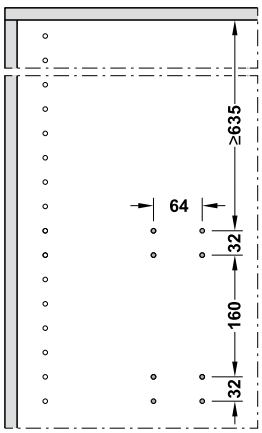

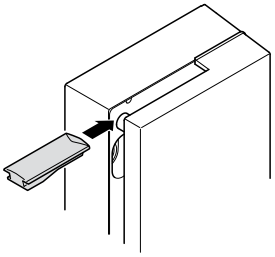

Ogranicznik należy stosować tylko wtedy, gdy pantograf został zamontowany w tylnym rzędzie otworów.

> wersja:	zintegrowany mechanizm cichego domykania podczas ruchu w górę
> materiał:	ramię i drążek: stal, uchwyt: tworzywo sztuczne
> powierzchnia:	ramię i drążek: malowane proszkowo
> udźwig:	<10 kg
> montaż:	do wciskania w 5-milimetrowy otwór montażowy i blokada za pomocą specjalnej złączki.

zawartość
2 adaptery ze złączką Häfele Dresscode
2 ramiona
1 drążek
1 uchwyt
materiały montażowe

do szer. w świetle mm	antracytowy, RAL 7022	biały, RAL 9016
440–610	805.22.560	805.22.760
600–1000	805.22.561	805.22.761

opakowanie: 1 komplet

Drążek garderobiany

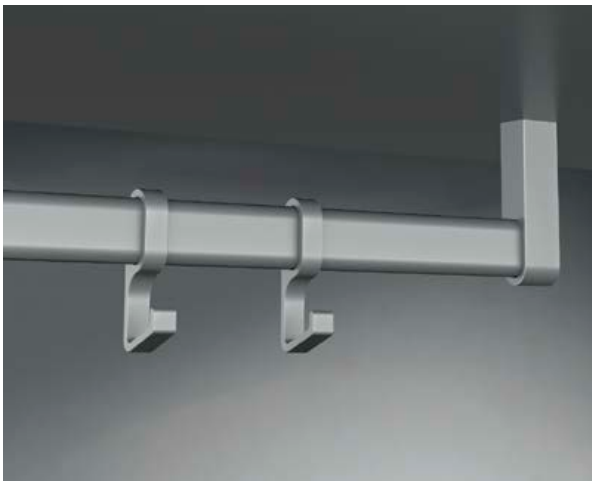

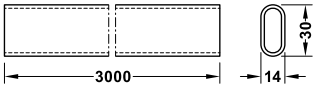

aluminium

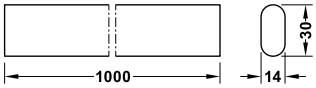

dąb

> średnica: 30 x 14 mm

materiał	długość mm	powierzchnia/kolor	nr artykułu
aluminium	3000	czarny, anodowany	801.86.303
		srebrny, anodowany	801.86.913
dąb	1000	dąb szczotkowany	801.86.401

opakowanie: 1 szt.

Uwaga
Dla drążków garderobianych, wykonanych z drewna dębowego zalecana ich długość, to max 1 m, dla drążków wykonanych z aluminium 1,3 m.

Przy stosowaniu większych długości drążków od podanych wyżej zalecamy oprócz wsporników końcowych dodanie wsporników środkowych.

Końcowe wsporniki drążka
dla drążka OVA 30 x 14 mm

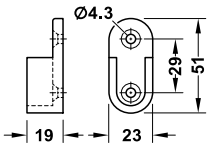

otwarte

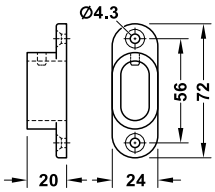

zamknięte

> montaż: do przykręcenia do ściany bocznej

wersja	powierzchnia/kolor	nr artykułu
otwarte	srebrny	803.70.900
	czarny	803.70.300
zamknięte	srebrny	803.70.910
	czarny	803.70.310

opakowanie: 1 szt.

Końcowe/środkowe wsporniki drążka
dla drążka OVA 30 x 14 mm

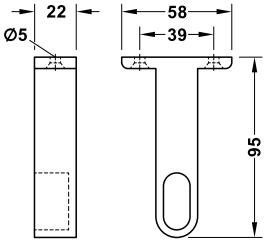

końcowe wsporniki drążka

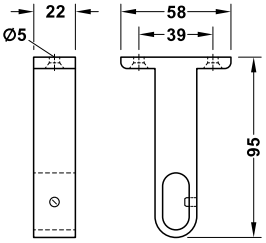

środkowe wsporniki drążka

> montaż: do przykręcenia od dołu

wersja	powierzchnia/kolor	nr artykułu
końcowe wsporniki drążka	srebrny, anodowany	802.18.950
	czarny, anodowany	802.18.350
środkowe wsporniki drążka	srebrny, anodowany	802.18.900
	czarny, anodowany	802.18.300

opakowanie: 1 szt.

Końcowe/środkowe wsporniki drążka
dla drążka OVA 30 x 14 mm

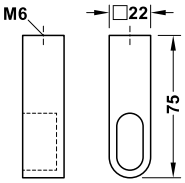

końcowe wsporniki drążka

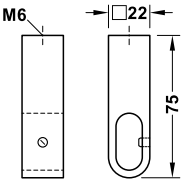

środkowe wsporniki drążka

> montaż: do przykręcenia od góry

wersja	powierzchnia/kolor	nr artykułu
końcowe wsporniki drążka	srebrny, anodowany	802.18.960
	czarny, anodowany	802.18.360
środkowe wsporniki drążka	srebrny, anodowany	802.18.910
	czarny, anodowany	802.18.310

opakowanie: 1 szt.

Wieszak
dla drążka OVA 30 x 14 mm

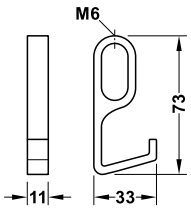

> montaż: nasunąć na drążek

powierzchnia/kolor	nr artykułu
srebrny, anodowany	803.70.990
czarny, anodowany	803.70.390

opakowanie: 1 szt.

Prostokątny drążek Dresscode

> do mocowania w rzędzie otworów 32 mm
> montaż bez użycia narzędzi
> zakryte uchwyty drążka
> możliwość łączenia z taśmami ledowymi Loox LED

→ Prostokątny drążek do garderoby

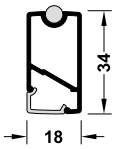

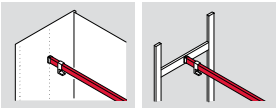

> zastosowanie: do zawieszania na wsporniku
> materiał: aluminium, tworzywo
> powierzchnia: emalia piecowana
> wersja: możliwość indywidualnego docięcia długości oraz łączenia z taśmami Loox LED

długość mm	antracytowy, RAL 7022	biały, RAL 9016
1200	801.26.501	801.26.701
2500	801.26.502	801.26.702

opakowanie: 1 szt.

Wskazówka dotycząca zamówienia
długość drążka = szer. wewnętrzna korpusu – 26 mm

Produkty oświetleniowe Loox LED należy zamawiać oddzielnie.

→ prostokątny wspornik końcowy

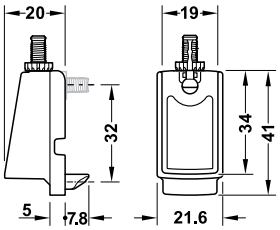

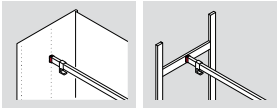

> materiał: znal
> powierzchnia: emalia piecowa
> montaż: na ścianie bocznej korpusu lub z elementami z aluminiowych rur systemu Dresscode

kolor	nr artykułu
ciemnoszary RAL 7022	803.17.520
biały, RAL 9016	803.17.720

opakowanie: 1 para

montaż

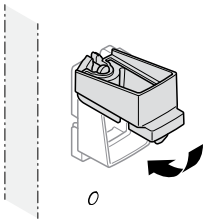

Osadzić w 5-milimetrowym nawierceniu w ścianie bocznej i zacisnąć, jak na rysunku.

→ wieszak do prostokątnego drążka

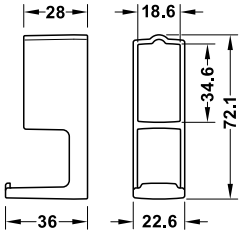

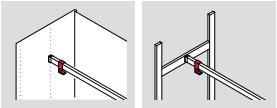

> zastosowanie: wieszak do nasuwania na profilowany drążek, do zawieszania drobnych rzeczy
> materiał: tworzywo sztuczne
> montaż: do nasuwania na profilowy drążek

kolor	nr artykułu
ciemnoszary	803.30.500
biały	803.30.700

opakowanie: 1 szt.

Drążek owalny Loox

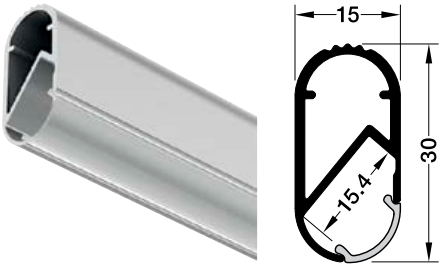

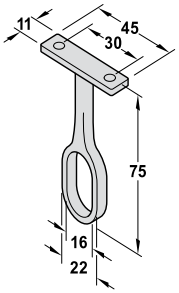

Wspornik środkowy

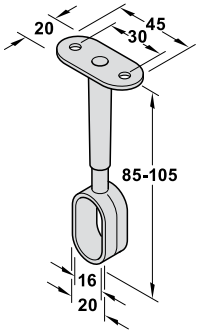

Wspornik środkowy/ końcowy z regulowaną wysokością

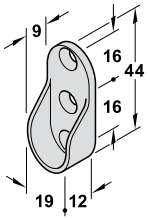

Wspornik boczny/ końcowy

Uwaga
Nieodpowiedni dla powyżej 14,4 W/m
Nośność: 20 kg/m

	wersja	montaż	długość mm	materiał	powierzchnia/kolor	nr artyku
Drążek	klosz zmatowiony	–	2500	aluminium	srebrny, anodowany	833.72.7
Wspornik środkowy	–	na wkręty do wieńca lub przegrody poziomej	–	znal	w kolorze aluminium	802.07.9
	możliwość dostosowania wysokości (85-105 mm)	na wkręty do wieńca lub przegrody poziomej	–	znal	w kolorze aluminium	802.07.9
Wspornik boczny/ końcowy	możliwość dostosowania wysokości (85-105 mm)	na wkręty do wieńca lub przegrody poziomej	–	znal	w kolorze aluminium	803.24.9
	z 3 otworami na wkręt	na wkręty do boku	–	znal	w kolorze aluminium	803.25.9

opakowanie: 1 szt.

System półek i szafek Häfele Versatile

System półek i szafek Häfele Versatile System z pojedynczą kolumną – montaż na suficie przeznaczony jest do atrakcyjnego i elastycznego urządzania kuchni, pomieszczeń mieszkalnych, biur, szatni, garderoby, a także do wyposażania sklepów.

> opcje montażu zapewniające maksymalną elastyczność
> łatwy montaż i instalacja
> zmienny podział w odstępach 128 mm i dodatkowe adaptery
> półki, szafki i elementy z systemu aranżacji szafek Häfele Dresscode można montować między profilami kolumnowymi
> elementy nośne półek wykonane z drewna i szkła
> zamknięty lub otwarty profil aluminiowy w wykończeniu białym i antracytowym, niektóre również w kolorze czarnym
> taśmy oświetleniowe LED można montować w profilu, uzyskując specjalne efekty świetlne

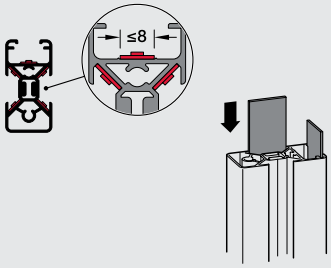

System z pojedynczą kolumną – montaż na suficie

Profil jednokolumnowy, rozparty między sufitem a podłogą: blisko ściany lub jako ścianka działowa

Dostępny w kolorach:
> biały, RAL 9016
> antracytowy, RAL 7022
> czarny, RAL 9005

System z pojedynczą kolumną – mocowanie na ścianie

Profil jednokolumnowy, mocowany bezpośrednio do ściany

System z pojedynczą kolumną – montaż L

Profil jednokolumnowy, mocowany do ściany przy pomocy wspornika poziomego. W tym przypadku możliwe są 2 różne konstrukcje:

> profil aluminiowy ze złączem narożnym i połączeniem ściennym
> designerskie złącze kątowe

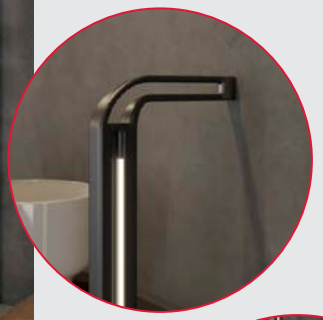

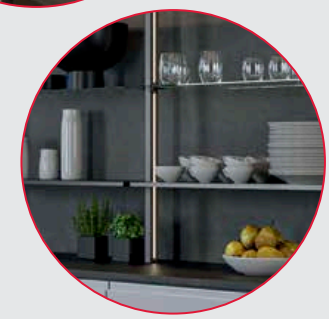

Konstrukcja ramowa

Profile aluminiowe połączone z ramą w celu zapewnienia maksymalnej zmienności wyposażenia wnętrza. Za pomocą odpowiednich akcesoriów system ramowy można rozbudować do szafy z drzwiami drewnianymi na zawiasach lub składanymi.

> otwarte lub zamknięte boki
> do wyposażenia wnętrza dostępny jest szeroki wachlarz akcesoriów z systemu Häfele Dresscode
> dostępne w kolorach białym i antracytowym

Uwaga: Ten wariant nie jest dostępny w kolorze czarnym.

Łatwe planowanie

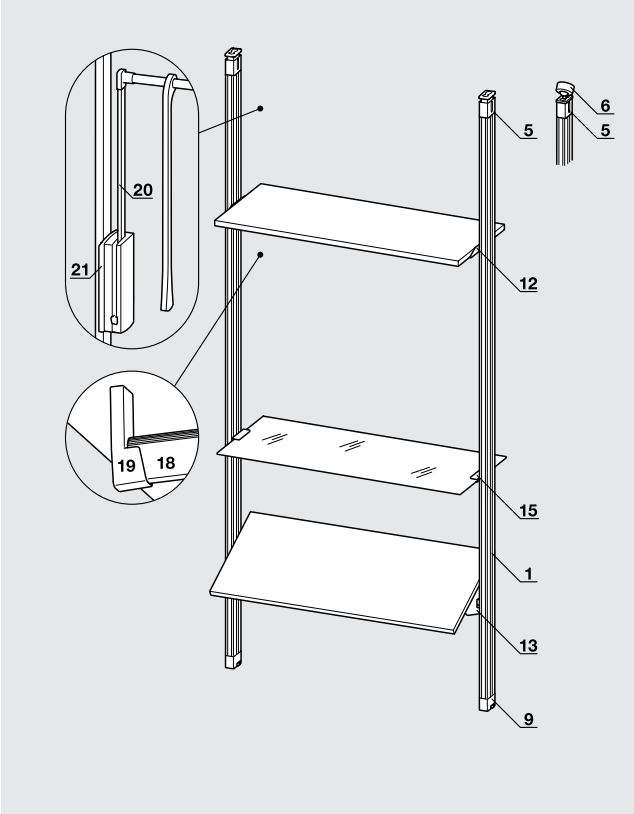

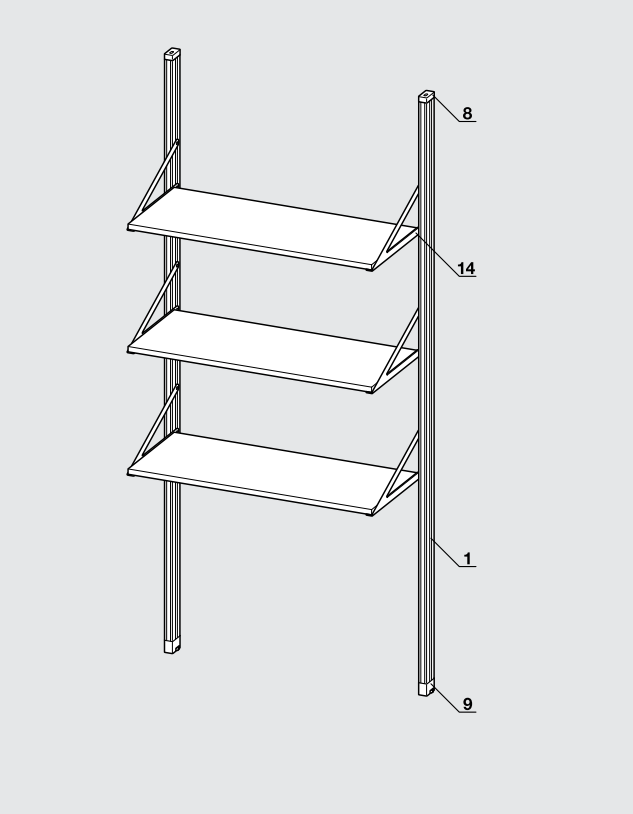

Montaż na suficie	
1	profil kolumnowy
5	łącznik sufitowy
6	łącznik do sufitu skośnego lub ściany kolankowej
9	stopka regulacyjna do systemu z pojedynczą kolumną
Akcesoria	
12	wspornik do drewnianych półek, nieruchomy
13	wspornik do drewnianych półek, obrotowy
15	wspornik do szklanych półek, do mocowania na zacisk
18	drążek garderobiany
19	końcowy wspornik drążka
20	pantograf 2004
21	wspornik pantografu 2004

Mocowanie na ścianie	
1	profil kolumnowy
8	łącznik ścienny do mocowania na ścianie
9	stopka regulacyjna do systemu z pojedynczą kolumną
Akcesoria	
14	wspornik do drewnianych półek, kątowy

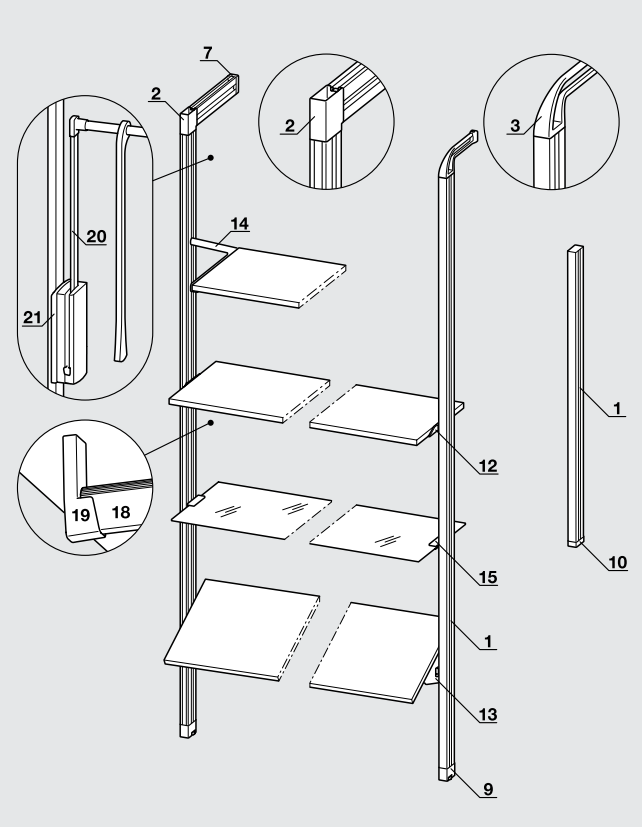

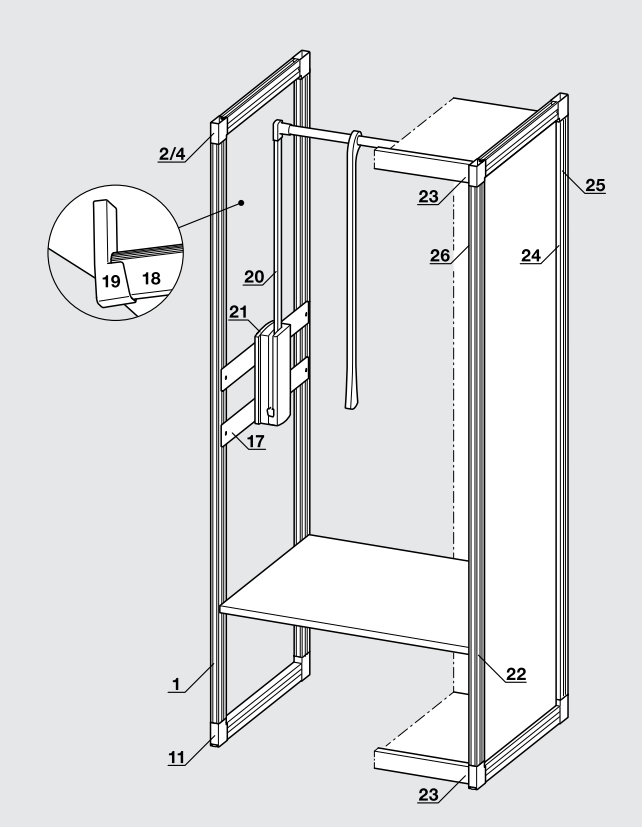

Montaż L z profilem		Montaż L z designerskim złączem kątowym	
1	profil kolumnowy	**1**	profil kolumnowy
2	złącze kątowe do montażu L i konstrukcji ramowej	**3**	designerskie złącze kątowe do montażu L
7	łącznik ścienny do montażu L		–
9	stopka regul. do systemu z pojedynczą kolumną	**9**	stopka regul. do systemu z pojedynczą kolumną
10	stopka bez regulacji do półek	**10**	stopka bez regulacji do półek
Akcesoria			
12	wspornik do drewnianych półek, nieruchomy	**12**	wspornik do drewnianych półek, nieruchomy
13	wspornik do drewnianych półek, obrotowy	**13**	wspornik do drewnianych półek, obrotowy
14	wspornik do drewnianych półek, kątowy		–
15	wspornik do szklanych półek, do mocowania na zacisk	**15**	wspornik do szklanych półek, do mocowania na zacisk
18	drążek garderobiany	**18**	drążek garderobiany
19	końcowy wspornik drążka	**19**	końcowy wspornik drążka
20	pantograf 2004	**20**	pantograf 2004 z urządzeniem przechylającym
21	wspornik pantografu 2004	**21**	wspornik pantografu 2004

Konstrukcja ramowa	
1	profil kolumnowy
2	złącze kątowe do montażu L i konstrukcji ramowej
4	złącze kątowe do konstrukcji ramowej, z wycięciami
11	stopka regulacyjna do konstrukcji ramowej
Akcesoria	
17	płyta adaptera do konstrukcji ramowej
18	drążek garderobiany
19	końcowy wspornik drążka
20	pantograf 2004
21	wspornik pantografu 2004
22	złącze półkowe Häfele Rafix Tab 20 S
Szafka	
23	złącze szafkowe Häfele Minifix
24	uchwyt panelu bocznego do montażu na ramie
25	uchwyt panelu tylnego do montażu na ramie
26	adapter do prowadnika krzyżakowego zawiasu puszkowego

Wymiary

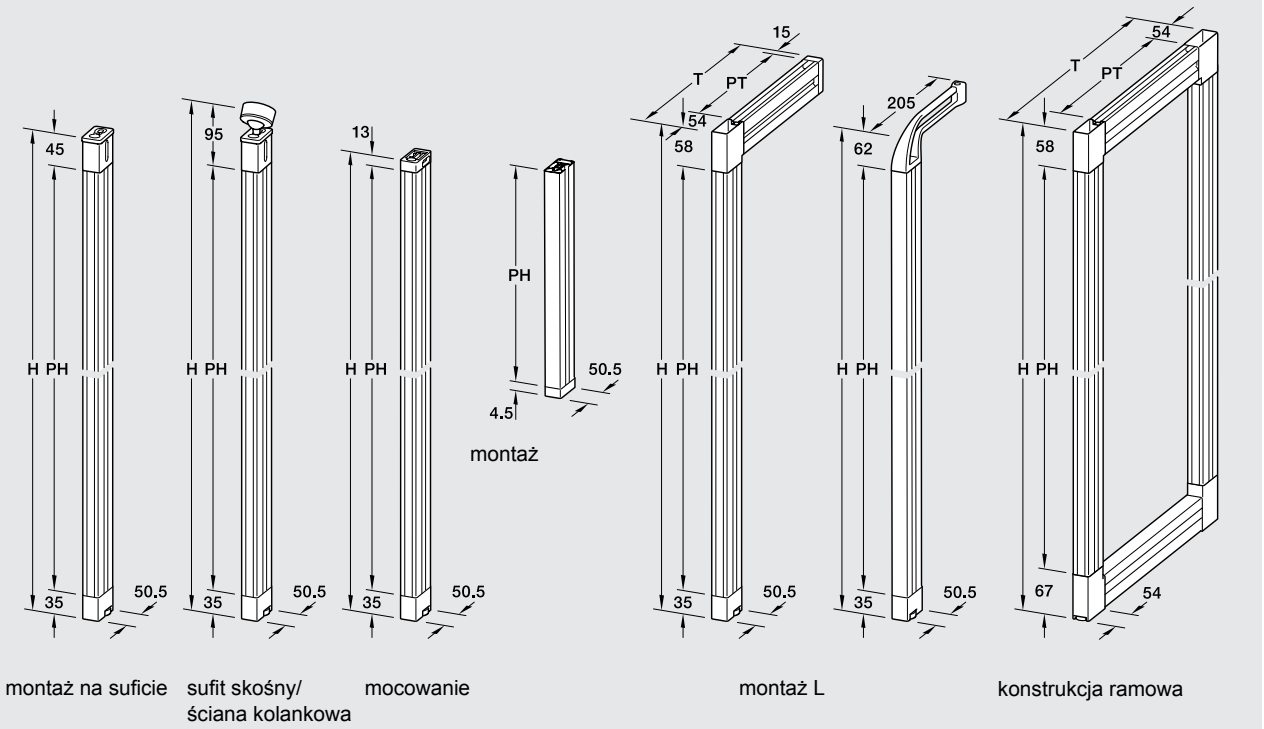

montaż na suficie | sufit skośny/ ściana kolankowa | mocowanie | montaż L | konstrukcja ramowa

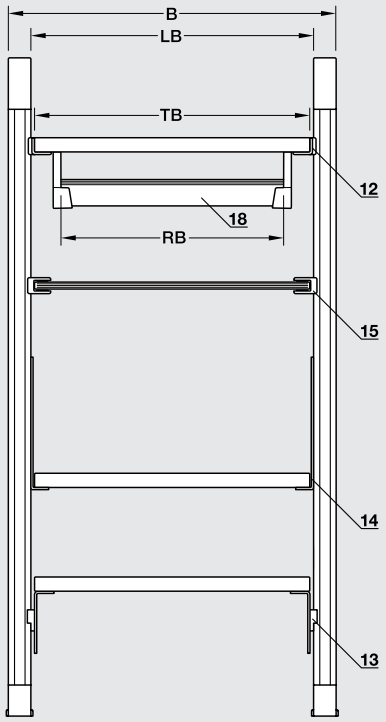

B = szerokość
LB = szer. wewnętrzna
TB = szerokość półki
RB = szer. drążka garderobianego

H = wysokość
PH = wys. profilu
T = głębokość
PT = głęb. profilu

wysokość	
montaż na suficie	PH = H – 35 mm – 45 mm
sufit skośny/ściana kolankowa	PH = H – 35 mm – 95 mm
mocowanie na ścianie	PH = H – 35/4,5* mm – 13 mm
montaż L z profilem	PH = H – 35/4,5* mm – 58 mm
montaż L z designerskim złączem kątowym	PH = H – 35/4,5* mm – 62 mm
montaż na ramie	PH = H – 67 mm – 58 mm

* 4,5 mm przy montażu nakładanym dla półek ze stopką bez regulacji wysokości

głębokość	
montaż L z profilem	PT = T – 54 mm – 15 mm
montaż L z designerskim złączem kątowym	T = 205 mm
montaż na ramie	PT = T – 54 mm – 54 mm

szerokość	
18 drążek garderobiany	RB = LB – 12 mm
12 wspornik półki, nieruchomy	TB = LB – 6 mm
13 wspornik półki, obrotowy	TB = LB – 6 mm
14 wspornik półki, kątowy	TB = LB – 6 mm
15 wspornik półki, szklany	TB = LB – 6 mm

wymiary okładziny konstrukcji ramowej	
panel boczny	B_S = T – 50,5 mm – 50,5 mm
	H_S = H – 50 mm – 50 mm
panel tylny	B_R = [B – (25 mm x liczba ram)] / podział
	H_R = H – 152 mm + (2 x głębokość rowka)
panel dolny/górny	$B_{B/D}$ = [B – (25 mm x liczba ram)] / podział

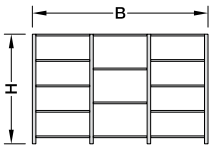

LB = [B – (25 mm x liczba ram)] / podział

Zestaw Häfele Versatile do montażu na suficie

> profil jednokolumnowy, rozparty między sufitem a podłogą: może być stosowany blisko ściany lub jako ścianka działowa
> szybki i łatwy montaż dzięki wstępnie zamontowanej stopce regulacyjnej
> możliwość przycięcia góry na wymiar

Wskazówka do zamówienia
Elementy montowane powierzchniowo nie wchodzą w zakres dostawy i muszą być dodatkowo zamówione w zależności od wymaganej konfiguracji.

Uwaga
W celu pewnego i prawidłowego mocowania do ściany/sufitu należy wybrać śruby i kołki rozporowe, odpowiednie dla danego typu ściany lub sufitu.

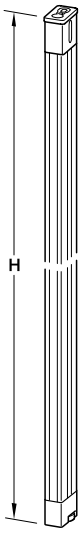

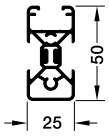

> zastosowanie:	do montażu na suficie
> wersja:	profil zamknięty z jednej strony
> wysokość H:	2500 mm
> regulacja wysokości:	+30 mm
> materiał:	profil aluminiowy, łącznik sufitowy i stopka regulacyjna ze znalu
> powierzchnia:	malowana proszkowo
> materiał montażowy w zestawie	

Zakres dostawy
1 łącznik sufitowy
1 profil zamknięty z jednej strony
1 stopka regulacyjna

kolor	nr artykułu
biały, RAL 9016	806.55.747
antracytowy, RAL 7022	806.55.547
czarny, RAL 9005	806.55.347

opakowanie: 1 zestaw

Zestaw Häfele Versatile do montażu L

> profil jednokolumnowy, z designerskim złączem kątowym do montażu na ścianie
> dostępny również w małej wersji do półek
> szybki i łatwy montaż dzięki wstępnie zamontowanej stopce
> możliwość przycięcia góry na wymiar

Wskazówka do zamówienia
Elementy montowane powierzchniowo nie wchodzą w zakres dostawy i muszą być dodatkowo zamówione w zależności od wymaganej konfiguracji.

Uwaga
W celu pewnego i prawidłowego mocowania do ściany/sufitu należy wybrać śruby i kołki rozporowe, odpowiednie dla danego typu ściany lub sufitu.

→ Zestaw Häfele Versatile do montażu L z designerskim złączem kątowym

wysokość 1200 mm

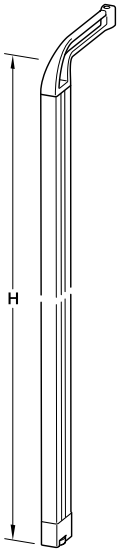

wysokość 2500 mm

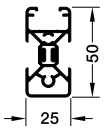

> zastosowanie: do montażu ściennego
> wersja: profil zamknięty z jednej strony
> wysokość H: 1200/2500 mm (możliwość skrócenia)
> głęb.: 205 mm
> materiał: profil aluminiowy, łącznik ścienny i stopka regulacyjna ze znalu
> powierzchnia: malowana proszkowo
> materiał montażowy w zestawie

Zakres dostawy
1 designerskie złącze kątowe
1 profil zamknięty z jednej strony
1 stopka regulacyjna (wysokość 2500 mm), stopka bez regulacji wysokości (wysokość 1200 mm)

wysokość H mm	regulacja wysokości	kolor	nr artykułu
1200	–	biały, RAL 9016	806.55.721
	–	antracytowy, RAL 7022	806.55.521
	–	czarny, RAL 9005	806.55.321
2500	+30 mm	biały, RAL 9016	806.55.737
	+30 mm	antracytowy, RAL 7022	806.55.537
	+30 mm	czarny, RAL 9005	806.55.337

opakowanie: 1 zestaw

→ Zestaw Häfele Versatile do montażu L z profilem

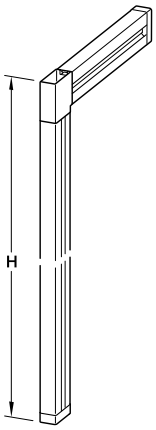

wysokość 1300 mm

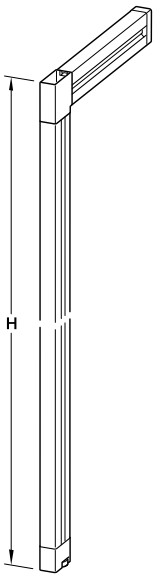

wysokość 2500 mm

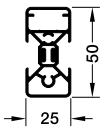

> zastosowanie: do montażu ściennego
> wersja: profil zamknięty z dwóch stron
> wysokość H: 1300/2500 mm (możliwość skrócenia)
> głębokość: 205 mm (możliwość skrócenia)
> materiał: profil aluminiowy, łącznik ścienny i stopka regulacyjna ze znalu
> powierzchnia: malowana proszkowo
> materiał montażowy w zestawie

Zakres dostawy
1 standardowe złącze kątowe
1 łącznik ścienny
1 profil zamknięty z dwóch stron
1 stopka regulacyjna (wysokość 2500 mm), stopka bez regulacji wysokości (wysokość 1300 mm)

wysokość H mm	regulacja wysokości	kolor	nr artykułu
1300	–	biały, RAL 9016	806.55.752
	–	antracytowy, RAL 7022	806.55.552
	–	czarny, RAL 9005	806.55.352
2500	+30 mm	biały, RAL 9016	806.55.757
	+30 mm	antracytowy, RAL 7022	806.55.557
	+30 mm	czarny, RAL 9005	806.55.357

opakowanie: 1 zestaw

Profil kolumnowy Häfele Versatile (1)

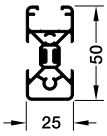

zamknięty z jednej strony

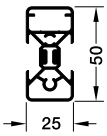

zamknięty z dwóch stron

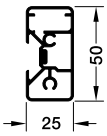

zamknięty z trzech stron

Uwaga
Taśmy oświetleniowe LED o maksymalnej szerokości 8 mm mogą być mocowane w profilu.

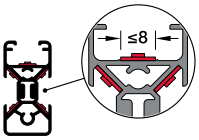

> zastosowanie: do systemów półek i konstrukcji ramowych
> materiał: aluminium
> powierzchnia: malowana proszkowo
> długość: 3000 mm
> seryjnie wiercone otwory: M4, w odstępach 128 mm

Uwaga
Profile zamknięte z 2 i 3 stron nie nadają się do montażu na ścianie.

kolor	wersja	nr artykułu
zamknięty z jednej strony		
biały, RAL 9016	–	806.50.703
antracytowy, RAL 7022	–	806.50.503
czarny, RAL 9005	–	806.50.303
zamknięty z dwóch stron		
biały, RAL 9016	–	806.50.713
antracytowy, RAL 7022	–	806.50.513
czarny, RAL 9005	–	806.50.313
zamknięty z trzech stron		
biały, RAL 9016	lewa	806.50.733
	prawa	806.50.723
antracytowy, RAL 7022	lewa	806.50.533
	prawa	806.50.523
czarny, RAL 9005	lewa	806.50.333
	prawa	806.50.323

opakowanie: 1 szt.

Wskazówka dotycząca zamówienia
Inne kolory dostępne na życzenie.

Złącze kątowe do montażu L i konstrukcji ramowej (2)

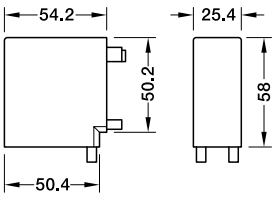

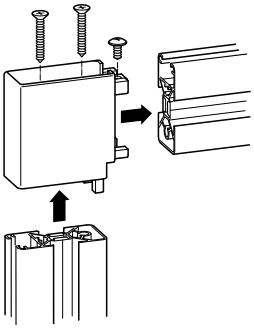

> zastosowanie: do łączenia profili z montażem L i konstrukcją ramową
> materiał: znal
> powierzchnia: malowana proszkowo
> materiał montażowy w zestawie

kolor	nr artykułu
biały, RAL 9016	806.51.700
antracytowy, RAL 7022	806.51.500
czarny, RAL 9005	806.51.300

opakowanie: 1 szt.

Designerskie złącze kątowe do montażu L (3)

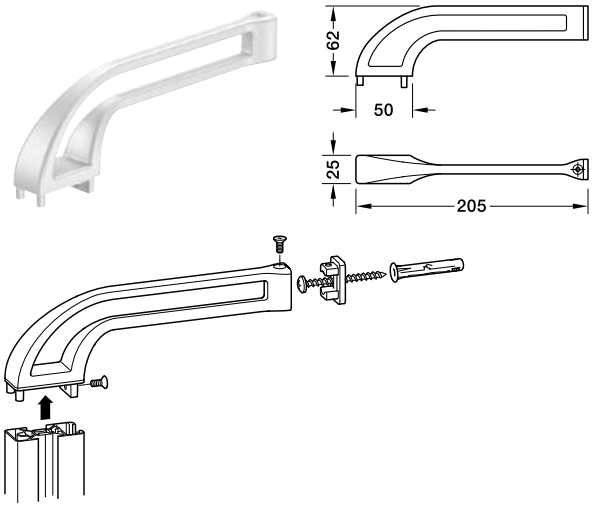

> zastosowanie: do montażu profilu kolumnowego na ścianie z mocowaniem L
> głęb.: 205 mm
> materiał: znal
> powierzchnia: malowana proszkowo
> materiał montażowy w zestawie

kolor	nr artykułu
biały, RAL 9016	806.54.700
antracytowy, RAL 7022	806.54.500
czarny, RAL 9005	806.54.300

opakowanie: 1 szt.

Uwaga
Zalecamy użycie profilu zamkniętego z jednej strony. W przypadku zastosowania profilu zamkniętego z 2 lub 3 stron, profil do montażu złącza kątowego musi być nacięty z tyłu ok. 10 mm od góry.

Złącze kątowe do konstrukcji ramowej, z wycięciami (4)

lewa

prawa

środkowa

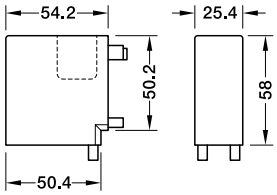

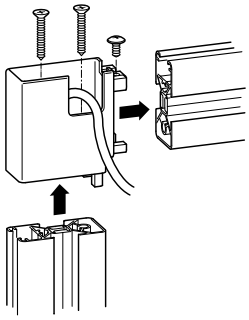

> zastosowanie: do łączenia profili konstrukcji ramowej z nacięciami do prowadzenia kabli w przypadku stosowania taśm oświetl. LED
> materiał: znal
> powierzchnia: malowana proszkowo
> materiał montażowy w zestawie

wersja	kolor	nr artykułu
lewa	biały, RAL 9016	806.51.720
	antracytowy, RAL 7022	806.51.520
prawa	biały, RAL 9016	806.51.710
	antracytowy, RAL 7022	806.51.510
środkowa	biały, RAL 9016	806.51.730
	antracytowy, RAL 7022	806.51.530

opakowanie: 1 szt.

Łącznik sufitowy (5)

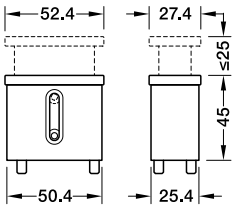

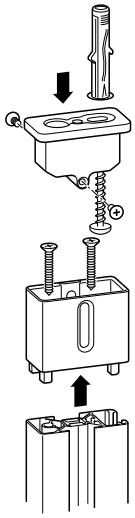

> zastosowanie: do montażu profilu kolumnowego na suficie
> materiał: znal
> powierzchnia: malowana proszkowo
> materiał montażowy w zestawie

kolor	nr artykułu
biały, RAL 9016	806.54.750
antracytowy, RAL 7022	806.54.550
czarny, RAL 9005	806.54.350

opakowanie: 1 szt.

Łącznik do sufitu skośnego lub ściany kolankowej (6)

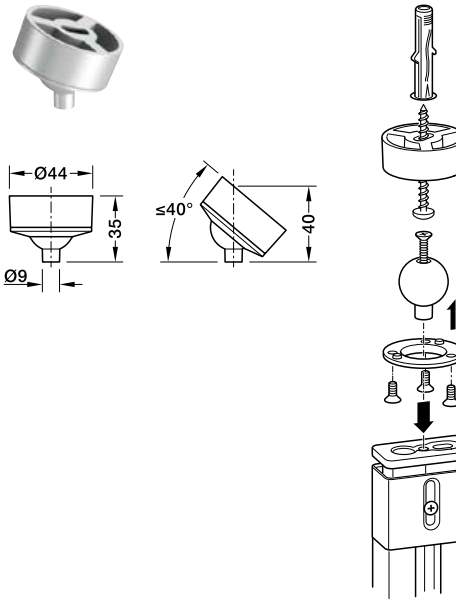

> zastosowanie: do montażu profilu kolumnowego na skośnych sufitach lub ścianach kolankowych
> materiał: znal
> powierzchnia: malowana proszkowo
> montaż: do montażu na łączniku sufitowym Häfele Versatile
> materiał montażowy w zestawie

kolor	nr artykułu
biały, RAL 9016	806.54.760
antracytowy, RAL 7022	806.54.560
czarny, RAL 9005	806.54.360

opakowanie: 1 szt.

Wskazówka dotycząca zamówienia
Należy również zamówić łącznik sufitowy.

Łącznik końcowy do profilu L montaż na ścianie

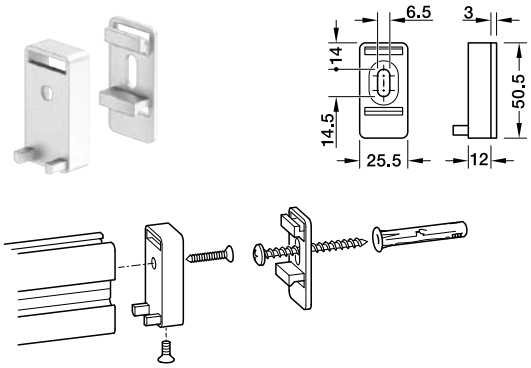

> zastosowanie: do montażu profilu kolumnowego na ścianie z mocowaniem L z profilem
> materiał: znal
> powierzchnia: malowana proszkowo
> materiał montażowy w zestawie

kolor	nr artykułu
biały, RAL 9016	806.51.780
antracytowy, RAL 7022	806.51.580
czarny, RAL 9005	806.51.380

opakowanie: 1 szt.

Uwaga
W celu pewnego i prawidłowego mocowania do ściany/sufitu należy wybrać śruby i kołki rozporowe, odpowiednie dla danego typu ściany lub sufitu.

Łącznik ścienny do mocowania na ścianie (8)

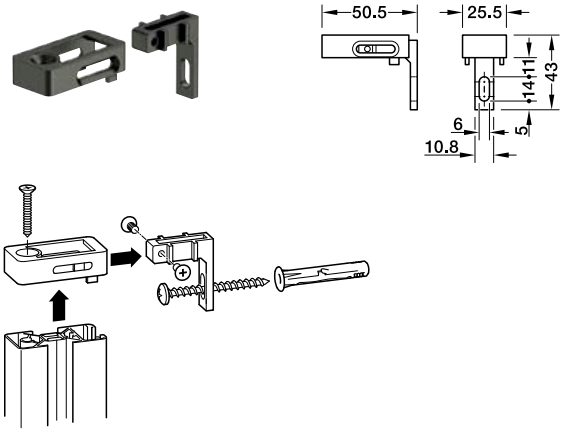

> zastosowanie: do montażu profilu kolumnowego bezpośrednio na ścianie (montaż ścienny)
> materiał: znal
> powierzchnia: malowana proszkowo
> regulacja głębokości: 15 mm
> materiał montażowy w zestawie

kolor	nr artykułu
antracytowy, RAL 7022	806.51.790
biały, RAL 9016	806.51.590
czarny, RAL 9005	806.51.390

opakowanie: 1 szt.

Uwaga
W celu montażu na ścianie należy wybrać profil zamknięty z jednej strony.

W celu pewnego i prawidłowego mocowania do ściany należy wybrać śruby i kołki rozporowe, odpowiednie dla danego typu ściany.

Stopka regulacyjna do systemu z pojedynczą kolumną (9)

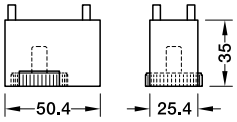

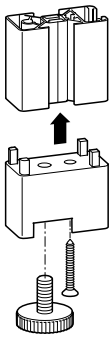

> zastosowanie: do regulacji wysokości systemu z pojedynczą kolumną
> materiał: znal
> powierzchnia: malowana proszkowo
> regulacja wysokości: +30 mm
> materiał montażowy w zestawie

kolor	nr artykułu
biały, RAL 9016	806.51.770
antracytowy, RAL 7022	806.51.570
czarny, RAL 9005	806.51.370

opakowanie: 1 szt.

Stopka bez regulacji wysokości do półek (10)

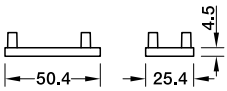

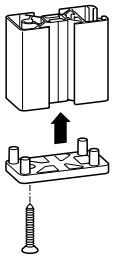

> zastosowanie: do półek z mocowaniem L np. na blacie roboczym lub kredensie
> materiał: tworzywo sztuczne
> montaż: mocowanie do powierzchni za pomocą dwustronnej taśmy klejącej
> materiał montażowy w zestawie

kolor	nr artykułu
biały	806.54.720
antracytowy	806.54.520
czarny	806.54.320

opakowanie: 1 szt.

Stopka regulacyjna do konstrukcji ramowej (11)

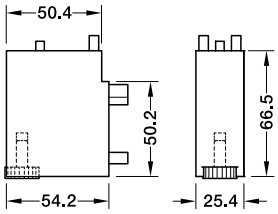

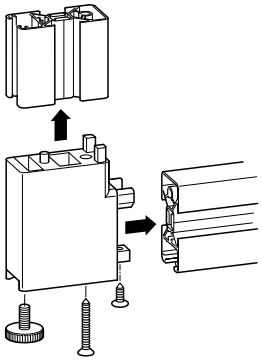

> zastosowanie: do regulacji wysokości profili kolumnowych z konstrukcją ramową
> materiał: znal
> powierzchnia: malowana proszkowo
> regulacja wysokości: +30 mm
> materiał montażowy w zestawie

kolor	nr artykułu
biały, RAL 9016	806.51.740
antracytowy, RAL 7022	806.51.540

opakowanie: 1 para

Wspornik do drewnianych półek, nieruchomy (12)

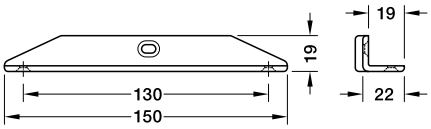

> zastosowanie: nieruchomy, do półek drewnianych z mocowaniem L i montażem sufitowym
> materiał: znal
> powierzchnia: malowana proszkowo
> montaż: do dokręcania w profilu kolumnowym
> materiał montażowy w zestawie

kolor	nr artykułu
biały, RAL 9016	806.52.700
antracytowy, RAL 7022	806.52.500
czarny, RAL 9005	806.52.300

opakowanie: 1 para

Wspornik do drewnianych półek, obrotowy (13)

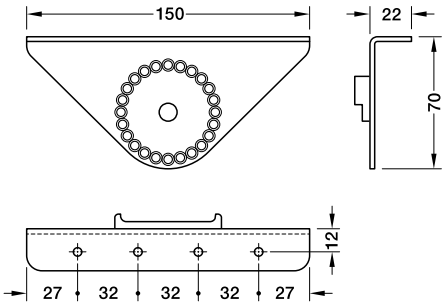

> zastosowanie: do półek drewnianych z mocowaniem L i montażem sufitowym
> materiał: stal
> powierzchnia: malowana proszkowo
> montaż: do dokręcania w profilu kolumnowym
> materiał montażowy w zestawie

kolor	nr artykułu
biały, RAL 9016	806.52.730
antracytowy, RAL 7022	806.52.530
czarny, RAL 9005	806.52.330

opakowanie: 1 para

Wspornik do drewnianych półek, kątowy (14)

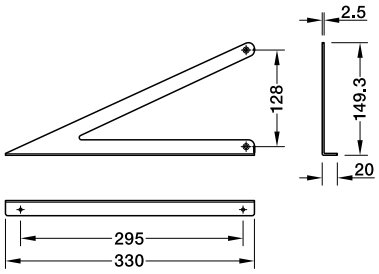

> zastosowanie: do półek ściennych z drewna
> materiał: stal
> montaż: do dokręcania w profilu kolumnowym
> powierzchnia: malowana proszkowo
> materiał montażowy w zestawie

kolor	nr artykułu
biały, RAL 9016	806.52.720
antracytowy, RAL 7022	806.52.520
czarny, RAL 9005	806.52.320

opakowanie: 1 para

Wspornik do szklanych półek, do mocowania na zacisk (15)

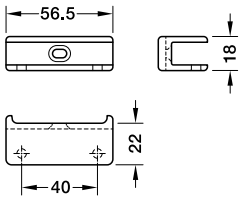

> zastosowanie: do półek szklanych z mocowaniem L i montażem sufitowym
> materiał: znal
> powierzchnia: malowana proszkowo
> grubość tafli szklanej: 8–10 mm
> montaż: do dokręcania w profilu kolumnowym
> materiał montażowy w zestawie

kolor	nr artykułu
biały, RAL 9016	806.52.760
antracytowy, RAL 7022	806.52.560
czarny, RAL 9005	806.52.360

opakowanie: 1 para

Płyta adaptera do konstrukcji ramowej (17)

wyposażenie wnętrz i pantograf Häfele Dresscode

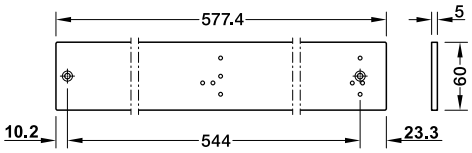

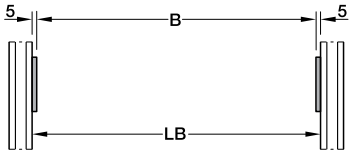

B = LB – 10 mm
szer. B do wyposażenia wnętrz
szerokość wewnętrzna LB

> zastosowanie: do montażu pantografu i wyposażenia wnętrza Häfele
> materiał: stal
> powierzchnia: malowana proszkowo
> grubość: 5,0 mm
> materiał montażowy w zestawie

kolor	nr artykułu
biały, RAL 9016	806.53.701
antracytowy, RAL 7022	806.53.501

opakowanie: 1 para

Uwaga
W przypadku korzystania z wyposażenia wnętrz Häfele Dresscode należy zdemontować wstępnie zamontowany łącznik. Montaż odbywa się za pomocą śrub.

Wskazówka dotycząca zamówienia
Przy zamawianiu akcesoriów Häfele Dresscode należy zwrócić uwagę na szerokość B.

Drążek garderobiany (18)

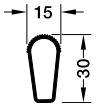

> materiał: aluminium
> powierzchnia: malowana proszkowo

kolor	długość	
	1200	2000
biały, RAL 9016	801.87.731	801.87.732
antracytowy, RAL 7022	801.87.531	801.87.532
czarny, RAL 9005	801.87.331	801.87.332

opakowanie: 1 szt.

Końcowy wspornik drążka (19)

końcowy wspornik drążka montowany od góry

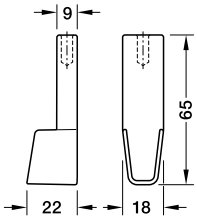

środkowy wspornik drążka montowany od góry

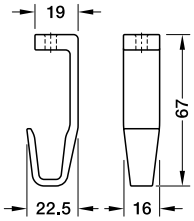

> materiał: znal
> powierzchnia: malowana proszkowo
> montaż: do montażu na dolnej stronie półki
> materiał montażowy w zestawie

	kolor	opako-wanie	nr artykułu
końcowy wspornik drążka montowany od góry	biały, RAL 9016	1 para	803.72.701
	antracytowy, RAL 7022	1 para	803.72.501
	czarny, RAL 9005	1 para	803.72.301
środkowy wspornik drążka montowany od góry	biały, RAL 9016	1 szt.	802.20.700
	antracytowy, RAL 7022	1 szt.	802.20.500
	czarny, RAL 9005	1 szt.	802.20.300

Pantograf 2004
do montażu na ścianie bocznej, udźwig 10 kg

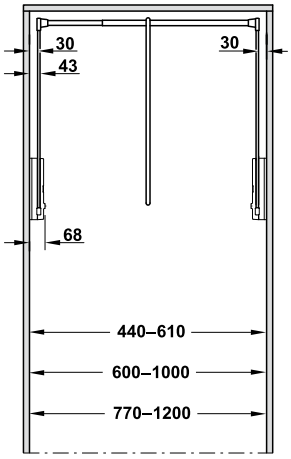

> materiał: ramię i drążek ubraniowy: stal, rękojeść, obudowa i części łączące: tworzywo sztuczne
> do szer. korpusu w świetle: 440–1200 mm
> montaż: do przykręcania do panelu bocznego
> materiał mocujący w zestawie

powierzchnia/ kolor	do szerokości wew. korpusu 440–610 mm	do szerokości wew. korpusu 600–1000 mm	do szerokości wew. korpusu 770–1200 mm
biały	805.20.625	805.20.632	805.20.657
biały, ramię i drążek: chromowany	805.20.824	805.20.831	805.20.855
brązowy, ramię i drążek: chromowany	805.20.125	805.20.132	805.20.157
czarny, drążek: chromowany	805.19.224	805.19.231	805.19.255

opakowanie: 1 komplet

Uwaga
Plastikowy klips lub hamulec musi być zainstalowany w celu ochrony obudowy.

Wskazówka do zamówienia
W przypadku zastosowania pantografu w systemie Versatile, należy również zamówić wspornik.

→ Wspornik pantografu 2004 (21)

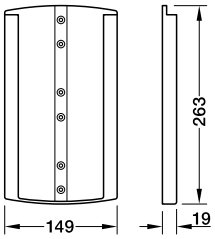

> zastosowanie: do przesuwania w pantografie 2004, do montażu na panelu bocznym lub w systemie półek i szafek Häfele Versatile
> materiał: tworzywo sztuczne

kolor	nr artykułu
biały	805.20.760
brązowy	805.20.160
czarny	805.20.360

opakowanie: 1 para

→ Hamulec

> zastosowanie: do wyhamowania pantografu 2004 przy otwieraniu
> montaż: do zaczepienia w obudowie podnośnika szafy 2004

materiał	kolor	nr artykułu
tworzywo sztuczne	biały	805.20.907
	brązowy	805.20.908
	czarny	805.20.905

opakowanie: 1 para

Nakrętka szczelinowa do montażu wyposażenia poza odstępami

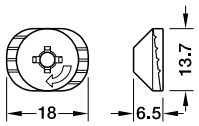

> zastosowanie: do montażu akcesoriów na profilu kolumnowym poza podanymi odstępami
> materiał: znal
> materiał montażowy w zestawie

powierzchnia	nr artykułu
ocynkowana	806.52.998

opakowanie: 1 szt.

Śruba łącząca Häfele Versatile do Häfele Rafix Tab 20 S (22)

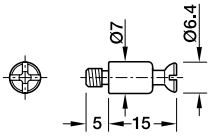

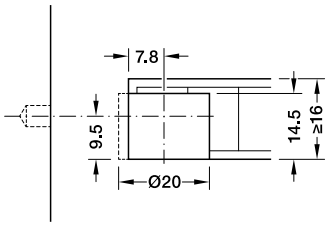

> zastosowanie: w przypadku stosowania łącznika półkowego Häfele Ixconnect Tab 20 S
> materiał: stal

powierzchnia	nr artykułu
ocynkowana	263.21.950

opakowanie: 1 lub 1000 szt.

Śruba łącząca do Häfele Minifix (23)

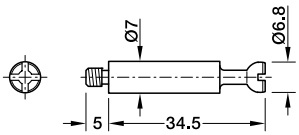

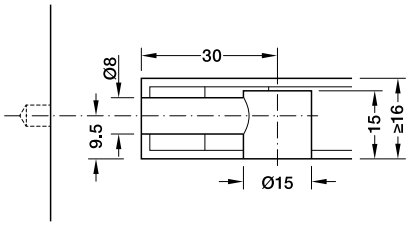

> zastosowanie: w przypadku stosowania złącza szafkowego Häfele Minifix z systemem półek Häfele Versatile
> materiał: stal

powierzchnia	nr artykułu
ocynkowana	262.28.980

opakowanie: 1 lub 1000 szt.

Uchwyt panelu bocznego do konstrukcji ramowej (24)

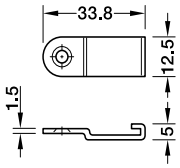

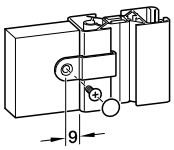

> zastosowanie: do montażu panelu bocznego na konstrukcji ramowej
> materiał: stal
> powierzchnia: malowana proszkowo

kolor	nr artykułu
biały, RAL 9016	806.52.770
antracytowy, RAL 7022	806.52.570

opakowanie: 1 szt.

Okucie panelu tylnego do konstrukcji ramowej (25)

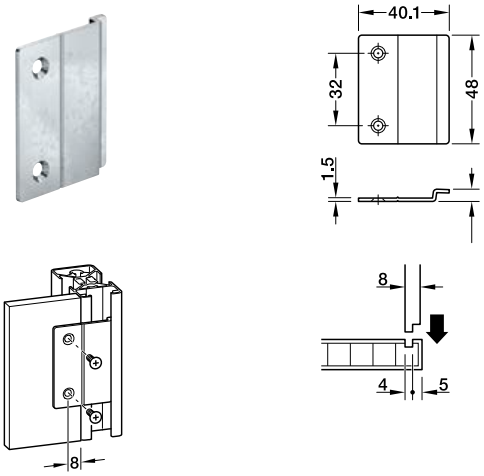

> zastosowanie: do montażu panelu tylnego na konstrukcji ramowej
> materiał: stal
> grubość ścianki tylnej: 8 mm
> montaż: do przykręcania lub przyklejania za pomocą dwustronnej taśmy klejącej

powierzchnia	nr artykułu
ocynkowana	806.52.990

opakowanie: 1 szt.

Adapter do krzyżowej płyty montażowej zawiasów puszkowych (26)

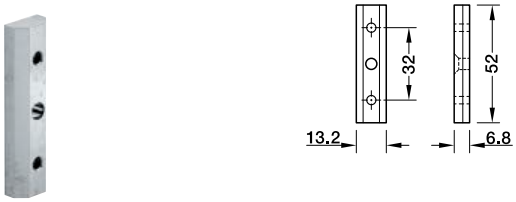

> zastosowanie: do montażu krzyżowej płyty montażowej do zawiasów puszkowych na profilu kolumnowym
> materiał: znal
> materiał montażowy w zestawie

powierzchnia	nr artykułu
ocynkowana	806.54.040

opakowanie: 1 szt.

AXILO SYSTEM STOPEK MEBLOWYCH

ZASTOSOWANIE INNOWACYJNEGO KLUCZA UŁATWIA REGULACJĘ

WYGODNY MONTAŻ PRZYSPIESZA PRACĘ

SYSTEM AXILO

- PROSTY W INSTALACJI I REGULACJI
- OSZCZĘDZA CZAS DZIĘKI ZASTOSOWANIU INNOWACYJNEGO KLUCZA
- ERGONOMICZNY MONTAŻ BEZ WYMUSZONEJ POZYCJI
- PRACA BEZ WYSIŁKU

Vitaflex

Deska do prasowania Ironfix

zastosowanie w hotelach, motelach, pensjonatach lub domach wczasowych

Dostępne pokrowce:

aluminium

szare paski

Pokrowiec aluminiowy dzięki podwójnej powłoce aluminiowej jest wyjątkowo trwały, śliski i odbija ciepło.
Pokrowce na deski do prasowania posiadają wypełnienie z pianki o grubości 2 mm.

Przegląd typów

①

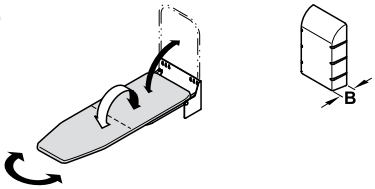

B = odsunięcie z pokrywą 140 mm

Montaż na ścianie (składana)

- konstrukcja kompaktowa do montażu na ścianie
- z możliwością ustawienia na każdej wysokości
- obraca się w lewo i w prawo

②

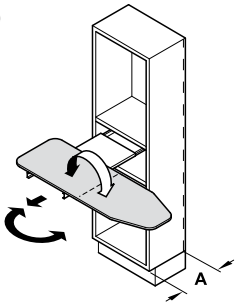

A = głęb. korpusu w świetle >350 mm

Półka (bez połączenia z frontem)

- obrotowa względem frontu korpusu
- mała głębokość zabudowy z przeznaczeniem do wąskich mebli

③

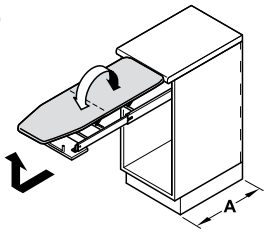

A = głęb. korpusu w świetle >500 mm

Montaż za frontem szuflady

- przy rozkładaniu podnosi się do wysokości roboczej
- przy składaniu chowa się za składanym frontem szuflady
- z uchwytem do zawieszania deski do prasowania rękawów

④

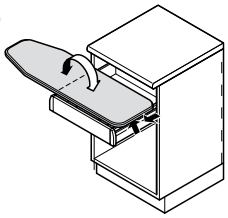

Montaż w szufladzie

- przy rozkładaniu podnosi się do wysokości roboczej
- składana i rozkładana
- montuje się w (również w istniejącej) szufladzie
- idealna do systemu boków szuflad Moovit

Deska do prasowania Ironfix
→ do montażu na ścianie

> materiał:	elementy okucia: stal
> powierzchnia/ kolor:	elementy okucia: powlekane tworzywem sztucznym, biały, RAL 9016
> wersja:	zmontowana, rozkładana, płynne obracanie o 180°, z blokadą

Montaż na ścianie

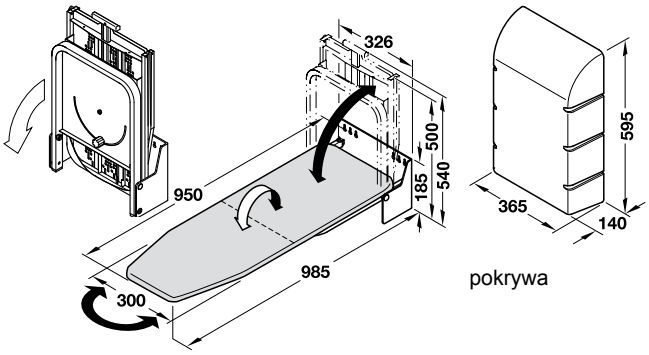

pokrowiec	nr artykułu
aluminium	568.66.723
szare paski	568.66.700

opakowanie: 1 kpl. deska + pokrowiec

Pokrywa

materiał	kolor	nr artykułu
tworzywo sztuczne	biała, RAL 9016	568.66.790

opakowanie: 1 szt.

aluminium

szare paski

→ do zabudowy

Vitaflex

> materiał:	elementy okucia: stal
> powierzchnia/kolor:	elementy okucia: powlekane tworzywem sztucznym, białe, RAL 9016
> wersja:	rozkładane, obracana o 180° z blokadą co 15°, zmontowana bez połączenia z frontem
> głęb. zabudowy:	350 mm
> wys. zabud.:	125 mm
> szerokość zabudowy:	520 mm

Montaż na półce

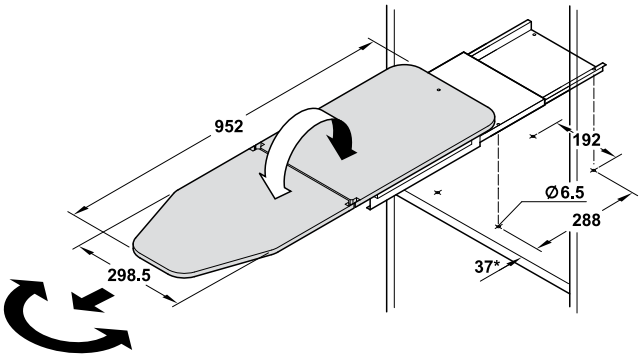

* 40 mm przy drzwiach/klapie

pokrowiec	nr artykułu
aluminium	568.60.793
szare paski	568.60.780

opakowanie: 1 kpl. deska + pokrowiec

→ montaż za frontem szuflady

> materiał:	elementy okucia: stal
> powierzchnia/ kolor:	elementy okucia: powlekane tworzywem sztucznym, białe, RAL 9016
> wersja:	rozkładana, podczas wysuwania szuflady automatycznie wysuwa się wspornik deski, bezstopniowa regulacja szerokości

Montaż w szufladzie

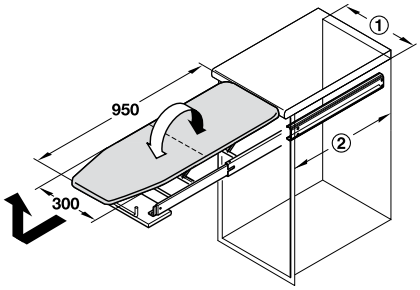

① szer. wewn. w świetle 362–500 mm
② głęb. korpusu w świetle >500 mm

Przy montażu deski do prasowania na takiej samej wysokości jak blat roboczy należy zachować następujące wymiary:

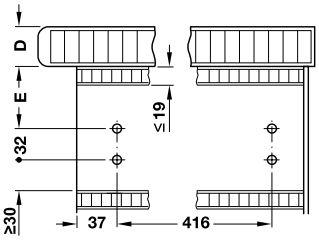

wymiar D mm	20	30	40	50
wymiar E mm	86	76	66	66

pokrowiec	nr artykułu
aluminium	568.60.723
szare paski	568.60.710

opakowanie: 1 kpl. deska + pokrowiec.

Podstawka do prasowania rękawów do deski do prasowania za frontem szuflady

Vitaflex

> materiał:	stal
> powierzchnia/ kolor:	powlekane tworzywem sztucznym, biały, RAL 9016
> montaż:	do zawieszania w uchwycie przy desce do prasowania, przy montażu deski za frontem szuflady

pokrowiec	Podstawka do prasowania rękawów	Zapasowy pokrowiec
szare paski	568.61.700	568.60.916

opakowanie: 1 szt.

→ Zapasowy pokrowiec na deskę do prasowania z gumowym ściągaczem

pokrowiec	wymiary mm	nr artykułu
aluminium	1005 x 350 x 2	568.60.923
szare paski		568.60.907

opakowanie: 1 szt.

aluminium

szare paski

→ montaż w szufladzie

> materiał:	stal i aluminium
> powierzchnia/kolor:	powlekana tworzywem sztucznym, szara
> wersja:	rozkładana

Montaż

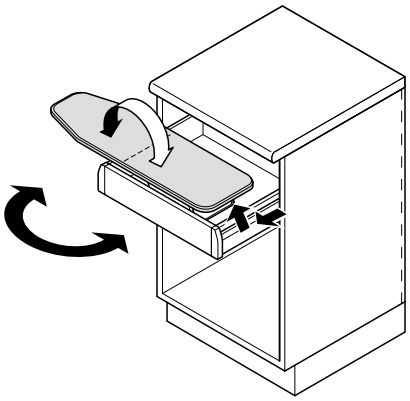

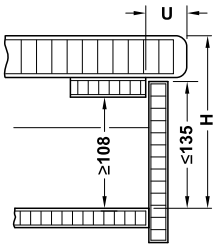

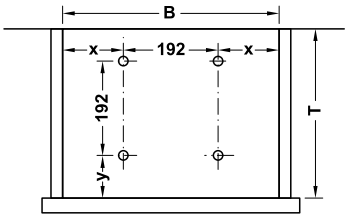

	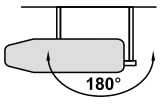	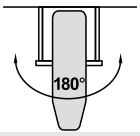	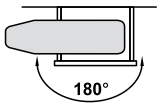
szer. szuflady w świetle B mm	>498	>406	>506
otwór na szufladę w świetle T mm	>435	>500	>320
wymiar H mm	–	<155	<155
wymiar y mm	>59	>150	>57
wymiar x mm	>153	>182/>32 (w lewo/ prawo)	>277/>37 (w lewo/prawo)
występ U	<38	<25	<38

Przy zastosowaniu z systemem boków szuflad Moovit

	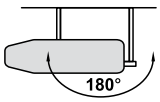	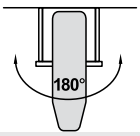	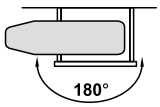
szer. korpusu mm	600	500	600
dł. znamionowa mm	500	550	400
wys. boków mm	92 i 115	92	92
grub. ścianki bocznej mm	16 i 19	16	16

pokrowiec	nr artykułu
aluminium	568.60.963
szare paski	568.60.964

opakowanie: 1 kpl. deska + pokrowiec

aluminium

szare paski

Armatura i akcesoria łazienkowe
Lustro łazienkowe Häfele Aquasys

oświetlenie frontowe barwa zimna

oświetlenie frontowe barwa ciepła

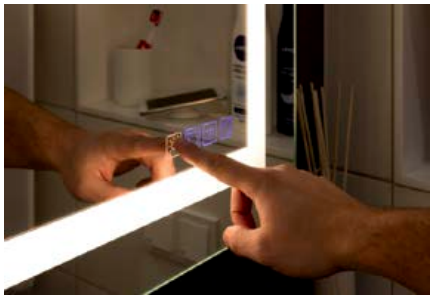

włączanie/zmiana barwy oświetlenia frontowego

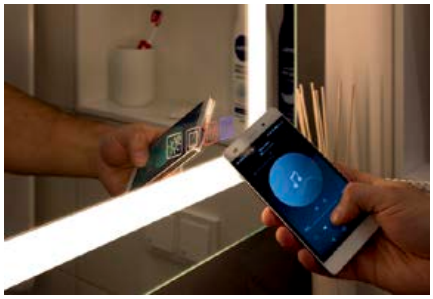

odtwarzanie muzyki

podgrzewanie lustra

- > oświetlenie do makijażu, oświetlenie nastrojowe, podgrzewanie zapobiegające zaparowaniu lustra i nagłośnienie w jednym urządzeniu
- > wstępnie skonfigurowane łatwe w montażu lustro
- > elastyczność dzięki możliwości montażu pionowego lub płaskiego
- > zintegrowany wyłącznik dotykowy na powierzchni lustra ułatwia czyszczenie

Dane techniczne	
oświetlenie przednie	temperatura barwowa: 2700/4000 K współczynnik oddawania barw: >90 funkcja zapamiętywania poprzednio wybranej barwy oświetlenia lustra
podświetlenie tła	temperatura barwowa: 2700 K współczynnik oddawania barw: >90
napięcie znamionowe	12 V DC
napięcie zasilania	100–240 V; 50–60 Hz
wyłącznik dotykowy	tryb czuwania: niebieski działanie: ciepły biały
podgrzewanie	tryb czuwania po 45 min
nagłośnienie	przetwornik dźwięku Bluetooth®, hasło: 0000
stopień ochrony	IP44

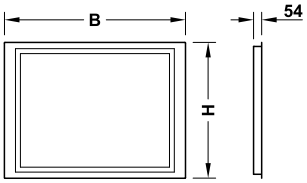

- > zastosowanie: łazienka
- > materiał: tył: drewno, profil LED: aluminium
- > montaż: do przykręcania

Zakres dostawy
1 x wielofunkcyjne lustro łazienkowe Häfele Aquasys
1 x szablon do wiercenia
przewód połączeniowy z zaciskiem
kołki rozporowe

wym. (S x W) mm	natężenie światła lm	moc W	nr artykułu
900 x 600	1080	95,5	983.19.011
900 x 900	1300	102,0	983.19.021
1200 x 900	1560	111,0	983.19.031

opakowanie: 1 szt.

Uwaga
Lustro jest wyposażone w wewnętrzne źródło światła LED, którego nie można wymienić. Klasa sprawności energetycznej oświetlenia LED: A.

Lustro wysuwane, obrotowe 180°

> materiał: aluminium
> powierzchnia: srebrna, anodowana
> długość wysuwu: 350 mm
> wymiary (S x G): 450 x 38 mm

wysokość mm	nr artykułu
565	805.75.291
1155	805.75.290

opakowanie: 1 komplet

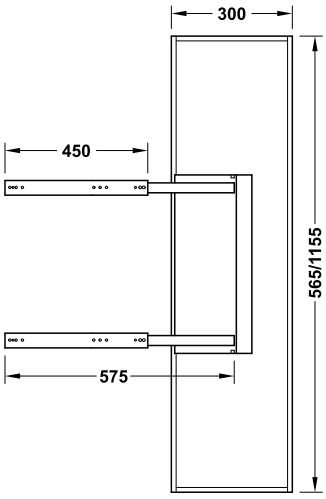

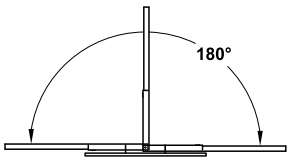

ZAMKI MEBLOWE

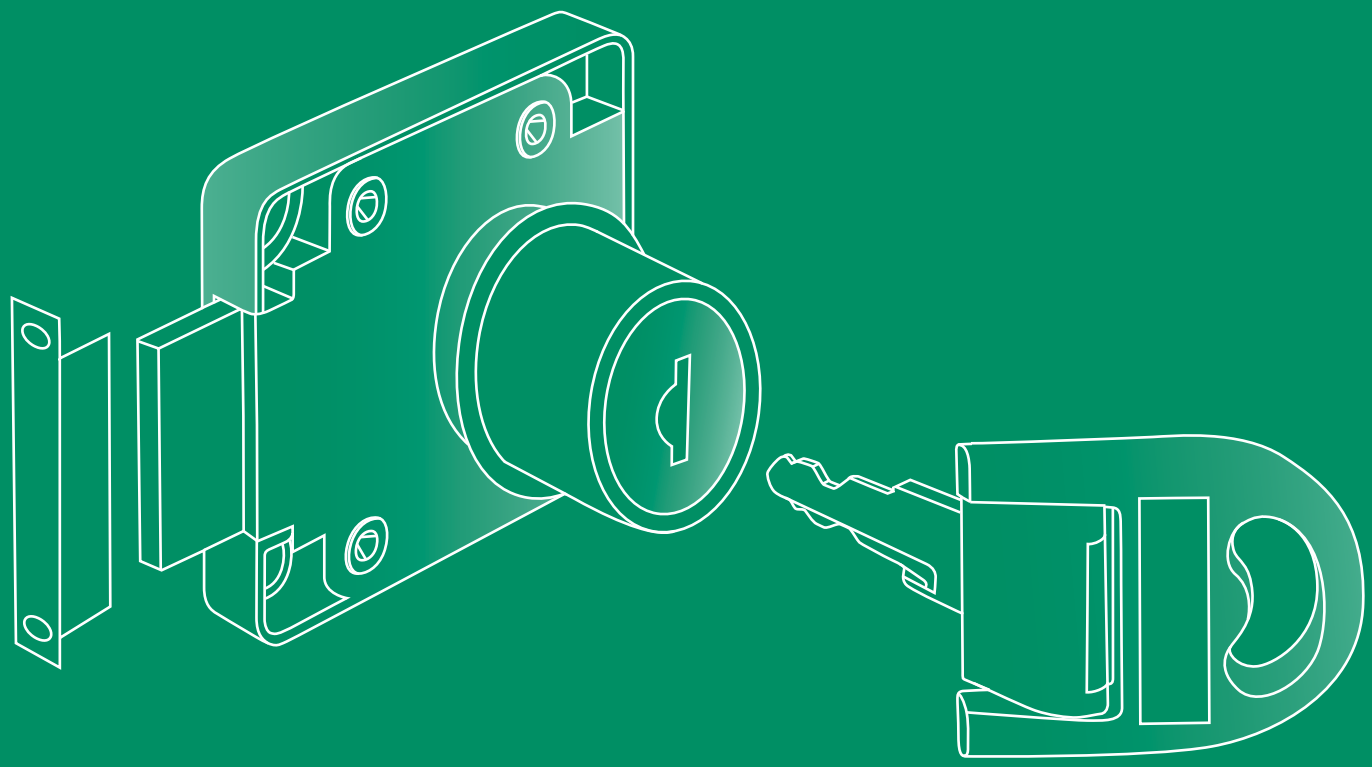

7.

HÄFELE

7.2 System Symo – informacje

7.6 Zamki meblowe w systemie Symo

7.18 Gałki obrotowe do zamków w systemie Symo

7.21 Wkładki do zamków meblowych Symo – informacje

7.22 Wkładki do zamków meblowych Symo Universal

7.26 Wkładki do zamków meblowych Symo Premium 5

7.28 Zamki meblowe ze stałym cylindrem Econo

7.36 Akcesoria do zamków baskwilowych

7.38 Akcesoria do zamków centralnych ryglowych

7.41 Akcesoria do zamków – blachy zaczepowe

7.43 Akcesoria do zamków – listwy przymykowe

7.44 Akcesoria do zamków – konserwacja zamków i akcesoria do kluczy

Systemy zamknięć z wkładkami wymiennymi Häfele Symo

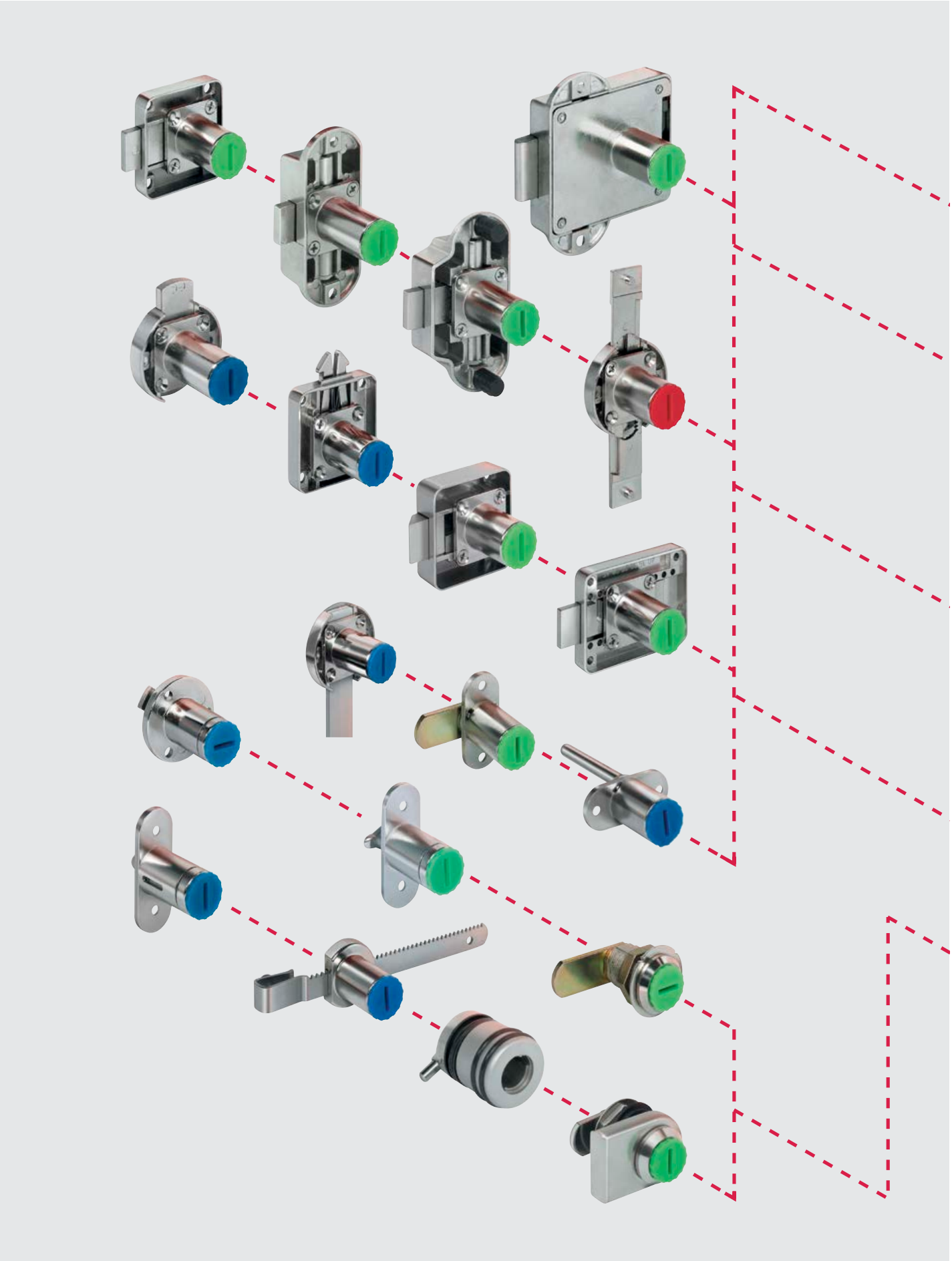

System zamknięć **Häfele Symo**

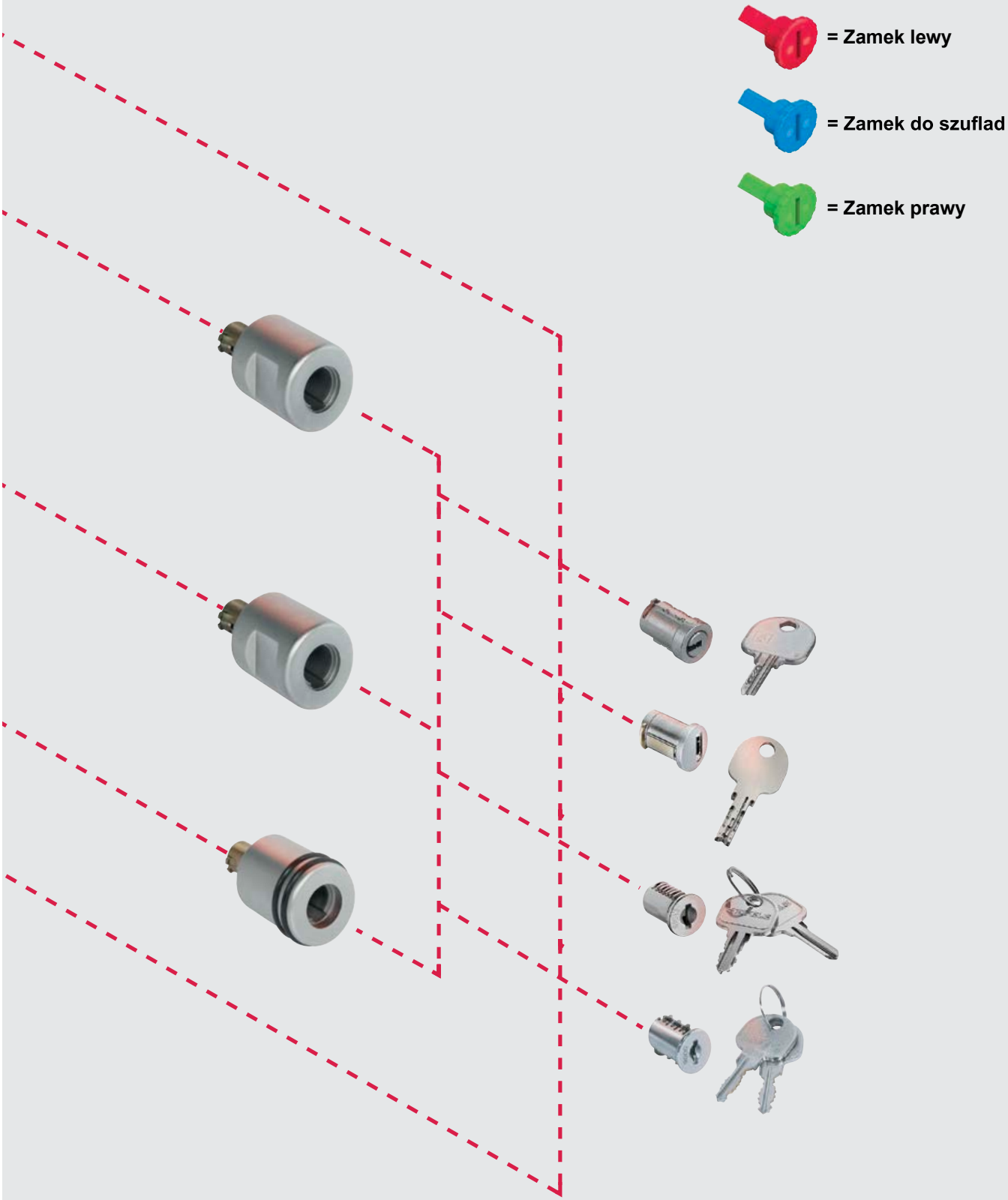

Organizacja systemu z kluczem master

Mapy zamknięć są przydatne do organizowania kompleksowych systemów z kluczem master. Ułatwiają one znacznie organizację. Zasadniczo rozróżnia się dwa systemy: prosta organizacja z kluczem master (w skrócie MK) i wielopoziomowa organizacja za pomocą głównego klucza master (w skrócie GMK).

Organizacja w kluczem master (system zamknięć MK)

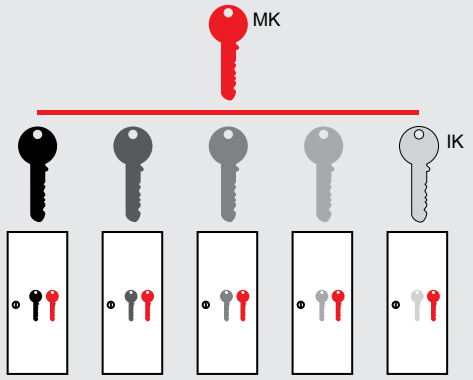

Systemy MK posiadają kilka **kluczy indywidualnych** (IK), które mają różne, indywidualne zamknięcia.

Klucz master (MK), który jest nadrzędny wobec wszystkich kluczy indywidualnych, otwiera każdy zamek w systemie.

Systemy zamknięć MK są idealne dla małych biur z kierownikiem i kilkoma pracownikami.

Organizacja z głównym kluczem master (system zamknięć GMK)

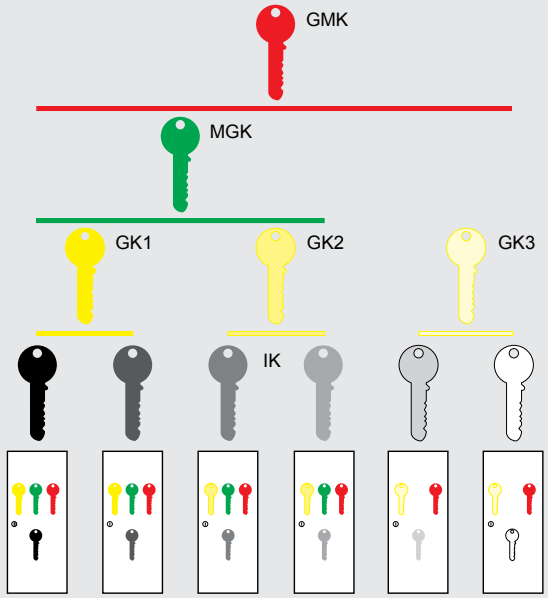

Systemy GMK posiadają zarówno **klucze indywidualne** (IK), jak i klucze **grupowe** (GK), które są przypisane do różnych kluczy IK.
Do jednego **grupowego klucza master** (MGK) może być przypisanych kilka kluczy GK.

Generalny klucz master (GMK) otwiera każdy zamek w systemie.

Systemy zamknięć GMK są stosowane do organizacji w dużych budynkach z kilkoma oddziałami i pododdziałami.

Kierunek i droga zamykania

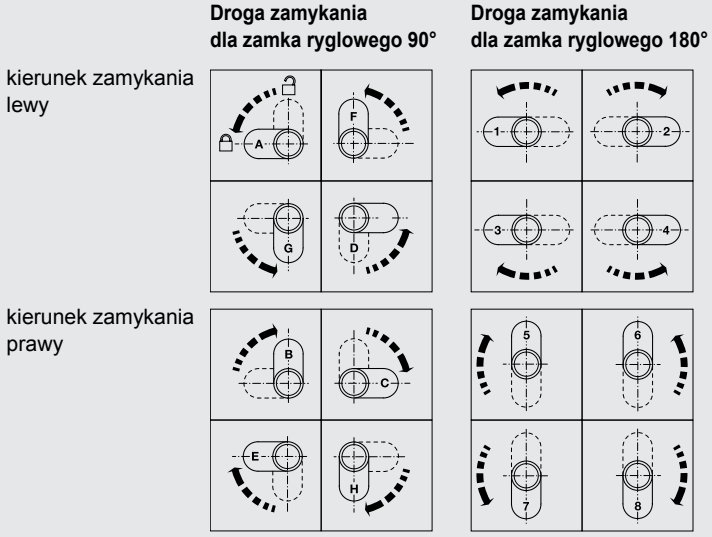

Drogę zamykania określa się za pomocą cyfr, a kierunek zamykania za pomocą liter z zamkami ryglowymi. Odnoszą się one do sytuacji montażowych przedstawionych w tabelach. W zamkach z drogą zamykania 180° można ustawić dowolną drogę zamykania. Ustawieniem fabrycznym jest drogą zamykania 1.

Zamki z drogą zamykania 90° są zamykane w lewo lub w prawo. Kierunek zamykania jest tu określony literami.
Pierwsza litera oznacza ustawienie fabryczne, kierunek zamykania można zmienić na podane w nawiasach litery poprzez zmianę położenia rygla zaczepowego (przykład: kierunek zamykania A [D, F, G]).

Häfele Symo system z wkładkami wymiennymi

Häfele Symo to system wkładek wymiennych.
Bez konieczności użycia narzędzi i czasochłonnej instalacji zapewnia maksymalną elastyczność przy minimalnych kosztach i nakładzie pracy.
Ze względu na różnorodność komponentów wchodzących w skład systemu Symo jest on przygotowany na wszystkie obecne i przyszłe zastosowania, zapewniając jednocześnie maksymalną swobodę podczas planowania i realizacji.
Wszystkie komponenty systemu Symo można w razie potrzeby łączyć i w dowolnym momencie wymieniać, modyfikować lub ulepszać.
Mapy zamków można łatwo, szybko i ekonomicznie modyfikować. Wymienia się jedynie wkładkę (bez użycia narzędzi), natomiast zamek – a tym samym mebel – pozostaje niezmieniony.

ergonomiczna produkcja mebli

Z uwagi na oddzielenie zamka od wkładki zamki mogą być wstępnie montowane w meblu i są w pełni funkcjonalne dzięki zaślepkom. Zaślepki można w każdej chwili łatwo i bez użycia narzędzi wymienić na wymaganą wkładkę z zastawkami sztyftowymi. Dzięki temu meble można produkować niezależnie od ich późniejszego wykorzystania i od wymaganych map zamków oraz wyposażać je w wymagane zamki. Pozwala to na racjonalną produkcję masową.
Poszczególne zamki można w każdej chwili, nawet po ustawieniu mebli, zintegrować z mapą zamknięć poprzez włożenie wkładki.

wkładanie i wyjmowanie wkładki bez użycia narzędzi

Do wkładania i wyjmowania wkładek nie są potrzebne żadne narzędzia. Można tego dokonać w dowolnym momencie po zamontowaniu zamków. Wkładki można wkładać i wyjmować tylko przy otwartym zamku. Wkładkę można wyjąć za pomocą klucza serwisowego do wyjmowania wkładek.
Wkładki należy konserwować co 6 miesięcy, ale nie wolno smarować ich grafitem!

elastyczność i efektywność ekonomiczna

Demontaż, zmiana mapy zamknięć i wymogów bezpieczeństwa, a także zgubienie kluczy stanowiły wcześniej słabe punkty każdej mapy zamknięć, co zawsze wymagało czasochłonnych i kosztownych modyfikacji. Symo zapewnia maksymalną elastyczność nawet po latach od ukończenia inwestycji. Wystarczy wymienić wkładki, aby dostosować koncepcję zamka meblowego do zmienionych wymagań. Nie są wymagane żadne narzędzia, a instalacja jest szybka i łatwa. Niezależnie od wymagań system Symo jest na nie przygotowany.

do wyboru wkładki płytkowe lub sztyftowe

Universal

Universal obiektowa

Premium 5

Premium 20

Jedna zaślepka, kilka funkcji.

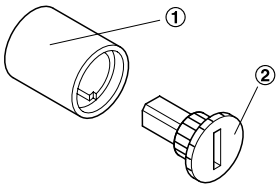

① cylinder
② zaślepka

Zaślepki zamków Symo nie tylko chronią wnętrze obudowy wkładki przed zabrudzeniem lub uszkodzeniem w trakcie montażu, ale także, ze względu na swoją konstrukcję, pełnią funkcję klucza podczas montażu, którego można używać za pomocą monety lub śrubokręta. Po zakończeniu montażu zaślepki można łatwo zdjąć bez użycia narzędzi i zastąpić je wymaganymi wkładkami.

System zamykania Häfele Symo z wymiennymi wkładkami
Zamki

Zamki baskwilowe

Montaż
Należy wziąć pod uwagę, że drążek profilowy musi zostać docięty do wymaganego wymiaru: Ze znaną wysokością korpusu w świetle (C) i przy montażu zamka na środku drzwi, górny wymiar drążka to (A), a dolny wymiar to (B).
Środek obudowy zamka (D) – 25 mm

Dzięki różnemu dormasowi (15, 25 i 40 mm), można zastosować identyczny wymiar dla szafki narożnej i rzędu szafek.

Uwaga: zamek Standard Nova z dormasem 40 mm jest przygotowany do drążka ciągłego.

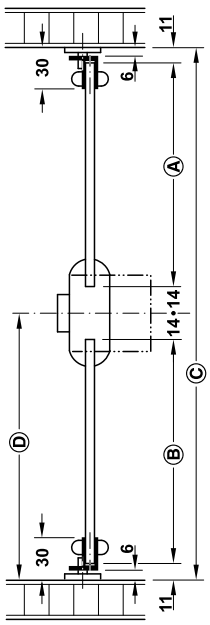

→ Häfele Symo Piccolo-Nova

> zastosowanie:	do dzielonego drążka profilowego Ø 6 mm, do wkładek wymiennych
> materiał:	znal
> wykończenie:	niklowane
> dormas (D):	15 lub 25 mm
> długość cylindra:	22 mm
> montaż:	do przykręcania lub wciskania

dormas 15 mm

zdjęcie pokazuje wersję z montażem do przykręcania

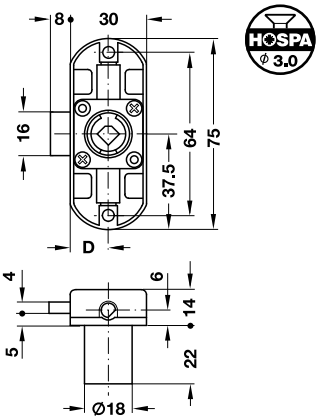

montaż	wersja	nr artykułu
do przykręcania	lewa	224.64.650
	prawa	224.64.600
do wciskania	lewa	224.63.650
	prawa	224.63.600

opakowanie: 1 lub 10 szt.

Wskazówka dotycząca zamówienia
Drążek profilowy i akcesoria do zamków baskwilowych należy zamówić osobno.

dormas 25 mm

zdjęcie pokazuje wersję z montażem na wcisk

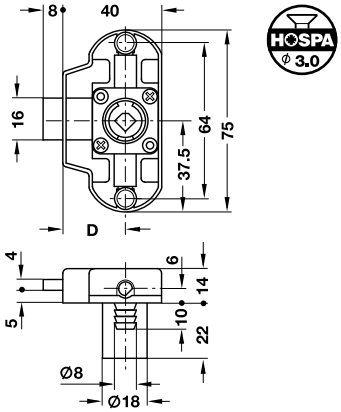

montaż	wersja	nr artykułu
do przykręcania	lewa	224.64.660
	prawa	224.64.610
do wciskania	lewa	224.63.660
	prawa	224.63.610

opakowanie: 1 lub 10 szt.

→ Häfele Symo Standard-Nova

> zastosowanie:	do drążka profilowego Ø 6 mm lub 8 mm, do wkładek wymiennych
> materiał:	znal
> wykończenie:	niklowane
> dormas (D):	40 mm
> długość cylindra:	22 mm
> montaż:	do przykręcania

dormas 40 mm

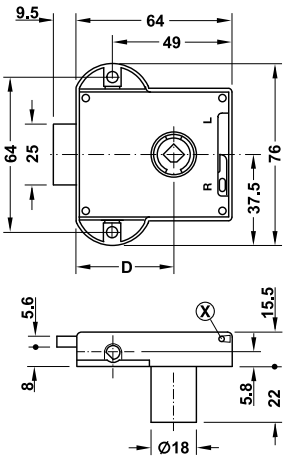

Funkcjonalność:
Wersja prawa/lewa zamka (X) może być również zmieniona po montażu, w tym przypadku zamek musi być zamknięty.
Przy montażu zamka baskwilowego Standard Nova w wersji lewej należy użyć specjalnej gałki obrotowej nr artykułu 229.84.603.

średnica drążka profilowego	wersja	nr artykułu
Ø 6 mm	lewa lub prawa	224.65.610
Ø 8 mm	lewa lub prawa	224.65.600

opakowanie: 1 lub 10 szt.

Wskazówka dotycząca zamówienia
Drążek profilowy i akcesoria do zamków baskwilowych należy zamówić osobno.

System zamykania Häfele Symo z wymiennymi wkładkami
Zamki

→ Häfele Piccolo-Nova – zestaw

> zastosowanie:	do dzielonego drążka profilowego Ø 6 mm, do wkładek wymiennych
> materiał:	znal
> wykończenie:	niklowane
> dormas (D):	15 lub 25 mm
> długość cylindra:	22 mm
> montaż:	do przykręcania lub wciskania

Wskazówki dotyczące zamówienia
Drążki profilowe należy zamówić osobno.

dormas 15 mm

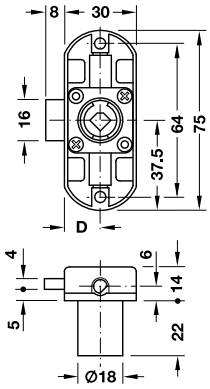

zdjęcie pokazuje wersję
z montażem do przykręcania

Zakres dostawy
1 zamek
1 para zaczepów hakowych
2 trzpienie oporowe z płytką przykręcaną
2 prowadzenia drążka

montaż	wersja	nr artykułu
do przykręcania	lewa	224.64.658
	prawa	224.64.608
do wciskania	lewa	224.63.658
	prawa	224.63.608

opakowanie: 1 zestaw

dormas 25 mm

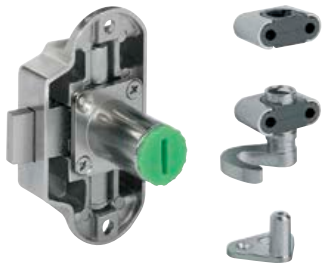

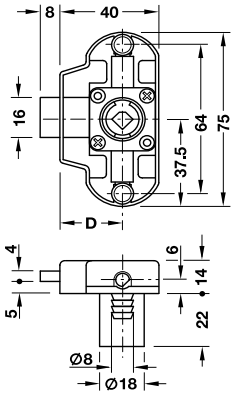

zdjęcie pokazuje wersję
z montażem do przykręcania

Zakres dostawy
1 zamek
1 para zaczepów hakowych
2 trzpienie oporowe z płytką przykręcaną
2 prowadzenia drążka

montaż	wersja	nr artykułu
do przykręcania	lewa	224.64.668
	prawa	224.64.618
do wciskania	lewa	224.63.668
	prawa	224.63.618

opakowanie: 1 zestaw

→ Häfele Symo Standard-Nova – zestaw

> zastosowanie:	do drążka profilowego Ø 6 mm lub 8 mm, do wkładek wymiennych
> materiał:	znal
> wykończenie:	niklowane
> długość cylindra:	22 mm
> montaż:	do przykręcania

dormas 40 mm

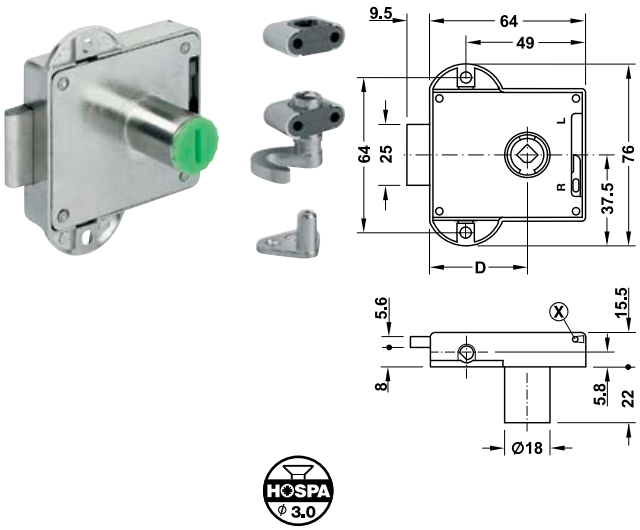

Funkcjonalność:
Wersja prawa/lewa zamka (X) może być również zmieniona po montażu, w tym przypadku zamek musi być zamknięty.
Przy montażu zamka baskwilowego Standard Nova w wersji lewej należy użyć specjalnej gałki obrotowej nr artykułu 229.84.603.

Zakres dostawy
1 zamek
1 para zaczepów hakowych
2 trzpienie oporowe z płytką przykręcaną
2 prowadzenia drążka

średnica drążka profilowego	wersja	nr artykułu
Ø 6 mm	lewa lub prawa	224.65.618
Ø 8 mm	lewa lub prawa	224.65.608

opakowanie: 1 zestaw

Wskazówka dotycząca zamówienia
Drążki profilowe należy zamówić osobno.

System zamykania Häfele Symo z wymiennymi wkładkami
Zamki

Zamek rozporowy

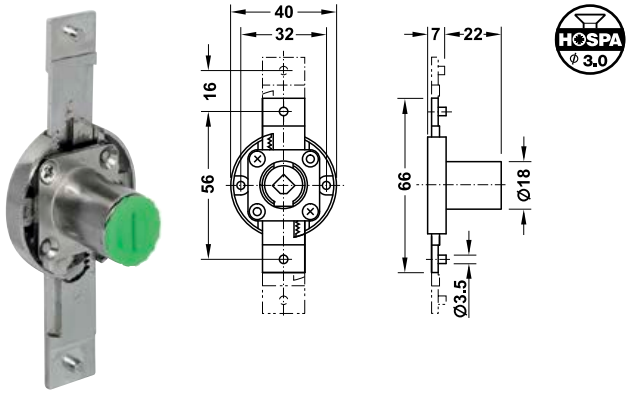

> zastosowanie:	do systemu wkładek wymiennych
> materiał:	znal
> wykończenie:	niklowane
> skok:	16 mm
> długość cylindra:	22 mm
> montaż:	do przykręcania

Zastosowanie

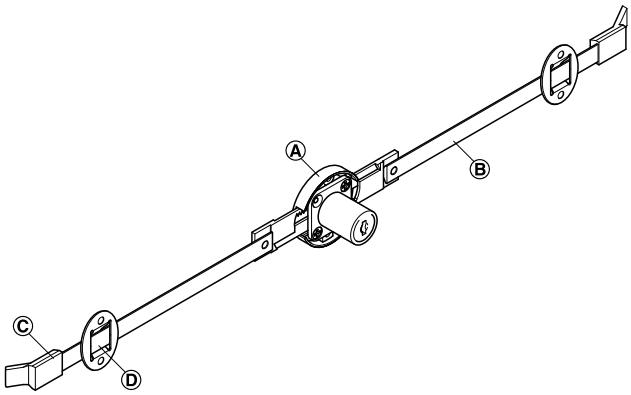

przykład:
zamek rozporowy (wersja szufladowa) działający horyzontalnie

Ⓐ zamek listwowy
Ⓑ listwa profilowa 10 x 3 mm
Ⓒ rygiel nakładany
Ⓓ prowadzenie listwy

wersja	nr artykułu
lewa	237.76.620
prawa	237.76.610
szufladowa (klucz przekręcany w lewo)	237.76.600

opakowanie: 1 lub 20 szt.

Wskazówka dotycząca zamówienia
Listwy profilowe, prowadzenia listwy i rygle nakładane należy zamówić osobno.

Zamki ryglowe
dormas 25 mm

→ z krótkim ryglem

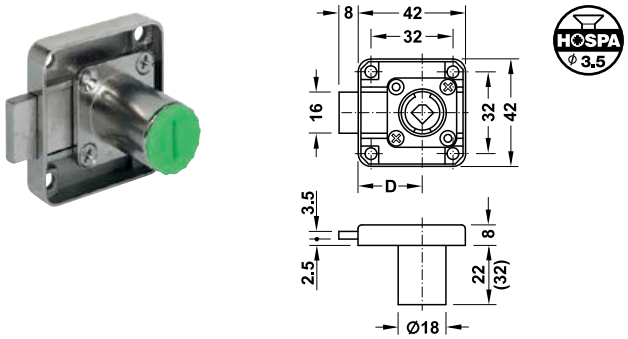

> zastosowanie:	do systemu wkładek wymiennych
> materiał:	znal
> wykończenie:	niklowane
> dormas (D):	25 mm
> długość cylindra:	22 mm lub 32 mm
> montaż:	do przykręcania

wersja	długość cylindra mm	nr artykułu
lewa	22	232.26.610
prawa	22	232.26.600
szufladowa	22	232.26.620
(klucz przekręcany w prawo)	32	232.26.680

opakowanie: 1 lub 20 szt.

→ z długim ryglem

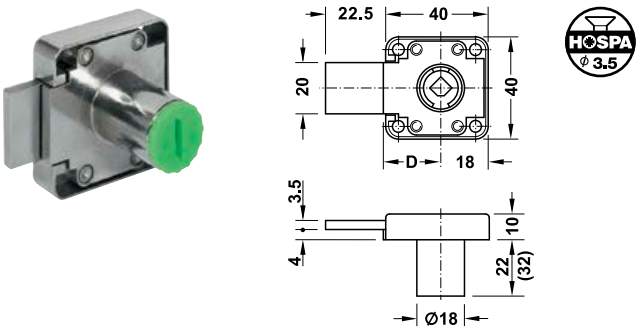

> zastosowanie:	do systemu wkładek wymiennych
> materiał:	znal
> wykończenie:	niklowane
> dormas (D):	25 mm
> długość cylindra:	22 mm lub 32 mm
> montaż:	do przykręcania

wersja	długość cylindra mm	nr artykułu
lewa	22	232.25.610
prawa	22	232.25.600
szufladowa	22	232.25.620
(klucz przekręcany w prawo)	32	232.25.680

opakowanie: 1 lub 20 szt.

System zamykania Häfele Symo z wymiennymi wkładkami
Zamki

Zamki ryglowe
dormas 25 mm

→ z przedłużonym cylindrem

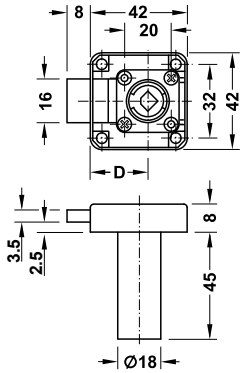

> zastosowanie:	do systemu wkładek wymiennych
> materiał:	znal
> wykończenie:	niklowane
> dormas (D):	25 mm
> długość cylindra:	45 mm
> montaż:	do przykręcania

wersja	nr artykułu
lewa	232.26.612
prawa	232.26.602
szufladowa (klucz przekręcany w prawo)	232.26.622

opakowanie: 1 lub 20 szt.

uchwyt do zamka

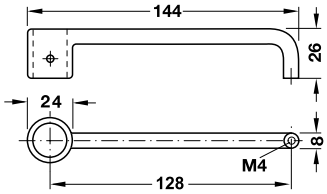

> zastosowanie:	do zamka ryglowego wierzchniego Symo z przedłużoną obudową wkładki
> materiał:	znal
> montaż:	do przykręcania (do cylindra śrubą kontrującą SW2, część z uchwytem do drzwi śrubą M4)

wykończenie	nr artykułu
niklowane	232.26.699

opakowanie: 1 lub 20 szt.

→ z regulowanym dormasem

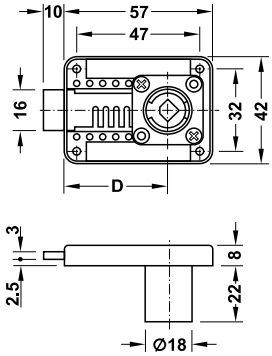

> zastosowanie:	do systemu wkładek wymiennych
> materiał:	znal
> wykończenie:	niklowane
> dormas (D):	regulowany co 5 mm w zakresie: 15-40 mm
> długość cylindra:	22 mm
> montaż:	do przykręcania

wersja	nr artykułu
lewa, prawa lub szufladowa	232.26.690

opakowanie: 1 lub 20 szt.

Zamek zatrzaskowy
dormas 25 mm

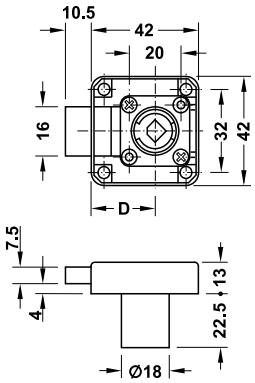

> zastosowanie:	do systemu wkładek wymiennych
> materiał:	znal
> wykończenie:	niklowane
> dormas (D):	25 mm
> długość cylindra:	22,5 mm
> wersja:	możliwe jest zablokowane rygla w pozycji otwartej, jest to jedyny sposób montażu i wymiany wkładki
> montaż:	do przykręcania

wersja	nr artykułu
lewa	232.37.624
prawa	232.37.623
szufladowa (klucz przekręcany w prawo)	232.37.625

opakowanie: 1 lub 20 szt.

→ blachy zaczepowe

> materiał:	stal
> montaż:	do przykręcania

typ produktu	wykończenie	nr artykułu
blacha zaczepowa kątowa	niklowane	232.37.991
blacha zaczepowa prosta	niklowane	232.37.990

opakowanie: 1 lub 100 szt.

System zamykania Häfele Symo z wymiennymi wkładkami
Zamki

Zamek do żaluzji
dormas 24,5 mm

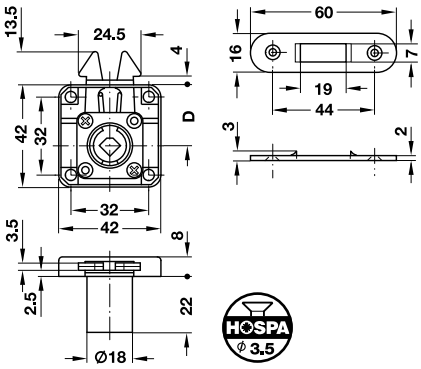

> zastosowanie:	do systemu wkładek wymiennych
> materiał:	znal
> wykończenie:	niklowane
> dormas (D):	24,5 mm
> długość cylindra:	22 mm
> montaż:	do przykręcania

Zakres dostawy
1 zamek do żaluzji
1 blacha zaczepowa prosta

wersja	nr artykułu
szufladowa (klucz przekręcany w lewo)	232.30.620

opakowanie: 1 lub 20 szt.

→ blacha zaczepowa prosta

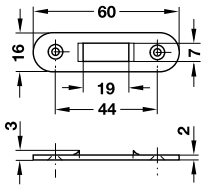

> materiał:	stal
> wym. (dł. x szer. x wys.):	60 x 16 x 2 mm
> montaż:	do przykręcania

wykończenie	nr artykułu
niklowane	233.30.990

opakowanie: 1 lub 100 szt.

→ płytka dystansowa

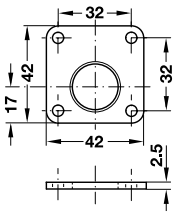

> materiał:	tworzywo sztuczne
> kolor:	jasny szary

grubość mm	nr artykułu
2,5	232.26.990

opakowanie: 10 lub 100 szt.

Zamek do żaluzji wpuszczany
dormas 22 mm

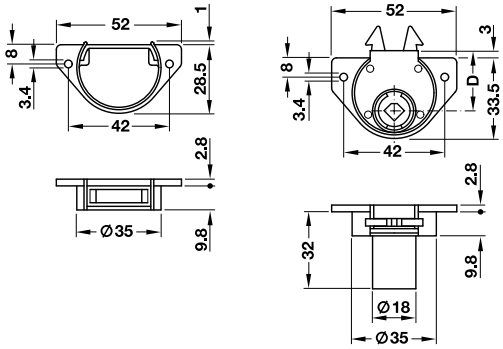

HOSPA Ø 3.0

> zastosowanie:	do systemu wkładek wymiennych
> materiał:	znal
> wykończenie:	niklowane
> dormas (D):	22 mm
> długość cylindra:	22 mm
> montaż:	do wpuszczania i przykręcania

Schemat wierceń

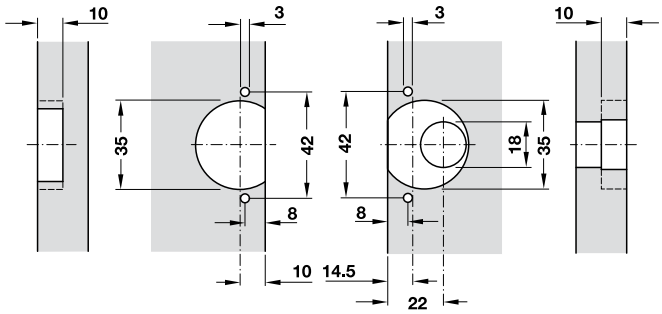

	nr artykułu
zamek do żaluzji wpuszczany	230.39.620
zaczep wpuszczany	230.39.690

opakowanie: 1 lub 20 szt.

→ blacha zaczepowa prosta

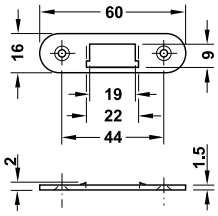

> zastosowanie:	do zamków do żaluzji
> materiał:	stal
> montaż:	do przykręcania

Uwaga
Blacha zaczepowa prosta może być użyta zamiast zaczepu wpuszczanego.

wykończenie	nr artykułu
niklowane	230.39.990

opakowanie: 1 lub 100 szt.

System zamykania Häfele Symo z wymiennymi wkładkami
Zamki

Zamek hakowy wpuszczany
dormas 22 mm

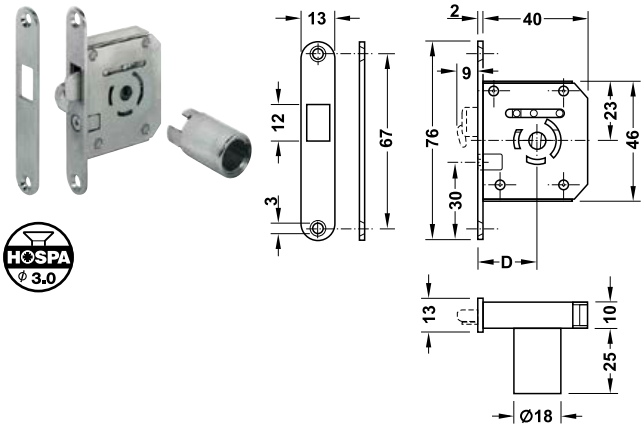

> zastosowanie:	do systemu wkładek wymiennych
> materiał:	znal
> wykończenie:	niklowane
> dormas (D):	22 mm
> długość cylindra:	25 mm
> montaż:	do wpuszczenia i przykręcania

Montaż

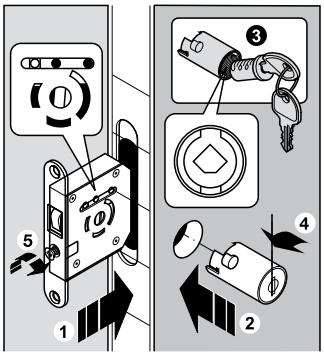

① umieść obudowę zamka w drzwiach
② umieść cylinder poprzez wywiercony otwór
③ umieść wkładkę cylindryczną
④ przekręć cylinder delikatnie w lewo (zaczep bagnetowy)
⑤ przykręć śrubę zabezpieczającą

Cylinder jest teraz pewnie połączony z obudową zamka.

Zakres dostawy
1 zamek hakowy wpuszczany
1 obudowa cylindra
1 blacha zaczepowa prosta

wersja	nr artykułu
prawa	230.36.600

opakowanie: 1 lub 10 szt.

Zamek wpuszczany do klap

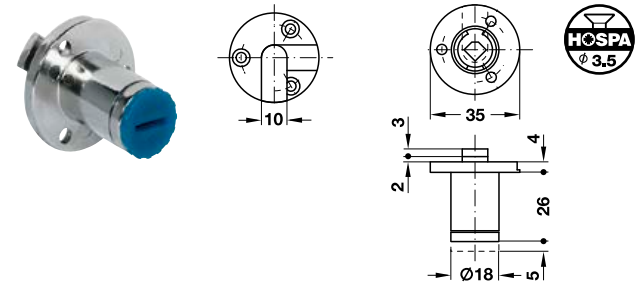

> materiał:	znal
> wykończenie:	niklowane
> długość cylindra:	26 mm
> montaż:	do przykręcania

wersja	nr artykułu
szufladowa (klucz przekręcany w lewo)	219.20.600

opakowanie: 1 lub 20 szt.

Zamek wpuszczany
dormas 20 mm

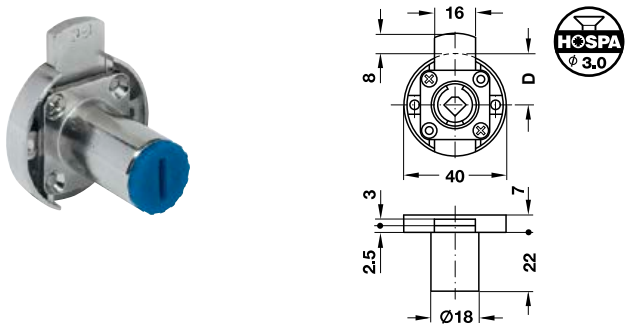

> zastosowanie:	do systemu wkładek wymiennych
> materiał:	znal
> wykończenie:	niklowane
> dormas (D):	20 mm
> długość cylindra:	22 mm
> montaż:	do przykręcania

wersja	nr artykułu
szufladowa (klucz przekręcany w prawo)	230.28.620

opakowanie: 1 lub 20 szt.

Zamki zaczepowe
→ z płytką przykręcaną i prostym zaczepem

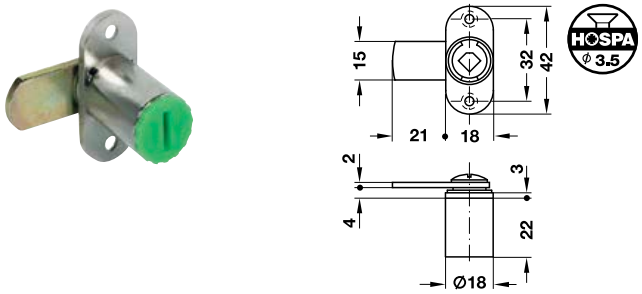

> zastosowanie:	do systemu wkładek wymiennych
> materiał:	znal
> wykończenie:	niklowane
> do grubości drzwi:	max. 22 mm
> długość cylindra:	22 mm
> droga zamykania:	zaczep blokujący 90° (przemienne), klucz 180°
> montaż:	do przykręcania

Zakres dostawy
1 zamek zaczepowy
1 zaczep (wstępnie zamontowany)
1 śruba montażowa (wstępnie zamontowana)
1 podkładka (wstępnie zamontowana)

droga zamykania	nr artykułu
A (D, F, G)	235.59.600
B (C, E, H)	235.59.610

opakowanie: 1 lub 20 szt.

System zamykania Häfele Symo z wymiennymi wkładkami
Zamki

Zamki zaczepowe

→ mocowany nakrętką z prostym zaczepem zamykającym

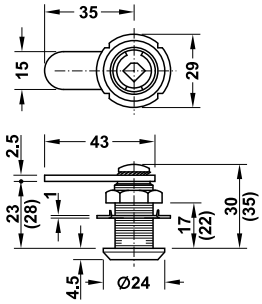

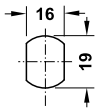

schemat wierceń

> zastosowanie:	do systemu wkładek wymiennych
> materiał:	znal
> wykończenie:	niklowane, polerowane
> do grubości drzwi:	max. 17 lub 22 mm
> droga zamykania:	zaczep blokujący 90° (przemienne), klucz 180°
> montaż:	do przykręcania nakrętką sześciokątną

Zakres dostawy
1 zamek zaczepowy
1 podkładka zamka
1 zaczep (wstępnie zamontowany)
1 nakrętka mocująca (wstępnie zamontowana)

do max. grubości drzwi mm	kierunek zamykania	nr artykułu
17	A (D, F, G)	235.88.600
	B (C, E, H)	235.88.610
22	A (D, F, G)	235.88.620
	B (C, E, H)	235.88.630

opakowanie: 1 lub 20 szt.

→ mocowany nakrętką z wygiętym zaczepem zamykającym

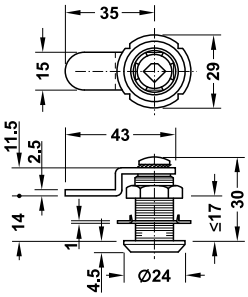

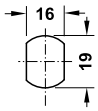

schemat wierceń

> zastosowanie:	do systemu wkładek wymiennych
> materiał:	znal
> wykończenie:	niklowane, polerowane
> do grubości drzwi:	max. 17 mm
> droga zamykania:	zaczep blokujący 90° (przemienne), klucz 180°
> montaż:	do przykręcania nakrętką sześciokątną

Zakres dostawy
1 zamek zaczepowy
1 podkładka zamka
1 zaczep (wstępnie zamontowany)
1 nakrętka mocująca (wstępnie zamontowana)

kierunek zamykania	nr artykułu
A (D, F, G)	235.88.820
B (C, E, H)	235.88.830

opakowanie: 1 lub 20 szt.

→ mocowany nakrętką z hakowym zaczepem zamykającym

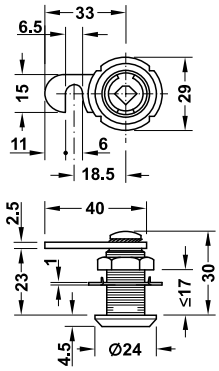

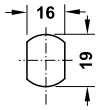

schemat wierceń

> zastosowanie:	do systemu wkładek wymiennych
> materiał:	znal
> wykończenie:	niklowane, polerowane
> do grubości drzwi:	max. 17 mm
> droga zamykania:	90° zaczep zamykający (dwustronny), 180° klucz
> montaż:	do przykręcania nakrętką sześciokątną

Zakres dostawy
1 zamek zaczepowy
1 podkładka zamka
1 zaczep (wstępnie zamontowany)
1 nakrętka mocująca (wstępnie zamontowana)

kierunek zamykania	nr artykułu
A (D, F, G)	235.88.720
B (C, E, H)	235.88.730

opakowanie: 1 lub 20 szt.

→ akcesoria

klip mocujący do zamków zaczepowych

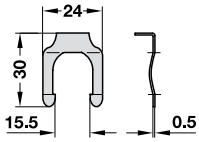

> zastosowanie:	do zamków mocowanych nakrętką, do montażu w drzwiach metalowych, również jako dodatkowe zabezpieczenie przed obracaniem się zamka
> materiał:	stal
> grubość:	0,8–1,5 mm

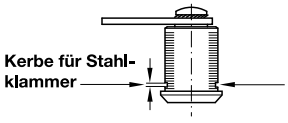

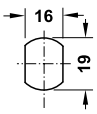

schemat wierceń

wykończenie	nr artykułu
niklowane	235.88.990

opakowanie: 1 lub 100 szt.

→ akcesoria

zaczep zamykający, prosty

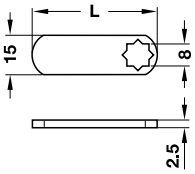

> zastosowanie: do zamków zaczepowych Symo
> materiał: stal
> wykończenie: ocynk

długość L	nr artykułu
48	235.88.982

opakowanie: 1 lub 100 szt.

zaczep zamykający, wygięty

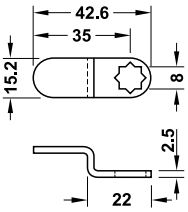

> zastosowanie: do zamków zaczepowych Symo
> materiał: stal
> wykończenie: ocynk

długość mm	nr artykułu
42,6	235.88.970

opakowanie: 1 lub 100 szt.

zaczep zamykający, hakowy

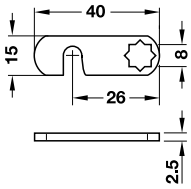

> zastosowanie: do zamków zaczepowych Symo
> materiał: stal
> wykończenie: ocynk

długość mm	nr artykułu
40	235.88.983

opakowanie: 1 lub 20 szt.

Zamek do szklanych drzwi uchylnych, przyklejany

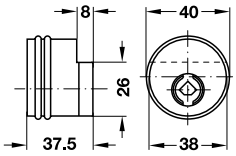

> zastosowanie: do systemu wkładek wymiennych
> materiał: stal nierdzewna
> wykończenie: satynowane
> do grubości szkła: 4–6 mm
> montaż: do przyklejania (klej UV do szkła)
> nie nadaje się do szkła laminowanego

wersja	nr artykułu
prawa	233.46.002
lewa	233.46.003

opakowanie: 1 szt.

→ blacha zaczepowa

do konstrukcji całoszklanych

do drzwi pojedynczych

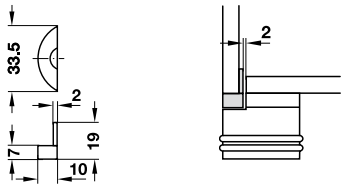

do drzwi podwójnych

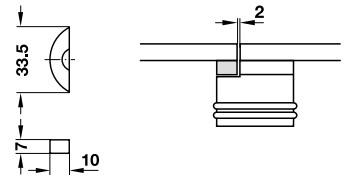

> montaż: do przyklejania (klej UV do szkła)

materiał	wykończenie		nr artykułu
stal nierdzewna	satynowane	do drzwi pojedynczych	233.46.091
		do drzwi podwójnych	233.46.092

opakowanie: 1 szt.

do konstrukcji z drewnianymi bokami, drzwi pojedyncze

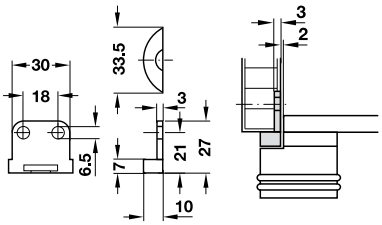

> montaż: do przykręcania do boku korpusu

materiał	wykończenie		nr artykułu
stal nierdzewna	satynowane	do drzwi pojedynczych	233.46.093

opakowanie: 1 szt.

System zamykania Häfele Symo z wymiennymi wkładkami
Zamki

Zamek do szklanych drzwi uchylnych, przykręcany

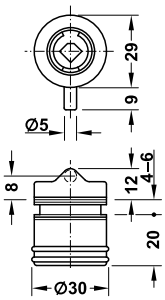

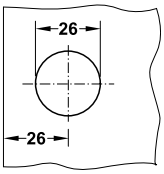

schemat wierceń

> zastosowanie: do systemu wkładek wymiennych
> materiał: znal
> do grubości szkła: 4–6 mm
> montaż: do przykręcania płytką od tyłu

zakres dostawy
1 zamek do szklanych drzwi uchylnych
3 gumowe podkładki
2 śruby

wersja	wykończenie	nr artykułu
klucz przekręcany w lewo	niklowane, polerowane	233.43.700
	niklowane, matowe	233.43.600

opakowanie: 1 lub 20 szt.

Zamek do szklanych drzwi przesuwnych

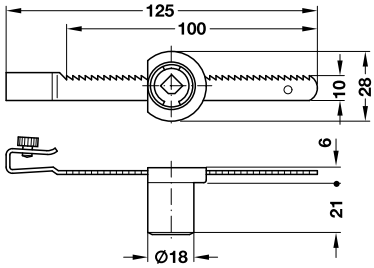

> zastosowanie: do systemu wkładek wymiennych
> materiał: obudowa: znal,
zębatka: stal
> do grubości szkła: 4–7 mm
> montaż: listwa zębata do przykręcania, obudowa do nasuwania na listwę zębatą

Montaż

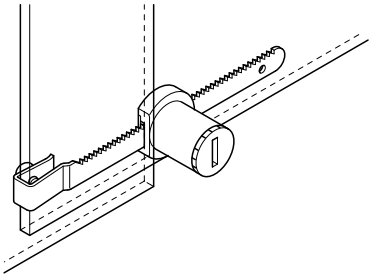

Do drzwi szklanych typu Infront:
Listwa zębata jest przykręcona do drzwi tylnych. Aby zablokować, należy nasunąć obudowę na listwę zębatą i zablokować. Aby odblokować, należy ściągnąć obudowę.

wykończenie	nr artykułu
obudowa: niklowane matowe	233.44.600

opakowanie: 1 lub 20 szt.

System zamykania Häfele Symo z wymiennymi wkładkami
Zamki

Zamek zaczepowy do drzwi szklanych

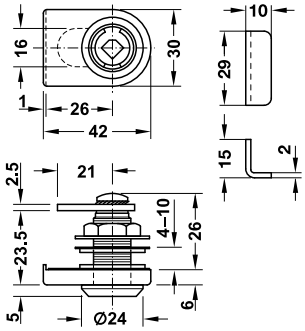

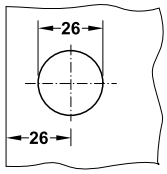

schemat wierceń

> zastosowanie:	do systemu wkładek wymiennych
> materiał:	znal
> wersja:	z prostym zaczepem zamykającym
> do grubości szkła:	4–10 mm
> droga zamykania:	zaczep blokujący 90° (przemienne), klucz 180°
> montaż:	do przykręcania nakrętką sześciokątną

Montaż

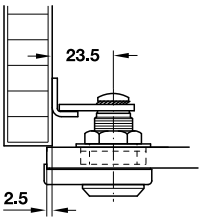

montaż nakładany

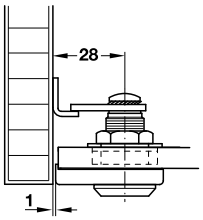

montaż wpuszczany

Zakres dostawy
1 zamek zaczepowy do szkła
1 zaczep zamykający
1 nakrętka mocująca
1 blacha zaczepowa kątowa

wykończenie	kierunek zamykania	nr artykułu
niklowane, polerowane	A (D, F, G)	233.42.600
	B (C, E, H)	233.42.610
niklowane, matowe	A (D, F, G)	233.42.700
	B (C, E, H)	233.42.710

opakowanie: 1 lub 20 szt.

→ blacha zaczepowa kątowa

montaż	materiał	wykończenie	nr artykułu
do przykręcania	stal	niklowane, matowe	233.42.790

opakowanie: 1 lub 200 szt.

→ płytka zamykająca i zaślepka

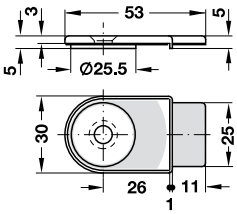

tylna część płytki

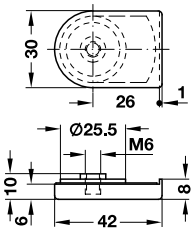

zaślepka

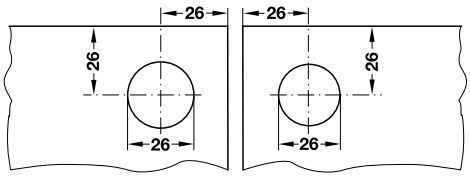

wiercenie w szkle pod zamek zaczepowy i płytkę zamykającą

> zastosowanie:	do zamka zaczepowego do drzwi szklanych, do drzwi podwójnych z max. szczeliną 8 mm
> materiał:	znal
> do grubości szkła:	4–10 mm

Montaż

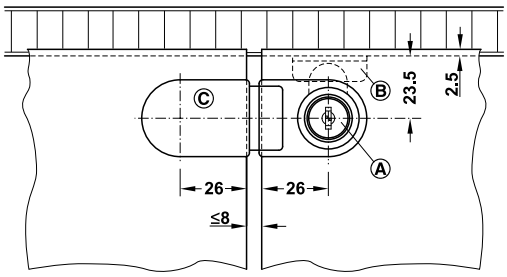

Ⓐ zamek zaczepowy do drzwi szklanych (kierunek zamknięcia F)
Ⓑ blacha zaczepowa kątowa
Ⓒ płytka zamykająca

Zastosowanie
W przypadku zastosowania podwójnych drzwi z płytką zamykającą należy zastosować następujące kierunki zamykania:

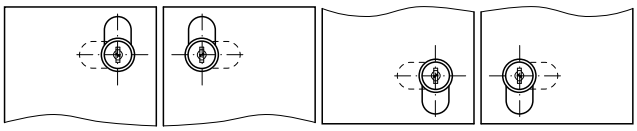

drzwi lewe, góra: kierunek zamykania E	drzwi prawe, góra: kierunek zamykania F	drzwi lewe, dół: kierunek zamykania G	drzwi prawe, dół: kierunek zamykania H

Zakres dostawy
1 płytka zamykająca
1 śruba M6 x 10 mm (do szkła o grubości do 8 mm)
1 śruba M6 x 12 mm (do szkła o grubości 8-10 mm)

wykończenie	nr artykułu
niklowane, polerowane	233.40.712
niklowane, matowe	233.40.610

opakowanie: 1 lub 20 szt.

System zamykania Häfele Symo z wymiennymi wkładkami
Zamki

Zamek ryglowy naciskowy do drzwi przesuwnych

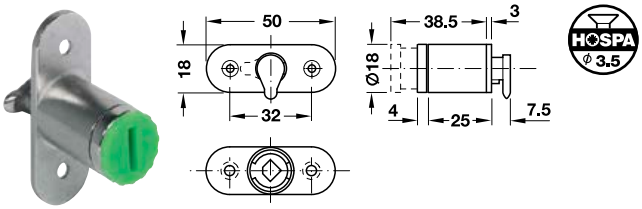

> zastosowanie:	do systemu wkładek wymiennych
> materiał:	znal
> wykończenie:	niklowane
> wersja:	z zaczepem obrotowym
> droga zamykania:	180°
> długość cylindra:	26 mm (otwarty 28,5 mm)
> montaż:	do przykręcania

Funkcjonalność
Zaczep obrotowy zabezpiecza dodatkowo wysokie drzwi przed próbą otwarcia przez wciśnięcie.
Zamek może być zamykany i otwierany tylko poprzez przekręcenie klucza.

Montaż

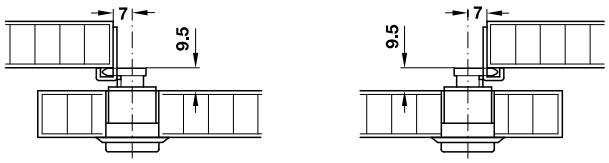

kierunek zamykania A kierunek zamykania B

kierunek zamykania	nr artykułu
A	234.67.610
B	234.67.660

opakowanie: 1 lub 20 szt.

Wskazówki dotyczące zamówienia
W przypadku zastosowania wkładek Premium 20 należy użyć wkładki z ograniczonym obrotem i kierunkiem.

→ blacha zaczepowa kątowa

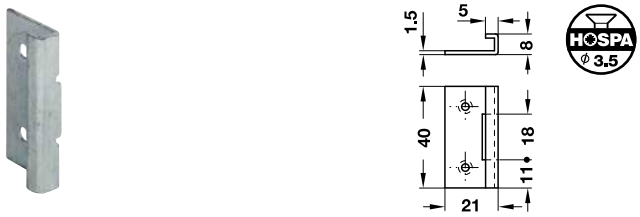

> zastosowanie:	do zamka ryglowego naciskowego
> materiał:	stal
> montaż:	do przykręcania

wykończenie	nr artykułu
ocynk	239.01.910

opakowanie: 1 lub 10 szt.

Zamek naciskowy do drzwi przesuwnych

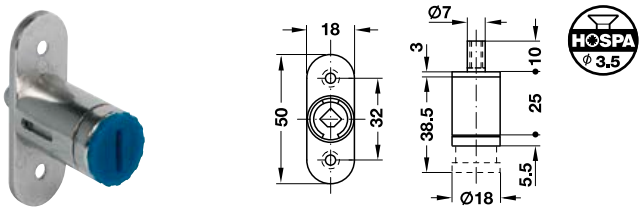

> zastosowanie:	do systemu wkładek wymiennych
> materiał:	znal
> wykończenie:	niklowane
> wersja:	z gwintem wewnętrznym M5 w trzpieniu blokującym do użycia z zamkiem centralnym
> droga zamykania:	180°
> długość cylindra:	27,5 mm (otwarty 38,5 mm)
> montaż:	do przykręcania

droga zamykania	nr artykułu
180°	234.65.600

opakowanie: 1 lub 20 szt.

Wskazówki dotyczące zamówienia
W przypadku zastosowania wkładek Premium 20 należy użyć wkładki z ograniczonym obrotem i kierunkiem (DIN prawy).

→ tuleja blokująca

> zastosowanie:	do zamka naciskowego z trzpieniem blokującym
> materiał:	mosiądz
> montaż:	do montażu w otworze

wykończenie	nr artykułu
niklowane, matowe	234.59.994

opakowanie: 1 lub 100 szt.

System zamykania Häfele Symo z wymiennymi wkładkami
Zamki
Zamek centralny obrotowy

> zastosowanie:	do systemu wkładek wymiennych
> materiał:	znal
> wykończenie:	niklowane
> wersja:	trzpień
> droga zamykania:	180°
> długość cylindra:	22 mm
> montaż:	do przykręcania do stałego panelu przedniego

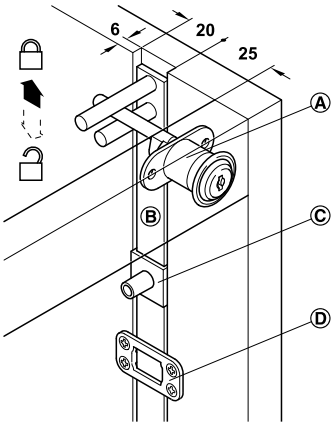

Ⓐ zamek centralny obrotowy
Ⓑ listwa zamka centralnego
Ⓒ trzpień blokujący
Ⓓ prowadzenie listwy

trzpień blokujący i prowadzenie listwy należy zamówić osobno

Centralny zamek obrotowy należy zamontować z prawej strony.

Wskazówki dotyczące zamówienia
W przypadku zastosowania wkładek Premium 20 należy użyć wkładki z ograniczonym obrotem i kierunkiem (DIN prawy).

→ z jedną płytką

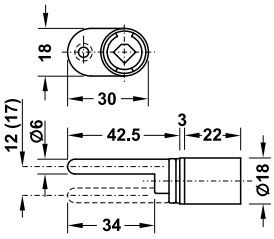

HOSPA ϕ 3.5

droga zamykania	skok mm	nr artykułu
180°	12	234.98.650
	17	234.98.660

opakowanie: 1 lub 20 szt.

→ z dwoma płytkami

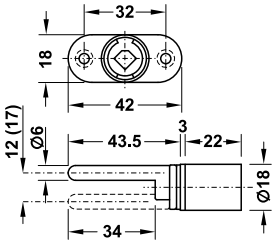

HOSPA ϕ 3.5

droga zamykania	skok mm	nr artykułu
180°	12	234.98.600
	17	234.98.610

opakowanie: 1 lub 20 szt.

Zamek centralny
z listwą

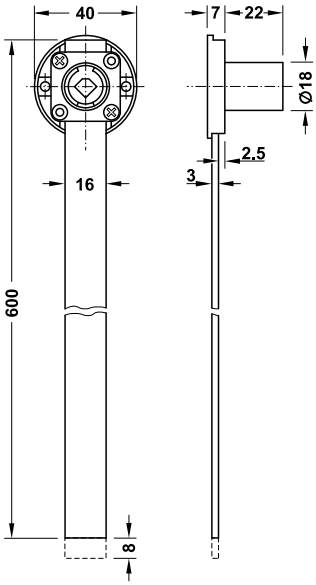

HOSPA ϕ 3.0

> zastosowanie:	do systemu wkładek wymiennych
> materiał:	zamek: znal, listwa: aluminium
> wykończenie:	zamek: niklowane
> wersja:	z wstępnie zamocowaną listwą 600 mm
> droga zamykania:	180°
> skok:	8 mm
> długość cylindra:	22 mm
> montaż:	do przykręcania

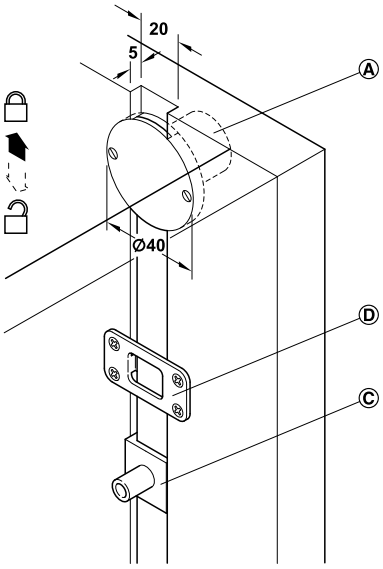

Ⓐ zamek centralny z listwą
Ⓒ trzpień blokujący
Ⓓ prowadzenie listwy

trzpień blokujący i prowadzenie listwy należy zamówić osobno

droga zamykania	skok mm	nr artykułu
180°	8	237.48.600

opakowanie: 1 lub 20 szt.

System zamykania Häfele Symo z wymiennymi wkładkami
Gałki obrotowe

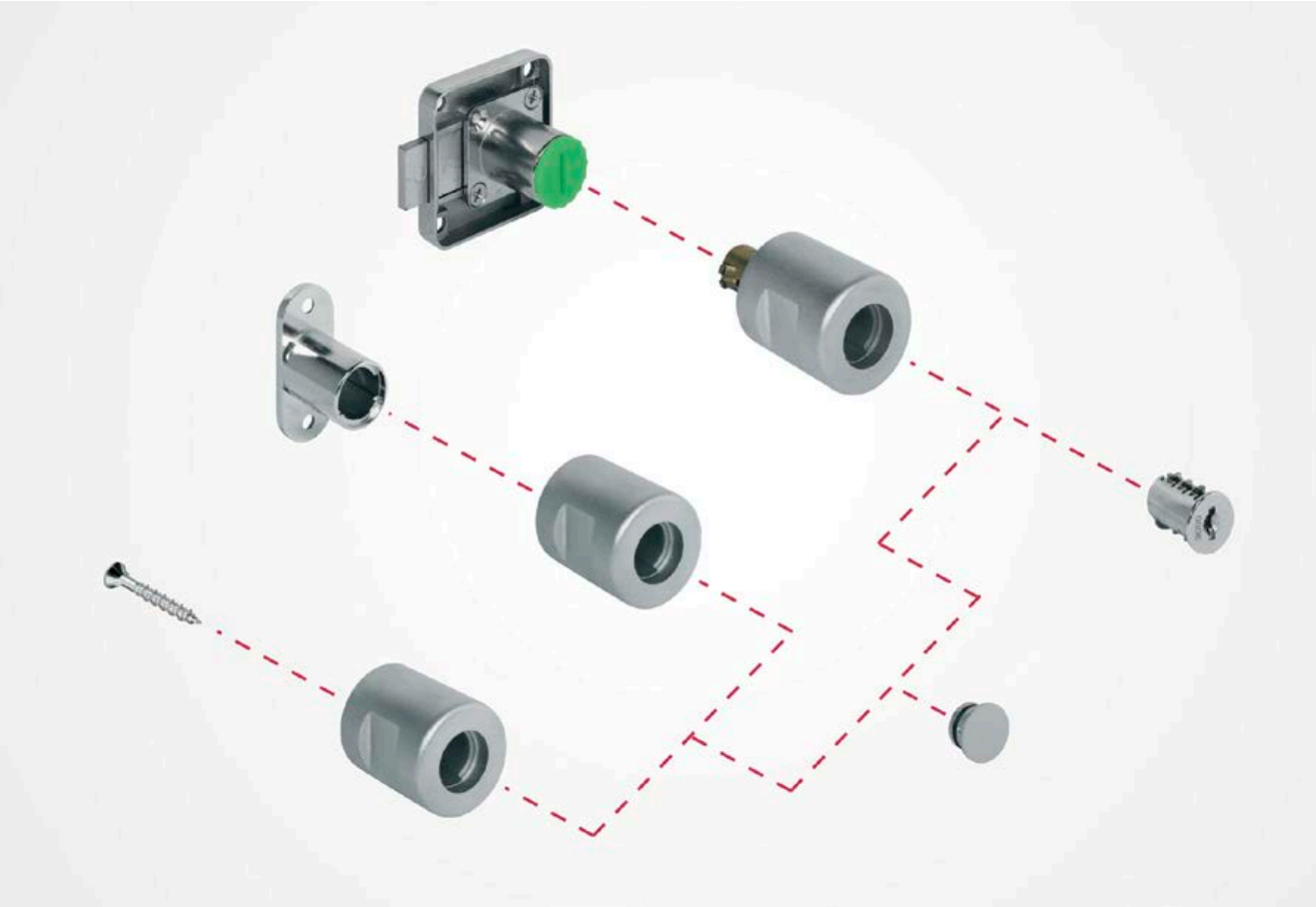

Gałki obrotowe

> zastosowanie: z zamkami Symo i wymiennymi wkładkami
> materiał: znal
> wykończenie: niklowane matowe
> wersja: z lub bez pierścieni, do wkładek wymiennych Symo, (zamykanie kluczem) lub zaślepek (zamykanie bez klucza)
> do grubości drzwi: do 19 mm

→ długość 30 mm

bez pierścieni

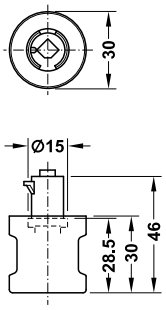

montaż

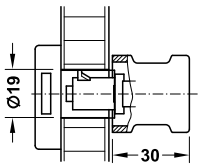

Do montażu z zamkami Symo.
Gałka obrotowa może być używana z wkładkami wymiennymi (zamykanie z kluczem lub bez), lub z zaślepką (zamykanie bez klucza)

wersja	wersja	nr artykułu
bez pierścieni	lewa	229.80.620
	prawa	229.80.610

opakowanie: 1 lub 20 szt.

→ długość 33 mm

bez pierścieni

z pierścieniami

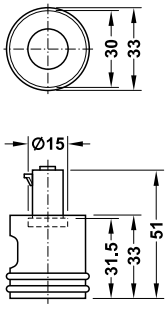

montaż

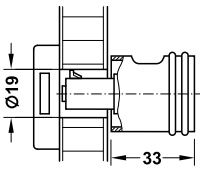

Do montażu z zamkami Symo.
Gałka obrotowa może być używana z wkładkami wymiennymi (zamykanie z kluczem lub bez), lub z zaślepką (zamykanie bez klucza)

wersja	wersja	nr artykułu
bez pierścieni	lewa	229.83.601
	prawa	229.83.600
z pierścieniami	lewa	229.84.601
	prawa	229.84.600

opakowanie: 1 lub 20 szt.

→ długość 33 mm
do zamka baskwilowego Standard Nova Symo, lewy

z pierścieniami

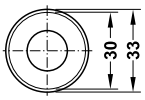

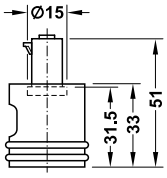

montaż

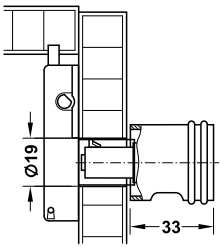

Do montażu z zamkiem baskwilowym Standard Nova Symo.
Gałka obrotowa może być używana z wkładkami wymiennymi (zamykanie z kluczem lub bez), lub z zaślepką (zamykanie bez klucza).

wersja	wersja	nr artykułu
z pierścieniami	lewa	229.84.603

opakowanie: 1 lub 20 szt.

→ zamienny pierścień gumowy

> zastosowanie: do gałek z pierścieniami w systemie Symo
> materiał: tworzywo sztuczne
> kolor: czarny

	nr artykułu
pierścień gumowy	229.84.390

opakowanie: 1 szt.

→ zaślepka

grubość 1,2 mm

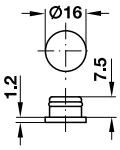

grubość 4,2 mm

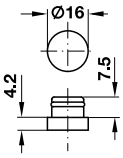

> zastosowanie: do gałek obrotowych, stałych
> materiał: znal
> wykończenie: niklowane, matowe
> montaż: do wciskania

wymiary z zaślepką o grubości 1,2 mm lub z wkładką wymienną

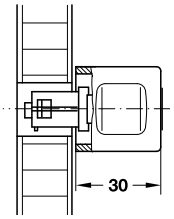

wymiary z zaślepką o grubości 4,2 mm lub wkładką wymienną

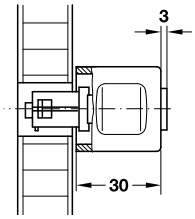

gałka obrotowa, długość 30 mm

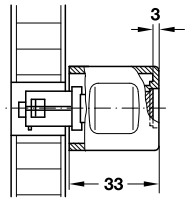

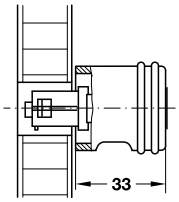

gałki obrotowe i stałe, długość 33 mm

grubość mm	nr artykułu
1,2	229.83.691
4,2	229.83.692

opakowanie: 1 lub 100 szt.

→ iglica do demontażu gałki

> zastosowanie: do demontażu gałek zamontowanych w zamkach Symo
> materiał: nakładka: tworzywo sztuczne, iglica: stal

	nr artykułu
iglica do demontażu gałki	229.85.990

opakowanie: 1 lub 20 szt.

System zamykania Häfele Symo z wymiennymi wkładkami
Gałki obrotowe

Gałki stałe do adaptera
do mebli produkowanych masowo

> zastosowanie:	do mocowania w otworze 19 mm z adapterem tak jak wszystkie zamki z serii Symo
> materiał:	znal
> wykończenie:	niklowane, matowe
> wersja:	z pazurkami i gwintem wewnętrznym M4
> do grubości drzwi:	19 mm
> montaż:	przykręcany do adaptera

→ długość 33 mm

bez pierścieni

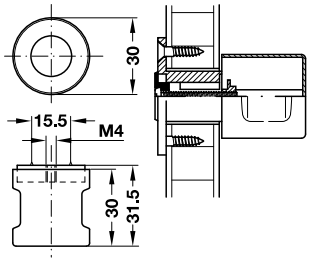

Zakres dostawy
1 gałka stała do adaptera z zaślepką
1 śruba montażowa M4 x 25

wersja	nr artykułu
bez pierścieni	229.82.600

opakowanie: 1 lub 20 szt.

→ długość 33 mm

bez pierścieni

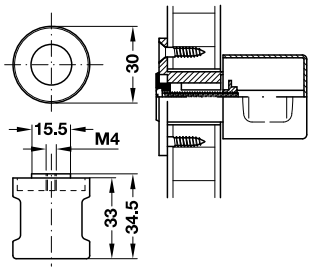

Zakres dostawy
1 gałka stała do adaptera z zaślepką
1 śruba montażowa M4 x 25

wersja	nr artykułu
bez pierścieni	229.83.620

opakowanie: 1 lub 20 szt.

→ adapter

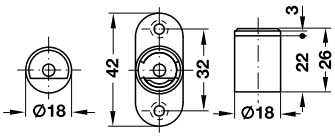

> materiał:	znal
> wykończenie:	niklowane

wersja	nr artykułu
z płytką przykręcaną	229.82.690

opakowanie: 1 lub 20 szt.

Gałki stałe
do mebli na zamówienie

> materiał:	znal
> wykończenie:	niklowane, matowe
> wersja:	z pazurkami i gwintem wewnętrznym M4
> montaż:	do przykręcania

→ długość 30 mm

bez pierścieni

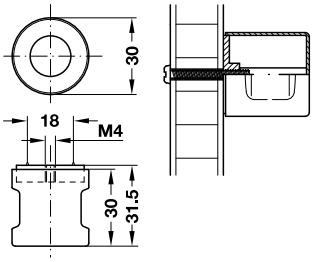

Zakres dostawy
1 gałka stała z zaślepką
1 śruba montażowa M4 x 25

wersja	nr artykułu
bez pierścieni	229.81.600

opakowanie: 1 lub 20 szt.

→ długość 33 mm

bez pierścieni

z pierścieniami

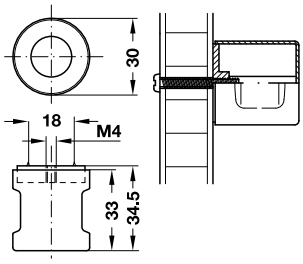

Zakres dostawy
1 gałka stała z zaślepką
1 śruba montażowa M4 x 25

wersja	nr artykułu
bez pierścieni	229.83.610
z pierścieniami	229.84.610

opakowanie: 1 lub 20 szt.

Häfele Symo – możliwości i elastyczność

Z Symo od firmy Häfele stosujesz mechaniczny system zamykania mebli, który ma wiele zalet.
Wkładka płytkowa czy sztyftowa? Decyduje jej przeznaczenie! Zamki Symo można wyposażyć w różne typy wkładek. Stosowana wersja zależy od częstotliwości użytkowania oraz wielkości systemu zamknięć.

Wkładka Symo	Opis	Zastosowanie	Częstotliwość użytkowania	Złożoność systemu zamknięć	Wymogi bezpieczeństwa
Uniwersalna	**wkładka płytkowa** > system klucza master (MK) > do 2600 zamknięć **ochrona przed bezpośrednim dostępem**	> meble biurowe, produkcja seryjna	★ niska	★ podstawowa	★ niskie
Uniwersalna obiektowa	**wkładka płytkowa** > system klucza master > do 200 zamknięć **ochrona przed bezpośrednim dostępem**	> meble biurowe, produkcja seryjna	★ ½ niska do średniej	★ podstawowa	★ niskie
Premium 5	**wkładka sztyftowa** > system klucza master > do 500 zamknięć	> meble biurowe > małe obiekty	★ ★ średnia	★ ★ średnia	★ ★ średnie
Premium 20	**wkładka sztyftowa** > system klucza master i grand master > do 10 000 zamknięć w zależności od komplikacji systemu; zapytaj nas o więcej informacji	> meble biurowe > inwestycje > gabloty	★ ★ ½ średnia do wysokiej	★ ★ średnia	★ ★ średnie

Informacja serwisowa

W zależności od częstotliwości użytkowania zamka, należy 1-2 razy w roku serwisować (smarować) smarem w sprayu, który nie zawiera grafitu i żywic.

System zamykania Häfele Symo z wymiennymi wkładkami
Wkładki płytkowe

Wkładki wymienne Häfele Symo Universal

zamknięcia indywidualne z kluczem

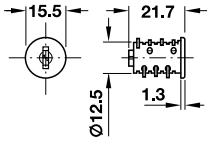

> do zastosowania przy niskich wymogach bezpieczeństwa
> normalna częstotliwość użytkowania

> zastosowanie:	do zamków i gałek obrotowych w systemie Symo
> materiał:	obudowa: znal, zastawki płytkowe: mosiądz
> wykończenie:	niklowane
> konstrukcja cylindra:	z 6 zastawkami płytkowymi
> zamknięcia:	możliwość 2600 różnych zamknięć
> montaż:	do osadzania w cylindrze

Zakres dostawy
1 wkładka płytkowa
2 klucze

→ zamknięcie różne, niesortowane

zamknięcie	nr artykułu
różne	210.40.600

opakowanie: 1 lub 20 szt.

Wskazówki dotyczące zamówienia
Do wkładek niesortowanych nie ma opcji klucza master.

→ zamknięcie różne, sortowane

zamknięcie	nr artykułu	zamknięcie	nr artykułu
0601–0650	210.41.701	1601–1650	210.41.721
0651–0700	210.41.702	1651–1700	210.41.722
0701–0750	210.41.703	1701–1750	210.41.723
0751–0800	210.41.704	1751–1800	210.41.724
0801–0850	210.41.705	1801–1850	210.41.725
0851–0900	210.41.706	1851–1900	210.41.726
0901–0950	210.41.707	1901–1950	210.41.727
0951–1000	210.41.708	1951–2000	210.41.728
1001–1050	210.41.709	2001–2050	210.41.729
1051–1100	210.41.710	2051–2100	210.41.730
1101–1150	210.41.711	2101–2150	210.41.731
1151–1200	210.41.712	2151–2200	210.41.732
1201–1250	210.41.713	2201–2250	210.41.733
1251–1300	210.41.714	2251–2300	210.41.734
1301–1350	210.41.715	2301–2350	210.41.735
1351–1400	210.41.716	2351–2400	210.41.736
1401–1450	210.41.717	2401–2450	210.41.737
1451–1500	210.41.718	2451–2500	210.41.738
1501–1550	210.41.719	2501–2550	210.41.739
1551–1600	210.41.720	2551–2600	210.41.740

opakowanie: 50 szt.

Wskazówki dotyczące zamówienia
Każda paczka zawiera 50 szt. wkładek z danego zakresu zamknięć, po jednej z każdego zamknięcia.
Pasujący klucz master: MK 3 (nr artykułu 210.11.003), należy zamówić osobno.

→ zamknięcie powtarzalne

zamknięcie	nr artykułu	zamknięcie	nr artykułu
0001	210.40.601	0051	210.40.651
0002	210.40.602	0052	210.40.652
0003	210.40.603	0053	210.40.653
0004	210.40.604	0054	210.40.654
0005	210.40.605	0055	210.40.655
0006	210.40.606	0056	210.40.656
0007	210.40.607	0057	210.40.657
0008	210.40.608	0058	210.40.658
0009	210.40.609	0059	210.40.659
0010	210.40.610	0060	210.40.660
0011	210.40.611	0061	210.40.661
0012	210.40.612	0062	210.40.662
0013	210.40.613	0063	210.40.663
0014	210.40.614	0064	210.40.664
0015	210.40.615	0065	210.40.665
0016	210.40.616	0066	210.40.666
0017	210.40.617	0067	210.40.667
0018	210.40.618	0068	210.40.668
0019	210.40.619	0069	210.40.669
0020	210.40.620	0070	210.40.670
0021	210.40.621	0071	210.40.671
0022	210.40.622	0072	210.40.672
0023	210.40.623	0073	210.40.673
0024	210.40.624	0074	210.40.674
0025	210.40.625	0075	210.40.675
0026	210.40.626	0076	210.40.676
0027	210.40.627	0077	210.40.677
0028	210.40.628	0078	210.40.678
0029	210.40.629	0079	210.40.679
0030	210.40.630	0080	210.40.680
0031	210.40.631	0081	210.40.681
0032	210.40.632	0082	210.40.682
0033	210.40.633	0083	210.40.683
0034	210.40.634	0084	210.40.684
0035	210.40.635	0085	210.40.685
0036	210.40.636	0086	210.40.686
0037	210.40.637	0087	210.40.687
0038	210.40.638	0088	210.40.688
0039	210.40.639	0089	210.40.689
0040	210.40.640	0090	210.40.690
0041	210.40.641	0091	210.40.691
0042	210.40.642	0092	210.40.692
0043	210.40.643	0093	210.40.693
0044	210.40.644	0094	210.40.694
0045	210.40.645	0095	210.40.695
0046	210.40.646	0096	210.40.696
0047	210.40.647	0097	210.40.697
0048	210.40.648	0098	210.40.698
0049	210.40.649	0099	210.40.699
0050	210.40.650	0100	210.40.700

opakowanie: 1 lub 20 szt.

Wskazówki dotyczące zamówienia
Pasujący klucz master: MK 1 (nr artykułu 210.11.001).

System zamykania Häfele Symo z wymiennymi wkładkami
Wkładki płytkowe

Wkładki wymienne Häfele Symo Universal
zamknięcia indywidualne z kluczem łamanym

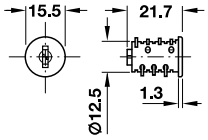

> zastosowanie: do zamków i gałek obrotowych w systemie Symo
> materiał: obudowa: znal, zastawki płytkowe: mosiądz
> wykończenie: niklowane
> konstrukcja cylindra: z 6 zastawkami płytkowymi
> zamknięcia: możliwość 2600 różnych zamknięć
> montaż: do osadzania w cylindrze

→ zamknięcia różne, sortowane
Zakres dostawy
1 wkładka płytkowa
2 klucze łamane

zamknięcie	nr artykułu	zamknięcie	nr artykułu
0601–0650	210.41.751	1601–1650	210.41.771
0651–0700	210.41.752	1651–1700	210.41.772
0701–0750	210.41.753	1701–1750	210.41.773
0751–0800	210.41.754	1751–1800	210.41.774
0801–0850	210.41.755	1801–1850	210.41.775
0851–0900	210.41.756	1851–1900	210.41.776
0901–0950	210.41.757	1901–1950	210.41.777
0951–1000	210.41.758	1951–2000	210.41.778
1001–1050	210.41.759	2001–2050	210.41.779
1051–1100	210.41.760	2051–2100	210.41.780
1101–1150	210.41.761	2101–2150	210.41.781
1151–1200	210.41.762	2151–2200	210.41.782
1201–1250	210.41.763	2201–2250	210.41.783
1251–1300	210.41.764	2251–2300	210.41.784
1301–1350	210.41.765	2301–2350	210.41.785
1351–1400	210.41.766	2351–2400	210.41.786
1401–1450	210.41.767	2401–2450	210.41.787
1451–1500	210.41.768	2451–2500	210.41.788
1501–1550	210.41.769	2501–2550	210.41.789
1551–1600	210.41.770	2551–2600	210.41.790

opakowanie: 50 szt.

Wskazówki dotyczące zamówienia
Każda paczka zawiera 50 szt. wkładek z danego zakresu zamknięć, po jednej z każdego zamknięcia.
Pasujący klucz master: MK 3 (nr artykułu 210.11.003), należy zamówić osobno.

→ zamknięcie powtarzalne
Zakres dostawy
1 wkładka wymienna z zastawkami płytkowymi
2 klucze składane

zamknięcie	nr artykułu
0001	210.46.601

opakowanie: 1 lub 20 szt.

Wskazówki dotyczące zamówienia
Pasujący klucz master: MK 1 (nr artykułu 210.11.001), należy zamówić osobno.

Wkładki wymienne Häfele Symo Universal
system zamknięć dobieranych, bez klucza

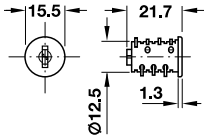

> zastosowanie: do zamków i gałek obrotowych w systemie Symo
> materiał: obudowa: znal, zastawki płytkowe: mosiądz
> wykończenie: niklowane
> konstrukcja cylindra: z 6 zastawkami płytkowymi
> zamknięcia: możliwość 2600 różnych zamknięć
> montaż: do osadzania w cylindrze

→ system zamknięć dobieranych MK 1, MK 2 lub MK 3

zamknięcie	nr artykułu
MK 1 (0001–0200)	210.41.601
MK 2 (0201–0600)	210.41.602
MK 3 (0601–2600)	210.41.603

opakowanie: 1 szt.
Wskazówki dotyczące zamówienia
Przy zamówieniu należy podać numer zamknięcia (0001–2600) i liczbę wkładek do każdego zamknięcia.
Klucze i klucze master (jeżeli wymagany) należy zamówić osobno.

→ klucze
do systemu zamknięć dobieranych MK 1, MK 2 lub MK 3

> materiał: klucz: stal, nakładka: tworzywo sztuczne

wersja	nr artykułu
klucz niklowany	210.11.058
klucz niklowany, łamany z czarną nakładką	210.11.060

opakowanie: 1 szt.

Wskazówki dotyczące zamówienia
Przy zamówieniu należy podać numer zamknięcia (0001–2600) i liczbę kluczy do każdego zamknięcia.

→ klucz master
do systemu zamknięć dobieranych MK 1, MK 2 lub MK 3

> materiał: stal
> wykończenie: niklowane

zamknięcie	nr artykułu
MK 1	210.11.001
MK 2	210.11.002
MK 3	210.11.003

opakowanie: 1 szt.

System zamykania Häfele Symo z wymiennymi wkładkami
Wkładki płytkowe

Akcesoria
do wkładek wymiennych Universal

→ klucz surowy

> zastosowanie: do duplikowania kluczy
> materiał: stal
> nie można tworzyć kluczy master i serwisowych

wykończenie	nr artykułu
niklowane	210.11.080

opakowanie: 1 lub 200 szt.

→ klucz serwisowy (do wyjmowania wkładek)

> zastosowanie: do wkładek systemu zamknięć dobieranych MK 1, MK 2 lub MK 3 i zamknięć powtarzalnych i różnych Symo Universal
> materiał: stal

wykończenie	nr artykułu
niklowane	210.11.090

opakowanie: 1 lub 200 szt.

→ nakładka na klucz

> materiał: tworzywo sztuczne (miękkie)

kolor	nr artykułu
czarny	210.90.308

opakowanie: 100 szt.

→ rozeta

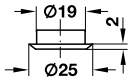

> zastosowanie: do zaślepienia krawędzi otworu pod cylinder
> materiał: stal
> montaż: do wciskania

wykończenie	nr artykułu
niklowane, polerowane	219.19.677
niklowane, matowe	219.19.676

opakowanie: 1 lub 100 szt.

Wkładki wymienne Häfele Symo Universal obiektowe
zamknięcia indywidualne z kluczem

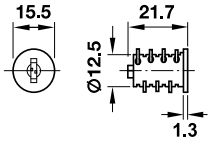

> do zastosowania przy niskich wymogach bezpieczeństwa
> pasuje do zwiększonej częstotliwości użytkowania

> zastosowanie: do zamków i gałek obrotowych w systemie Symo
> materiał: obudowa: znal, zastawki płytkowe: mosiądz
> wykończenie: niklowane
> konstrukcja cylindra: z 6 zastawkami płytkowymi
> zamknięcia: możliwość 200 różnych zamknięć
> montaż: do osadzania w cylindrze

→ zamknięcia różne, niesortowane

Zakres dostawy
1 wkładka płytkowa
2 klucze

zamknięcie	nr artykułu
różne	210.51.600

opakowanie: 1 lub 50 szt.

Wskazówki dotyczące zamówienia
Do wkładek niesortowanych nie ma opcji klucza master.

→ zamknięcia powtarzalne

Zakres dostawy
1 wkładka płytkowa
2 klucze

zamknięcie	nr artykułu
61-001	210.51.601
61-002	210.51.602
61-003	210.51.603
61-004	210.51.604
61-005	210.51.605
61-006	210.51.606
61-007	210.51.607
61-008	210.51.608
61-009	210.51.609
61-010	210.51.610

opakowanie: 1 lub 18 szt.

System zamykania Häfele Symo z wymiennymi wkładkami
Wkładki płytkowe

Wkładki wymienne Häfele Symo Universal obiektowe
system zamknięć dobieranych, bez klucza

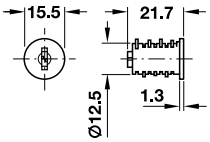

> zastosowanie:	do zamków i gałek obrotowych w systemie Symo
> materiał:	obudowa: znal, zastawki płytkowe: mosiądz
> wykończenie:	niklowane
> konstrukcja cylindra:	z 6 zastawkami płytkowymi
> zamknięcia:	możliwość 200 różnych zamknięć
> montaż:	do osadzania w cylindrze

→ system zamknięć dobieranych MK 4

zamknięcie	nr artykułu
HS 4 (71-001–71-200)	210.51.701

opakowanie: 1 szt.

Wskazówki dotyczące zamówienia
Przy zamówieniu należy podać numer zamknięcia (70-001–71-200) i liczbę wkładek do każdego zamknięcia.
Klucze i klucze master (jeżeli wymagany) należy zamówić osobno.

→ klucze
do systemu zamknięć dobieranych MK 4

> zastosowanie:	do wkładek systemu zamknięć dobieranych MK 4 i zamknięć powtarzalnych Symo Universal obiektowych
> materiał:	stal
> wykończenie:	niklowane

zamknięcie	nr artykułu
MK 4 (SY 001–200)	210.51.000

opakowanie: 1 szt.

Wskazówki dotyczące zamówienia
Przy zamówieniu należy podać numer zamknięcia (SY 001– SY 200) i liczbę kluczy do każdego zamknięcia.

→ klucz master
do systemu zamknięć dobieranych MK 4

> materiał:	stal
> wykończenie:	niklowane

zamknięcie	nr artykułu
MK 4	210.51.001

opakowanie: 1 szt.

Akcesoria
do wkładek wymiennych Universal obiektowych

→ klucz serwisowy (do wyjmowania wkładek)

> zastosowanie:	do wkładek systemu zamknięć dobieranych MK 4 i zamknięć powtarzalnych i różnych Symo Universal obiektowych
> materiał:	stal

wykończenie	nr artykułu
niklowane	210.51.002

opakowanie: 1 szt.

→ nakładka

> materiał:	tworzywo sztuczne (miękkie)

kolor	nr artykułu
czarny	210.90.308

opakowanie: 100 szt.

→ rozeta

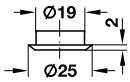

> zastosowanie:	do zaślepienia krawędzi otworu pod cylinder
> materiał:	stal
> montaż:	do wciskania

wykończenie	nr artykułu
niklowane, polerowane	219.19.677
niklowane, matowe	219.19.676

opakowanie: 1 lub 100 szt.

System zamykania Häfele Symo z wymiennymi wkładkami
Wkładki sztyftowe

Wkładki wymienne Häfele Symo Premium 5
zamknięcia indywidualne z kluczem

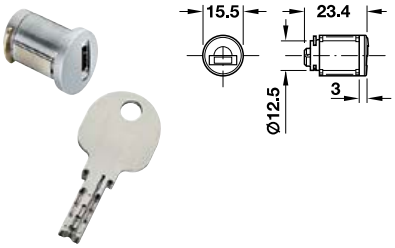

> do zastosowania przy średnich wymogach bezpieczeństwa
> pasuje do średniej częstotliwości użytkowania
> dostępne indywidualne systemy MK

> zastosowanie:	do zamków i gałek obrotowych w systemie Symo
> materiał:	obudowa: znal
> wykończenie:	niklowane
> konstrukcja cylindra:	z 8 zastawkami sztyftowymi
> zamknięcia:	możliwość 500 różnych zamknięć
> montaż:	do osadzania w cylindrze

→ zamknięcie różne

Zakres dostawy
1 wkładka sztyftowa
2 klucze

zamknięcie	nr artykułu
różne	210.50.600

opakowanie: 1 lub 25 szt.

→ zamknięcie powtarzalne

Zakres dostawy
1 wkładka sztyftowa
2 klucze

zamknięcie	nr artykułu
L001	210.50.601
L002	210.50.602
L003	210.50.603
L004	210.50.604
L005	210.50.605

opakowanie: 1 szt.

→ duplikat klucza
do indywidualnego systemu zamknięć

> materiał:	stal

wykończenie	nr artykułu
niklowane	210.50.020

opakowanie: 1 szt.

Wkładki wymienne Häfele Symo Premium 5
do systemu zamknięć dobieranych, bez klucza

> zastosowanie:	do zamków i gałek obrotowych w systemie Symo
> materiał:	obudowa: znal
> wykończenie:	niklowane
> konstrukcja cylindra:	z 8 zastawkami sztyftowymi
> zamknięcia:	możliwość 500 różnych zamknięć
> montaż:	do osadzania w cylindrze

→ system zamknięć dobieranych MK standard 3

zamknięcie	nr artykułu
MK Standard 3 (HÄF02 P0001–P0200)	210.50.696

opakowanie: 1 szt.

Wskazówki dotyczące zamówienia
Zamówienie na indywidualne systemy z kluczem master muszą być oparte na mapie zamknięć. Zamknięcia HÄF02 P0001–P0200 są dostępne z magazynu.
Należy podać numer zamknięcia i liczbę wkładek do każdego zamknięcia. Klucz master (jeżeli wymagany) należy zamówić osobno.

→ klucz
do systemu zamknięć dobieranych MK standard 3

> materiał:	stal
> wykończenie:	niklowane

	nr artykułu
klucz	210.50.030

opakowanie: 1 szt.

Wskazówki dotyczące zamówienia
Przy zamówieniu należy podać numer zamknięcia (HÄF02 P0001–P0200) i liczbę kluczy do każdego zamknięcia.

→ klucz master
do systemu zamknięć dobieranych MK standard 3

	nr artykułu
klucz master (MK HÄF 02)	210.50.031

opakowanie: 1 szt.

Akcesoria

do wkładek sztyftowych Premium 5

→ klucz serwisowy (do wyjmowania wkładek)

> zastosowanie:	do wyjmowania wkładek Symo Premium 5
> materiał:	stal

wykończenie	nr artykułu
niklowane	210.50.090

opakowanie: 1 szt.

→ rozeta

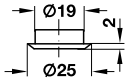

> zastosowanie:	do zaślepienia krawędzi otworu pod cylinder
> materiał:	stal
> montaż:	do wciskania

wykończenie	nr artykułu
niklowane, matowe	219.19.676

opakowanie: 1 lub 100 szt.

ZAMKI MEBLOWE ZE STAŁYM CYLINDREM

Zamki cylindryczne Häfele Econo są prostymi i ekonomicznymi rozwiązaniami dla wielu obszarów zastosowań. Są idealne w obszarach, gdzie nie potrzebujemy skomplikowanych systemów bezpieczeństwa, a proste sytuacje blokowania dostępu muszą być zagwarantowane.

Zastosowanie mebli	Zamek	Dodatkowe elementy
skrzydło drzwiowe		
drzwi przesuwne		
drzwi szklane		
rolety		
szuflady		

Zamki do mebli ze stałym cylindrem

Zamek ryglowy Econo
dormas: 25 mm

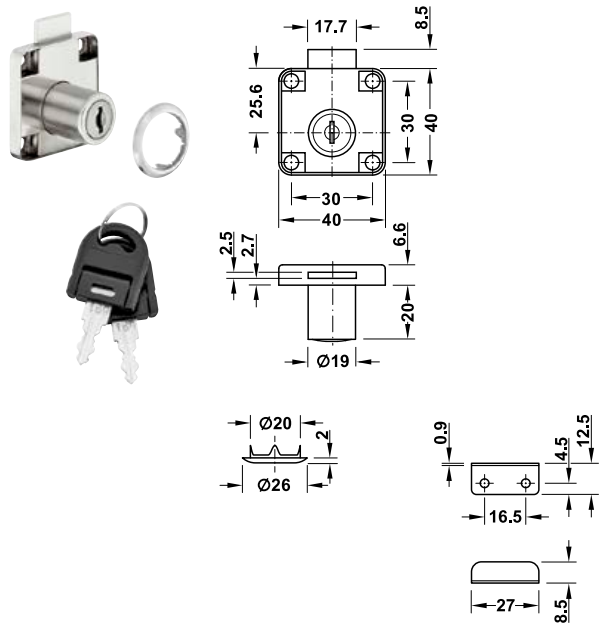

> zastosowanie:	szczególnie do seryjnej produkcji mebli
> materiał:	znal
> powierzchnia:	niklowana
> dormas:	25 mm
> długość cylindra:	22 mm
> średnica cylindra ø:	19 mm
> technika zamykania:	z 6 zastawkami płytkowymi
> zamknięcie:	możliwość 240 różnych zamknięć
> montaż:	do przykręcania

Zakres dostawy
1 zamek ryglowy
1 rozeta cylindra
1 blacha zaczepowa kątowa
2 klucze łamane

zamknięcie	wersja	nr artykułu
różne	lewa	232.38.933
	prawa	232.38.932
	szufladowa	232.38.930
powtarzalne	lewa	232.38.935
	prawa	232.38.934
	szufladowa	232.38.931

opakowanie: 1 lub 20 szt.

Zamek baskwilowy Econo
dormas: 15 mm

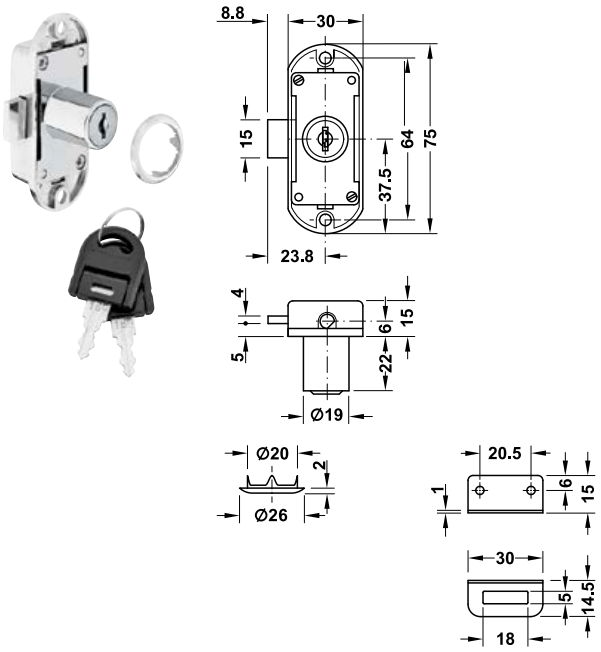

> zastosowanie:	z drążkiem profilowym ø 6 mm
> materiał:	znal
> powierzchnia:	niklowana
> dormas:	15 mm
> długość cylindra:	22 mm
> średnica cylindra ø:	19 mm
> technika zamykania:	z 6 zastawkami płytkowymi
> zamknięcie:	możliwość 240 różnych zamknięć
> montaż:	do przykręcania

Zakres dostawy
1 zamek baskwilowy
2 klucze łamane
1 rozeta cylindra
1 blacha zaczepowa kątowa
2 trzpienie oporowe z płytką
2 zaczepy hakowe
2 prowadzenia drążka

zamknięcie	wersja	nr artykułu
różne	lewa	225.65.634
	prawa	225.65.633
powtarzalne	lewa	225.65.632
	prawa	225.65.631

opakowanie: 1 lub 12 szt.

Wskazówki dotyczące zamówienia
Drążek profilowy ø 6 mm należy zamówić osobno.

Zamki do mebli ze stałym cylindrem

Zamek zaczepowy Econo

mocowany nakrętką, z prostym zaczepem zamykającym

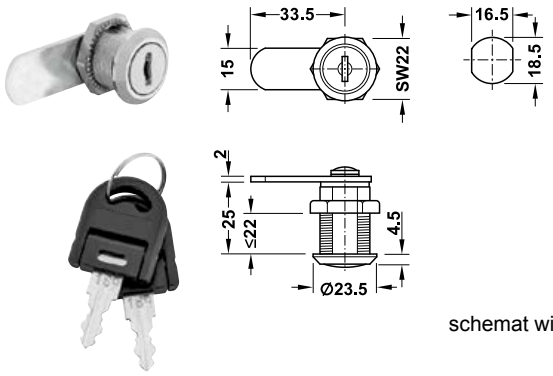

schemat wierceń

> materiał:	znal
> powierzchnia:	chromowana, polerowana
> droga zamykania:	90°
> konstrukcja cylindra:	z 6 zastawkami płytkowymi
> zamknięcie:	możliwość 240 różnych zamknięć
> montaż:	do przykręcenia nakrętką sześciokątną

Zakres dostawy
1 zamek zaczepowy
2 klucze łamane
1 zaczep zamykający prosty
1 podkładka zabezpieczająca
1 nakrętka mocująca (wstępnie zamontowana)

zamknięcie	droga zamykania	do grub. drzwi mm	nr artykułu
różne	90° A	max. 22	235.19.450
	90° B	max. 22	235.19.451
powtarzalne	90° A	max. 22	235.19.452
	90° B	max. 22	235.19.453

opakowanie: 1 lub 12 szt.

Zamek zaczepowy Econo

mocowany nakrętką, z zaczepem zamykającym hakowym

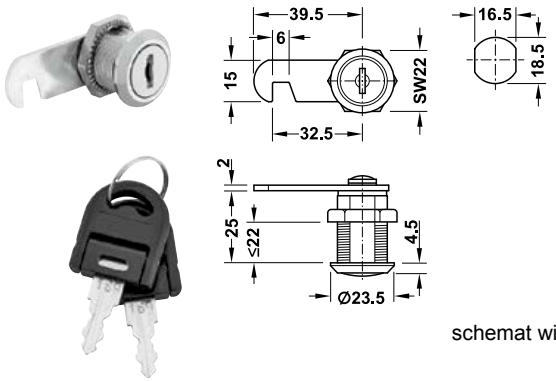

schemat wierceń

> materiał:	znal
> powierzchnia:	chromowana, polerowana
> droga zamykania:	90°
> konstrukcja cylindra:	z 6 zastawkami płytkowymi
> zamknięcie:	możliwość 240 różnych zamknięć
> montaż:	do przykręcenia nakrętką sześciokątną

Zakres dostawy
1 zamek zaczepowy
2 klucze łamane
1 zaczep zamykający hakowy
1 podkładka zabezpieczająca
1 nakrętka mocująca (wstępnie zamontowana)

zamknięcie	droga zamykania	do grub. drzwi mm	nr artykułu
różne	90° A	max. 22	235.19.440
	90° B	max. 22	235.19.441
powtarzalne	90° A	max. 22	235.19.442
	90° B	max. 22	235.19.443

opakowanie: 1 lub 12 szt.

Zamki do mebli ze stałym cylindrem

Zamek do drzwi szklanych przesuwnych Econo

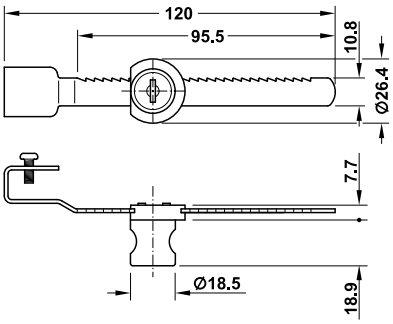

> materiał:	znal
> powierzchnia:	chromowana polerowana
> grubość drzwi ze szkła:	3–6 mm
> konstrukcja cylindra:	z 6 zastawkami płytkowymi
> zamknięcie:	możliwość 240 różnych zamknięć
> montaż:	listwa zębata do przykręcania, obudowa do nasuwania na listwę zębatą

Montaż

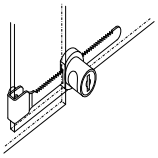

Do drzwi szklanych Infront:
Listwa zębata jest przykręcona do drzwi tylnych. Aby zablokować, należy nasunąć obudowę na listwę zębatą i zablokować. Aby odblokować, należy ściągnąć obudowę.

Zakres dostawy
1 zamek
1 listwa zębata
2 klucze łamane

zamknięcie	nr artykułu
różne	233.20.450
powtarzalne	233.20.451

opakowanie: 1 lub 12 szt.

Zamek z wkładką montowaną w otworze do drzwi przesuwnych szklanych

do drzwi przesuwnych

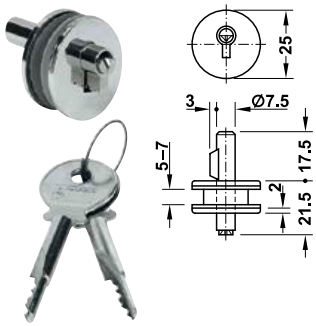

> materiał:	obudowa: znal, przesłona otworu: stal
> powierzchnia:	chromowana
> grubość drzwi ze szkła:	5–7 mm
> konstrukcja cylindra:	z 3 zastawkami sztyftowymi
> zamknięcie:	możliwość 50 różnych zamknięć
> montaż:	do przykręcania

Montaż

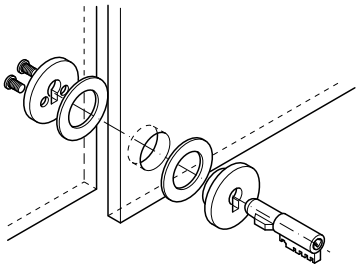

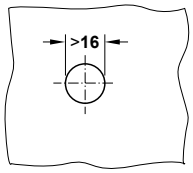

schemat wiercenia

Zakres dostawy
1 zamek z wkładką montowaną w otworze drzwi szklanych
2 klucze
2 podkładki gumowe
2 wkręty M4

zamknięcie	nr artykułu
801–850 – różne	233.22.207
851 – powtarzalne	233.22.217

opakowanie: 1 lub 50 szt.

Zamki do mebli ze stałym cylindrem

Zamek centralny obrotowy Econo
do montażu w panelu przednim

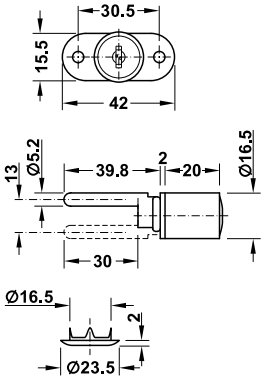

> materiał:	znal
> powierzchnia:	niklowana
> długość cylindra:	20 mm
> średnica cylindra Ø:	19 mm
> droga zamykania:	180°
> konstrukcja cylindra:	z 6 zastawkami płytkowymi, klucz wyjmowany w pozycji otwartej i zamkniętej
> zamknięcie:	możliwość 240 różnych zamknięć
> montaż:	do przykręcania

Zakres dostawy
1 zamek centralny
2 klucze łamane
1 rozetka cylindra

zamknięcie	nr artykułu
różne	234.99.920
powtarzalne	234.99.921

opakowanie: 1 lub 20 szt.

Zamek centralny obrotowy Econo
do montażu w panelu przednim

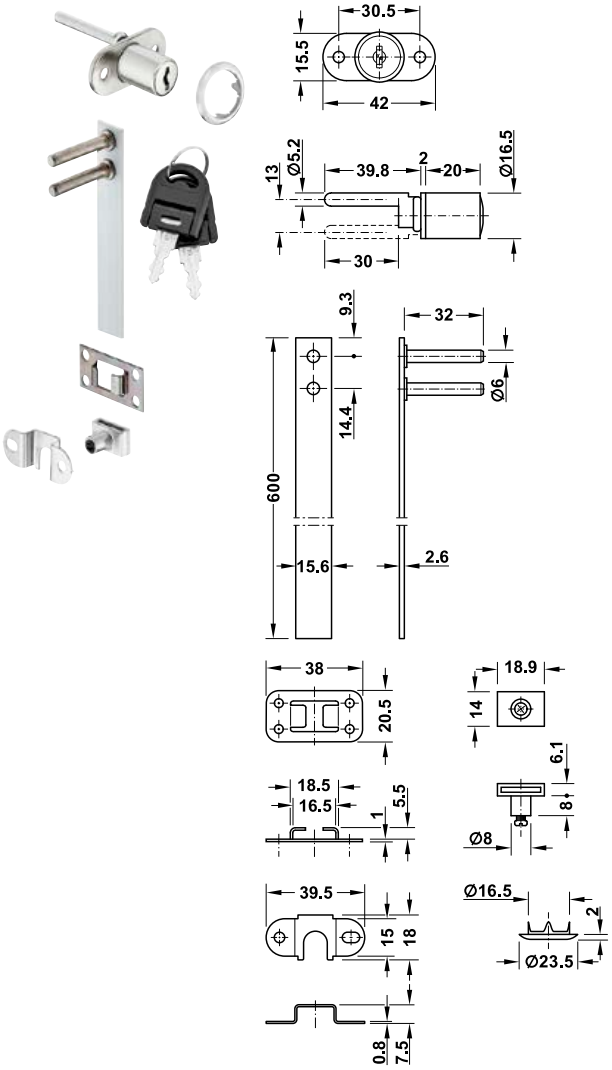

> materiał:	obudowa i cylinder: znal, listwa: aluminium
> powierzchnia:	niklowana
> długość cylindra:	20 mm
> średnica cylindra Ø:	19 mm
> droga zamykania:	180°
> konstrukcja cylindra:	z 6 zastawkami płytkowymi
> zamknięcie:	możliwość 240 różnych zamknięć
> montaż:	do przykręcania

Zakres dostawy
1 zamek centralny
2 klucze łamane
1 rozeta cylindra
1 centralna listwa zamykająca o długości 600 mm
2 zaczepy prowadzące listwy
3 kołki blokujące
3 blaszki blokujące szuflady

zamknięcie	nr artykułu
różne	234.99.925
powtarzalne	234.99.926

opakowanie: 1 lub 12 szt.

Zamki do mebli ze stałym cylindrem

Zamek ryglowy
dormas 25 mm

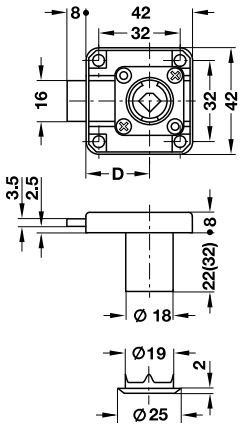

niklowany matowy

z czarną nakładką

> zastosowanie:	szczególnie nadaje się do mebli seryjnych
> materiał:	znal
> powierzchnia:	niklowana matowa
> dormas D:	25 mm
> średnica cylindra Ø:	18 mm
> konstrukcja cylindra:	z 6 zastawkami płytkowymi
> zamknięcie:	możliwość 2600 różnych zamknięć
> montaż:	do przykręcania

Zakres dostawy
1 zamek ryglowy
2 klucze
1 rozetka cylindra

zamknięcie	wersja	długość cylindra mm	rodzaj klucza niklowany matowy	rodzaj klucza z czarną nakładką
różne	lewa	22	232.27.610	232.27.710
	prawa	22	232.27.600	232.27.700
	szufladowa	22	232.27.620	232.27.720
		32	232.27.680	–
SH 1 – powtarzalne	lewa	22	232.27.611	232.27.711
	prawa	22	232.27.601	232.27.701
	szufladowa	22	232.27.621	232.27.721
		32	232.27.681	–

opakowanie: 1 lub 20 szt.

Płytka dystansowa

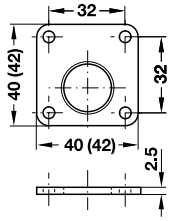

> materiał:	tworzywo sztuczne
> kolor:	jasnoszary

wymiar mm	nr artykułu
42	232.26.990

opakowanie: 10 lub 100 szt.

Zamki do mebli ze stałym cylindrem

Zamek centralny obrotowy

do montażu w panelu przednim

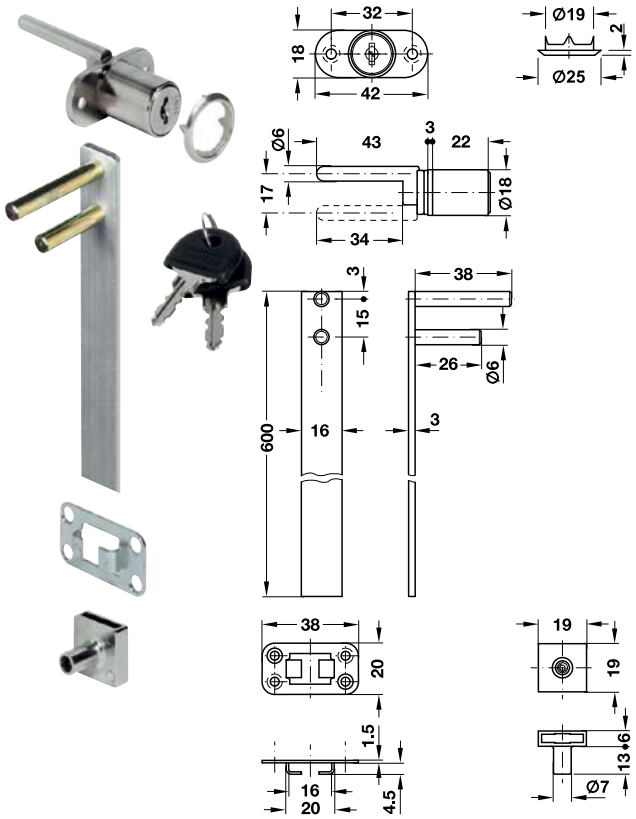

> materiał:	obudowa i cylinder: znal, listwa: aluminium
> powierzchnia:	niklowana matowa
> skok:	17 mm
> długość cylindra:	22 mm
> średnica cylindra Ø:	18 mm
> konstrukcja cylindra:	z 6 zastawkami płytkowymi, klucz wyjmowany w pozycji otwartej i zamkniętej
> zamknięcie:	możliwość 2600 różnych zamknięć
> montaż:	do przykręcania

Zakres dostawy

1 zamek centralny
2 klucze z nasadkami
1 rozeta cylindra
1 centralna listwa zamykająca o długości 600 mm
2 zaczepy prowadzące listwy
3 kołki blokujące

zamknięcie	nr artykułu
różne	234.99.600

opakowanie: 1 lub 20 szt.

Zamki do mebli ze stałym cylindrem

Zamek naciskowy Econo
do drzwi przesuwnych

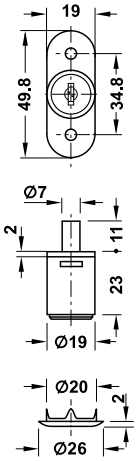

> zastosowanie:	do drzwi przesuwnych
> materiał:	znal
> powierzchnia:	chromowana polerowana
> działanie:	zamykanie poprzez naciśnięcie cylindra, otwieranie tylko kluczem
> skok:	11 mm
> długość cylindra:	25 mm
> średnica cylindra Ø:	19 mm
> konstrukcja cylindra:	z 6 zastawkami płytkowymi
> zamknięcie:	możliwość 240 różnych zamknięć
> montaż:	do przykręcania

Zakres dostawy
1 zamek naciskowy
2 klucze łamane
1 rozeta cylindra

zamknięcie	nr artykułu
różne	234.33.430
powtarzalne	234.33.431

opakowanie: 1 lub 12 szt.

Zamek naciskowy
do drzwi przesuwnych

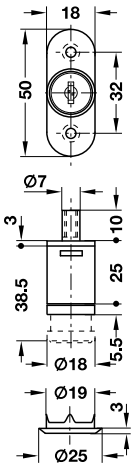

> zastosowanie:	do drzwi przesuwnych
> materiał:	znal
> powierzchnia:	niklowana matowa
> działanie:	zamykanie poprzez naciśnięcie cylindra, otwieranie tylko kluczem
> skok:	10 mm
> długość cylindra:	25 mm
> średnica cylindra Ø:	18 mm
> konstrukcja cylindra:	z 6 zastawkami płytkowymi
> zamknięcie:	możliwość 2600 różnych zamknięć
> wersja:	trzpień zamykający z gwintem wewnętrznym M5
> montaż:	do przykręcania

Zakres dostawy
1 zamek naciskowy
2 klucze łamane
1 rozeta cylindra

zamknięcie	nr artykułu
zamknięcie niepowtarzalne	234.66.600
0001 – powtarzalne	234.66.601

opakowanie: 1 lub 20 szt.

→ Tuleja zamykająca

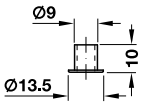

> zastosowanie:	do zamka naciskowego jako gniazdo trzpienia zamykającego
> materiał:	mosiądz
> montaż:	do osadzania w otworze

powierzchnia	nr artykułu
niklowana matowa	234.59.994

opakowanie: 1 lub 100 szt.

Akcesoria do zamków baskwilowych

Drążek profilowy

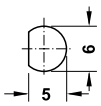

średnica 6 mm

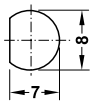

średnica 8 mm

> materiał: stal

średnica mm	wykończenie	długość mm	nr artykułu
6	surowe	2000	226.00.200
	niklowane	2000	226.07.209
		2500	226.07.254
		na wymiar	226.07.990
8	niklowane	2000	226.67.205
		2250	226.67.223
		2500	226.67.250
		3000	226.67.303
		długość na wymiar	226.67.990

opakowanie: 1 szt.

Wskazówki dotyczące zamówienia
Drążki na wymiar są dostępne przy minimalnej ilości 100 szt., przy zamówieniu należy podać żądaną długość.

Prowadzenie drążka
→ do przykręcania

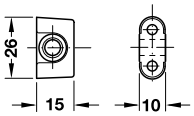

HOSPA Ø 3.0

> zastosowanie: do drążków profilowych o średnicy 6 mm lub 8 mm
> materiał: znal
> wykończenie: niklowane
> wersja: z tworzywowym prowadzeniem
> montaż: do przykręcania

do Ø drążka mm	nr artykułu
6	239.75.761
8	239.75.781

opakowanie: 1 lub 200 szt.

→ do wciskania

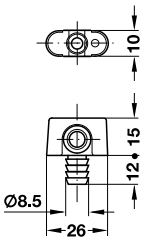

> zastosowanie: do Ø drążka profilowego 6 lub 8 mm
> materiał: znal
> wykończenie: niklowane
> wersja: z tworzywowym prowadzeniem
> montaż: do wciskania

do Ø drążka mm	nr artykułu
6	239.76.761
8	239.76.781

opakowanie: 1 lub 200 szt.

Trzpienie oporowe
→ z płytką przykręcaną

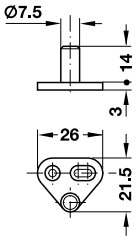

> materiał: znal
> montaż: do przykręcania (regulacja na otworze podłużnym)

wykończenie	nr artykułu
niklowane, polerowane	226.57.708

opakowanie: 1, 100 lub 200 szt.

→ prosty i z przesunięciem, z gwintem do drewna

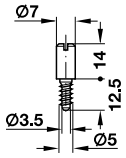

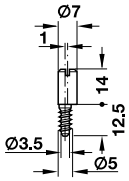

> materiał: stal
> montaż: do przykręcania

wykończenie	z przesunięciem	prosty
niklowane, polerowane	226.52.704	226.51.707

opakowanie: 20 lub 200 szt.

→ prosty i z przesunięciem, z gwintem M6

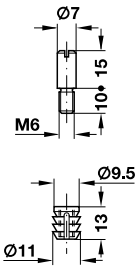

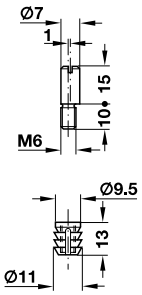

> materiał: stal
> montaż: do wkręcania w gwint M6

Zakres dostawy
1 trzpień oporowy
1 mufa wklejana, poliamid

wykończenie	z przesunięciem	prosty
niklowane, polerowane	226.54.726	226.53.701

opakowanie: 20 lub 200 szt.

Akcesoria do zamków baskwilowych

Zaczepy hakowe

→ 6 lub 8 mm, do przykręcania

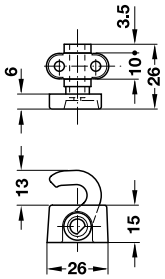

HOSPA Ø 3.0

> zastosowanie: do Ø drążka 6 lub 8 mm
> materiał: znal
> wersja: z tworzywowym prowadzeniem

wykończenie	do Ø drążka mm	nr artykułu
niklowane	6	226.30.761
	8	226.30.781

opakowanie: 1 para

→ 6 lub 8 mm, do wciskania

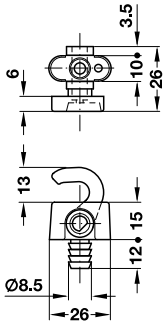

> zastosowanie: do Ø drążka 6 lub 8 mm
> materiał: znal
> wersja: z tworzywowym prowadzeniem

wykończenie	do Ø drążka mm	nr artykułu
niklowane	6	226.31.761
	8	226.31.781

opakowanie: 1 para

Akcesoria do zamków ryglowych

Ⓑ Listwa zamka centralnego

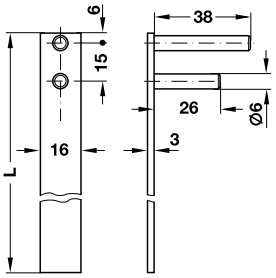

> materiał: aluminium

wykończenie	wymiar L mm	nr artykułu
surowe	600	237.10.002
	800	237.10.004
	1000	237.10.006
	1500	237.10.009

opakowanie: 1 lub 20 szt.

Ⓒ Trzpień blokujący

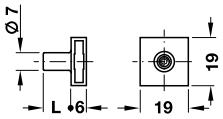

> materiał: znal

Zakres dostawy
1 trzpień blokujący
1 śruba mocująca M4 z gniazdem sześciokątnym SW2 (wstępnie zamocowana)

wykończenie	wymiar L mm	nr artykułu
niklowane, matowe	6,5	237.22.120
	9	237.22.086
	13	237.22.100

opakowanie: 1 lub 100 szt.

Ⓓ Prowadzenie listwy

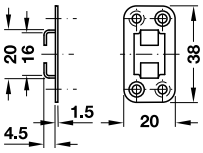

> materiał: stal
> montaż: do przykręcania

wykończenie	wersja	nr artykułu
ocynk	otwarta	237.23.006

opakowanie: 1 lub 100 szt.

Akcesoria do zamków centralnych

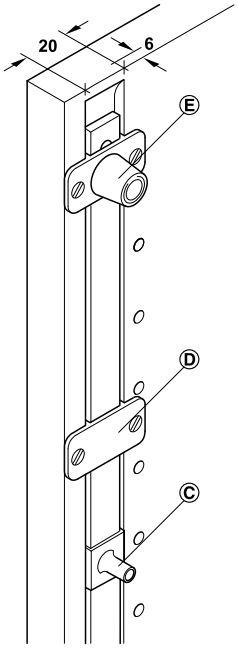

Ⓒ trzpień blokujący
Ⓓ prowadzenie listwy
Ⓔ prowadzenie listwy z zaczepem kulowym

Prowadzenia listwy pasują do listwy zamka centralnego 16 x 3 mm.

Ⓔ Prowadzenie listwy z zaczepem kulowym
→ wersja zamknięta

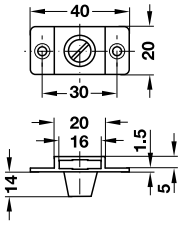

> zastosowanie:	do listwy zamka centralnego 16 x 3 mm
> materiał:	znal
> wykończenie:	surowe
> montaż:	do przykręcania

wersja	nr artykułu
zamknięta	237.23.051

opakowanie: 1 lub 50 szt.

Ⓓ Prowadzenie listwy
→ wersja otwarta

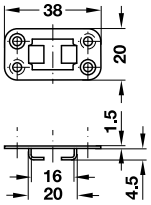

> zastosowanie:	do listwy zamka centralnego 16 x 3 mm
> materiał:	stal
> wykończenie:	ocynk
> montaż:	do przykręcania

wersja	nr artykułu
otwarta	237.23.006

opakowanie: 1 lub 100 szt.

→ wersja zamknięta

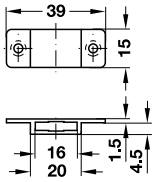

> zastosowanie:	do listwy zamka centralnego 16 x 3 mm
> materiał:	znal
> wykończenie:	niklowane
> montaż:	do przykręcania

wersja	nr artykułu
zamknięta	237.23.711

opakowanie: 1 lub 100 szt.

Akcesoria do zamków baskwilowych

Ⓒ Trzpień blokujący

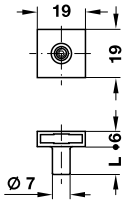

> zastosowanie:	do listwy zamka centralnego 16 x 3 mm
> materiał:	znal
> wykończenie:	niklowane
> montaż:	do przykręcania

Montaż

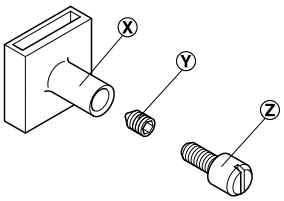

Ⓧ trzpień blokujący
Ⓨ śruba mocująca M4
Ⓩ przedłużenie

Zakres dostawy
1 trzpień blokujący
1 śruba mocująca M4 (z gniazdem sześciokątnym SW2)

wymiar L mm	nr artykułu
6,5	237.22.120
9	237.22.086
13	237.22.100

opakowanie: 1 lub 100 szt.

Zaczep szufladowy

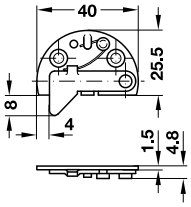

HOSPA ϕ 3.0

> zastosowanie:	do blokowania szuflady po wsunięciu
> materiał:	stal
> wykończenie:	niklowane
> montaż:	do przykręcania

Funkcjonalność

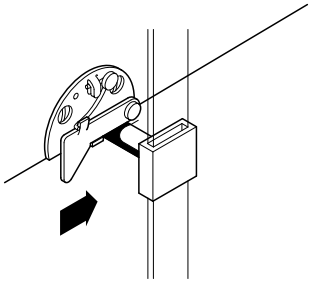

Szufladę można zamknąć również wtedy, gdy zamek jest w pozycji zamkniętej.

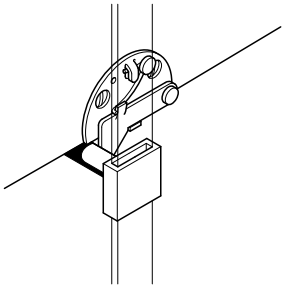

Po zamknięciu szuflada jest zablokowana.

montaż	nr artykułu
z lewej strony korpusu	237.16.752
z prawej strony korpusu	237.16.707

opakowanie: 1 lub 100 szt.

Akcesoria do zamków – blachy zaczepowe

Blacha zaczepowa
do wpuszczania i przykręcania

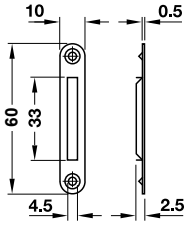

> materiał: stal
> montaż: do wpuszczania i przykręcania

wykończenie	nr artykułu
niklowane	239.06.701
mosiądzowane	239.06.505

opakowanie: 1 lub 1000 szt.

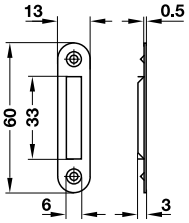

wykończenie	nr artykułu
niklowane	239.05.704

opakowanie: 100 szt.

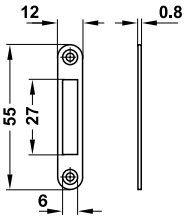

mosiądzowane

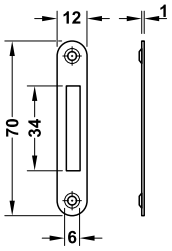

niklowane

wykończenie	opakowanie	nr artykułu
niklowane	1 lub 200 szt.	239.10.700

Blacha zaczepowa kątowa
do przykręcania

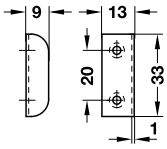

> materiał: stal
> montaż: do przykręcania

wykończenie	opakowanie szt.	nr artykułu
niklowane	1, 100 lub 500	239.40.703

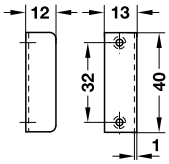

wykończenie	opakowanie szt.	nr artykułu
niklowane	1 lub 100	239.41.013

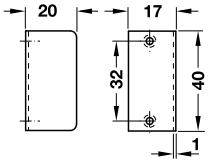

wykończenie	nr artykułu
niklowane	239.41.022

opakowanie: 1, 100 lub 500 szt.

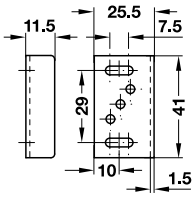

> materiał: stal
> możliwość regulacji: na otworach podłużnych
> montaż: do przykręcania

wykończenie	nr artykułu
niklowane	239.47.604

opakowanie: 1 lub 100 szt.

Akcesoria do zamków baskwilowych

Blacha zaczepowa kątowa
do przykręcania

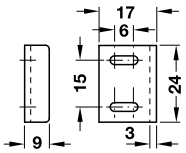

HOSPA ϕ 3.5

> materiał: tworzywo sztuczne
> możliwość regulacji: na otworach podłużnych
> montaż: do przykręcania

kolor	nr artykułu
przeźroczysty	239.44.410

opakowanie: 1 lub 100 szt.

Blacha zaczepowa kątowa
do przykręcania

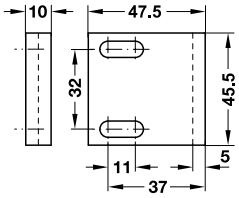

HOSPA ϕ 3.5

> materiał: tworzywo sztuczne
> możliwość regulacji: na otworach podłużnych
> montaż: do przykręcania w systemie otworów 32 mm

kolor	nr artykułu
biały	239.44.774

opakowanie: 10 lub 100 szt.

Blacha zaczepowa kątowa
do przykręcania

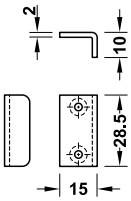

> materiał: stal
> montaż: do przykręcania

wykończenie	nr artykułu
niklowane, matowe	233.42.790

opakowanie: 1 lub 200 szt.

Blacha zaczepowa kątowa
do wciskania, z dwoma wpustami

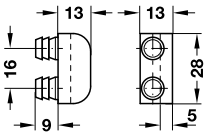

> materiał: tworzywo sztuczne
> montaż: do wciskania w otwór Ø 8 mm

kolor	nr artykułu
przeźroczysty	239.44.407

opakowanie: 10 lub 100 szt.

Akcesoria do zamków – listwy przymykowe

Listwy przymykowe

Zastosowanie

Listwy przymykowe z uszczelką PVC (połączone tworzywo miękkie i twarde) uszczelnia szafy dwudrzwiowe bez panelu lub słupka środkowego. Mogą również blokować drugie drzwi bez zamka (ważna kolejność zamykania i otwierania drzwi).

Listwy przymykowe do przyklejania

> materiał: tworzywo sztuczne

→ profil uszczelniający

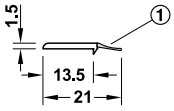

① uszczelka z miękkiego PVC

> materiał: tworzywo sztuczne

kolor	długość m	nr artykułu
biały, zbliżony do RAL 9016	2,5	239.91.705
jasny szary, zbliżony do RAL 7035		239.91.505
brązowy szary, zbliżony do RAL 8019		239.91.105

opakowanie: 1 szt.

Listwy przymykowe do przykręcania z osłoną

> wersja: z osłoną na mocowania wkrętami
> materiał: tworzywo sztuczne

→ do zamków z ryglem na głębokości 4,8–7,5 mm

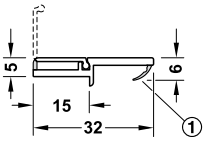

① uszczelka z miękkiego PVC

kolor	długość m	nr artykułu
biały, zbliżony do RAL 9016	2,5	239.93.764
jasny szary, zbliżony do RAL 7035		239.93.564
czarny, zbliżony do RAL 9011		239.93.364
biały, zbliżony do RAL 9016	2,75	239.93.765
jasny szary, zbliżony do RAL 7035		239.93.565
czarny, zbliżony do RAL 9011		239.93.365
beżowy, zbliżony do RAL 1015		239.93.455
orzechowy, zbliżony do RAL 8001		239.93.155

opakowanie: 1 szt.

Listwy przymykowe do przykręcania

> materiał: tworzywo sztuczne

→ do zamków z ryglem na głębokości 4,8–7,5 mm

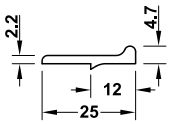

kolor	długość m	nr artykułu
biały, zbliżony do RAL 9016	2,5	239.92.755
jasny szary, zbliżony do RAL 7035		239.92.555
brązowy szary, zbliżony do RAL 8019		239.92.155
brązowy, zbliżony do RAL 8007		239.92.255
beżowy, zbliżony do RAL 1015		239.92.455
orzechowy, zbliżony do RAL 8001		239.92.055
czarny, zbliżony do RAL 9011		239.92.355

opakowanie: 1 szt.

→ do zamków z ryglem na głębokości 7,5–9,1 mm

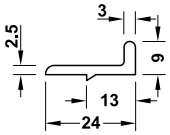

kolor	długość m	nr artykułu
biały, zbliżony do RAL 9016	2,5	239.92.785
jasny szary, zbliżony do RAL 7035		239.92.585
brązowy szary, zbliżony do RAL 8019		239.92.185
beżowy, zbliżony do RAL 1015		239.92.485

opakowanie: 1 szt.

Akcesoria do zamków – konserwacja zamków i akcesoria do kluczy

Produkty konserwujące do zamków
→ WD-40 Specialist

> zastosowanie: konserwuje i czyści każdy typ wkładki i zamka, ochroni przed korozją, smaruje i zapobiega zużyciu
> objętość: 100 ml

	nr artykułu
spray do wkładek	007.34.670

opakowanie: 1 szt.

→ spray multifunkcyjny

> zastosowanie: ochroni przed korozją, smaruje, zapobiega rdzewieniu i czyści
> objętość: 100 ml

	nr artykułu
spray multifunkcyjny	007.34.600

opakowanie: 1 lub 12 szt.

Znacznik do kluczy

> materiał: zaczep: stal, znacznik klucza: tworzywo sztuczne
> wykończenie/kolor: zaczep: niklowane, znacznik klucza: różne kolory
> wersja: znacznik z białą kartką na opis 55 x 22 mm

kolor	nr artykułu
biały	231.66.289
czerwony	231.66.207
niebieski	231.66.216
czarny	231.66.234

opakowanie: 100 szt.

Kółko do kluczy

> materiał: stal
> wykończenie: niklowane

średnica mm	opakowanie szt.	nr artykułu
18	10 lub 100	231.66.002
20	1	231.66.001

Nakładka na klucz

> zastosowanie: do kluczy z systemu Symo
> materiał: tworzywo sztuczne
> funkcjonalność: zwiększa powierzchnię klucza ułatwiając otwieranie i zamykanie

kolor	nr artykułu
czarny	210.90.308

opakowanie: 100 szt.

AKCESORIA MONTAŻOWE

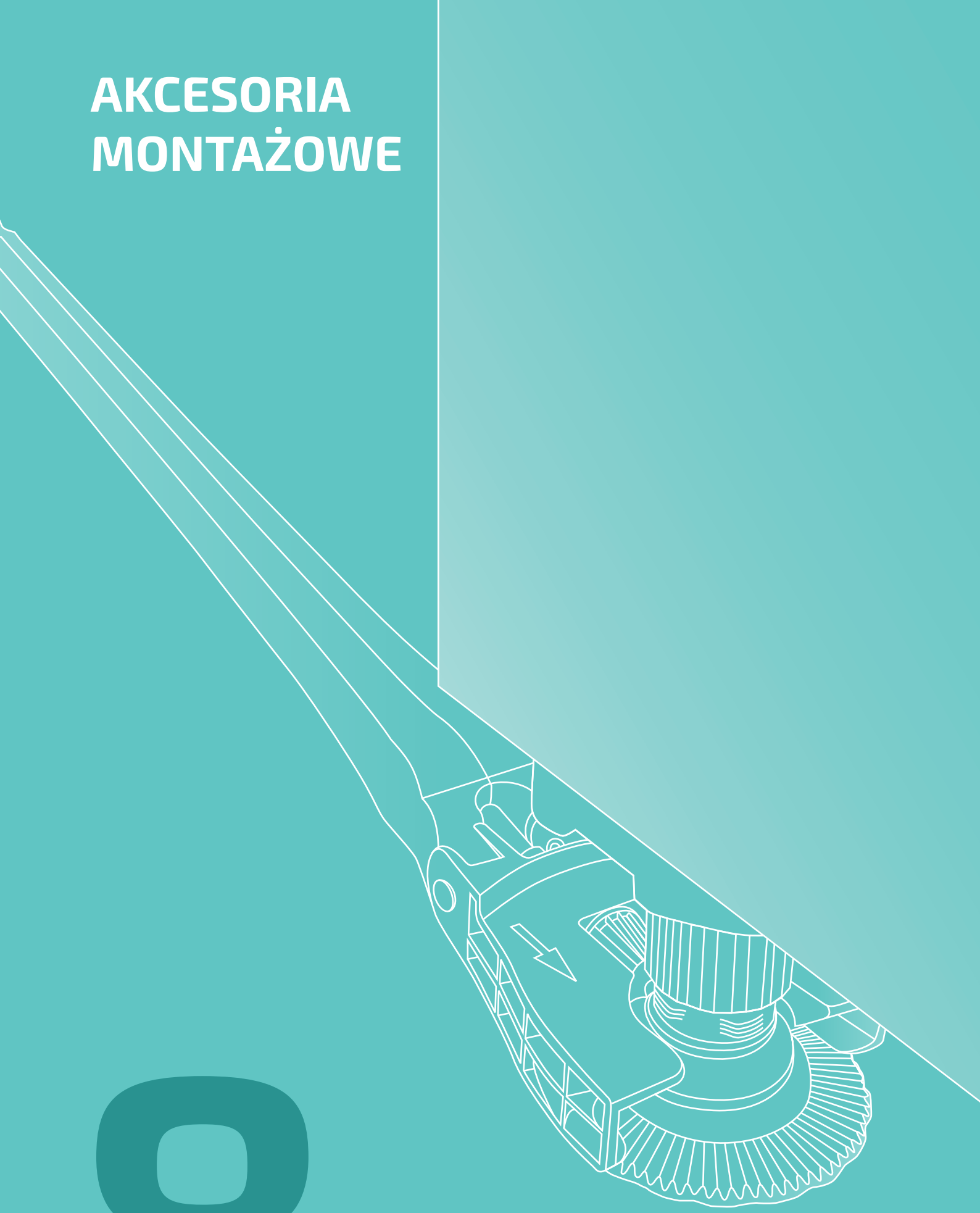

8.

HÄFELE

8.2 System stopek Axilo – informacje

8.3 System stopek Axilo

8.7 Stopki meblowe do dużego udźwigu

8.9 Stopki meblowe – standard

8.10 Zawieszki meblowe – informacje o bezpieczeństwie

8.11 Zawieszki Camar 806 i 801

8.12 Zawieszki Scarpi 4

8.13 Zawieszki Camar 704

8.14 Zawieszki niewidoczne

8.15 Płytki nośne do szafek górnych

8.16 Zawieszki do szafek dolnych Camar 807

8.17 Zawieszki do szafek dolnych Camar 807 RV

8.18 Zawieszki Camar 821

8.19 Zawieszki do paneli Camar 814

8.21 System złączy Minifix – informacje

8.22 System Minifix

8.26 Złączki Maxifix 35

8.28 System Rafix 20

8.32 Złącze Tofix

8.33 Złącze RV

8.34 Złącze Ixconnect SC 8/60

8.35 Złącze Lamello Invis Mx2

8.37 Złącza Lamello

8.42 Złącze do blatów QUICK

8.43 Złącze do blatów roboczych Maxifix 35

8.44 Złącza do blatów roboczych

8.45 Złącza śrubowe z gwintem M6

8.46 System Keku

8.51 Podpórki do półek drewnianych

8.53 Podpórki do półek drewnianych i szklanych

8.55 Podpórki do półek szklanych

System regulacyjny do cokołów Häfele AXILO™

Montaż za pomocą Häfele AXILO™

Cechy produktu

> łatwy sposób regulacji
> możliwość zastosowania pod różnym kątem
> obsługa ręczna lub za pomocą wkrętarki

Zalety produktu

> ergonomiczny montaż bez wymuszonej pozycji
> prosty montaż i oszczędność czasu
> równoczesna regulacja wysokości i możliwość obserwacji poziomicy
> możliwość regulacji ręką i za pomocą narzędzia regulacyjnego
> możliwość korzystania z narzędzia regulacyjnego z pomocą wkrętarki
> łatwa regulacja szafki narożnej
> duży zakres zastosowań cokołów o wysokości od 50 do 220 mm
> precyzyjna regulacja dzięki gwintowi drobnozwojnemu

z tradycyjnymi systemami stopek meblowych

System REGULACJI stopek MEBLOWYCH

System regulacji wysokości cokołu Häfele AXILO™ 78

→ Główka mocująca

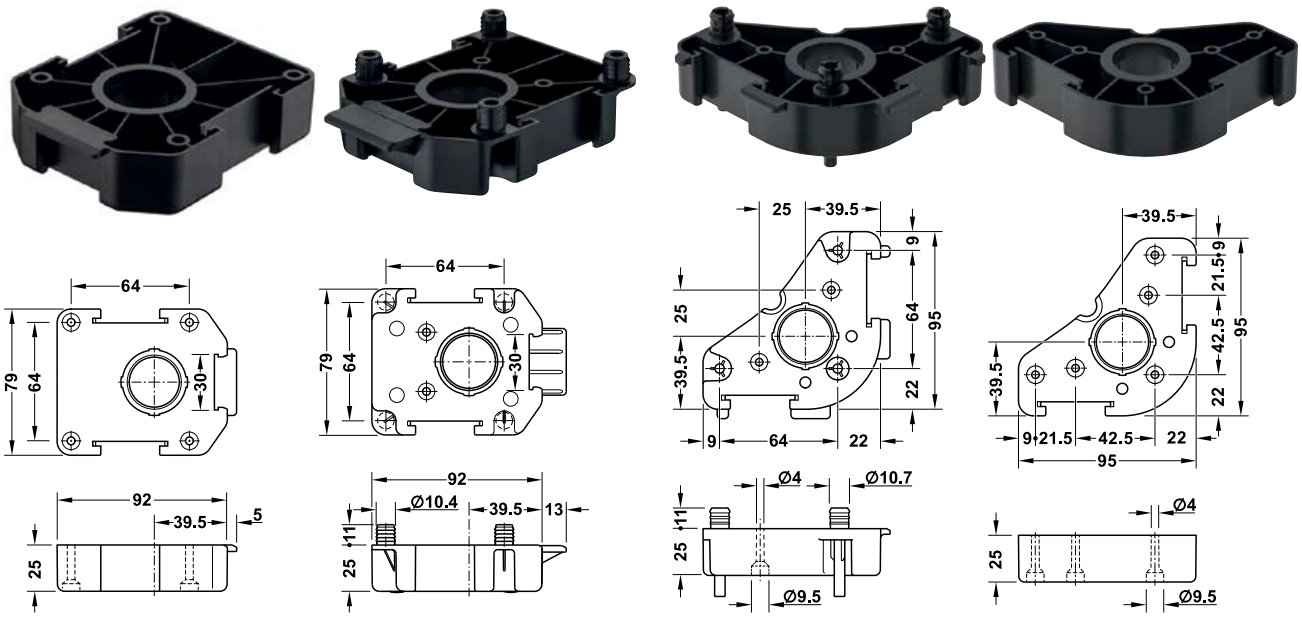

prostokątna do przykręcania | prostokątna do wciskania | trójkątna do wbijania | trójkątna do przykręcania

Wskazówka dotycząca zamówienia
Profil rurowy ze stopką regulacyjną należy zamówić osobno.

> materiał: tworzywo sztuczne
> kolor: czarny

wersja	montaż	nr artykułu
prostokątna	do przykręcania	637.76.333
	do wciskania	637.76.334
trójkątna	do wbijania	637.38.340
	do przykręcania	637.38.341

opakowanie: 100 szt.

→ Profil rurowy ze stopką regulacyjną

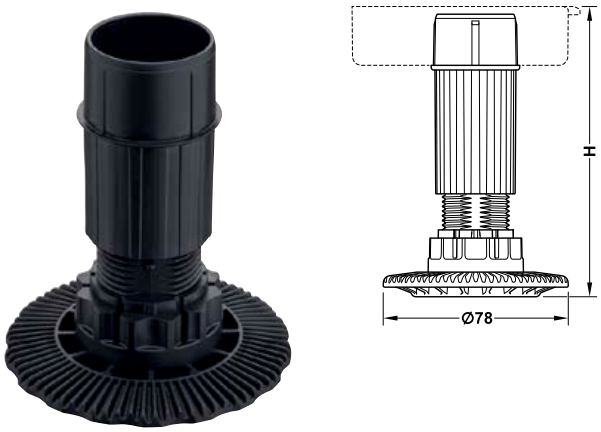

> materiał: tworzywo sztuczne
> kolor: czarny
> montaż: do mocowania na wcisk w główce
> regulacja wysokości: za pomocą narzędzia regulacyjnego AXILO™ 78, –10 do +20 mm, regulacja z boku i od góry
> udźwig podczas regulacji: waga mebla ≤ 80 kg, może być zwiększona do 110 kg przez użycie podkładki ABS 637.76.423
> udźwig statyczny: 250 kg/stopka

zakres dostawy
1 profil rurowy ze stopką regulacyjną (wstępnie zamontowane)

wysokość konstrukcyjna H mm	zakres regulacji mm	nr artykułu
60	53–70	637.76.351
80	70–100	637.76.352
100	90–120	637.76.353
125	115–145	637.76.354
150	140–170	637.76.355
180	170–200	637.76.356
200	190–220	637.76.357
120	100-170	637.76.600

opakowanie: 100 szt.

Wskazówka dotycząca zamówienia
Główkę mocującą należy zamówić osobno.

System regulacji stopek meblowych

→ Pierścień dystansowy

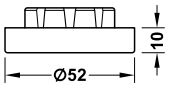

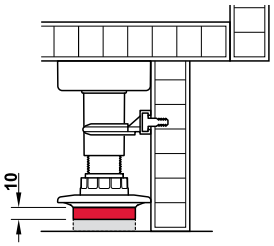

> zastosowanie: do zwiększenia wysokości stopki o 10 mm
> materiał: tworzywo sztuczne
> montaż: do wciskania w stopkę od dołu

kolor	nr artykułu
czarny	637.76.422

opakowanie: 100 szt.

Uwaga
Zastosowanie kilku pierścieni dystansowych jest możliwe, jeżeli zachowana jest bezpieczna stabilność.

→ Podkładka ABS

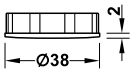

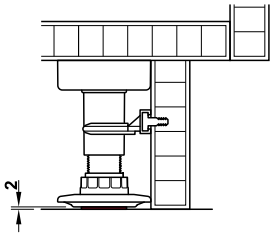

> zastosowanie: do ciężkich konstrukcji i delikatnych podłóg
> materiał: tworzywo sztuczne
> montaż: do wciskania w stopkę od dołu
> funkcjonalność: zwiększa udźwig podczas regulacji z 80 na 110 kg

kolor	nr artykułu
szary	637.76.423

opakowanie: 100 szt.

→ Izolacja akustyczna

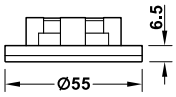

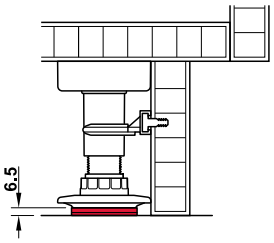

> zastosowanie: do izolacji akustycznej
> materiał: tworzywo sztuczne
> montaż: do wciskania w stopkę od dołu
> funkcjonalność: redukuje transmisję dźwięku urządzeń elektrycznych przez korpus na podłogę

kolor	nr artykułu
szary	637.76.424

opakowanie: 100 szt.

→ Zatrzask cokołu

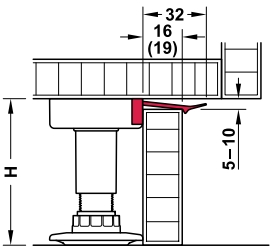

wysokość cokołu = H – 5 do 10 mm

> zastosowanie: do zamocowania cokołu
> materiał: tworzywo sztuczne
> montaż: do wsunięcia w główkę mocującą

grubość cokołu	nr artykułu
16 mm	637.47.491
19 mm	637.47.490

opakowanie: 100 szt.

System regulacji stopek meblowych

→ Zatrzask do cokołu

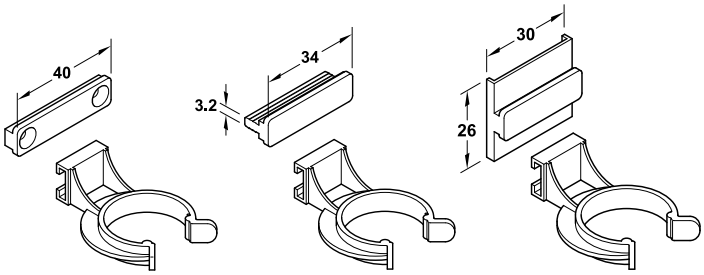

do przykręcania do wciskania do cokołu PVC

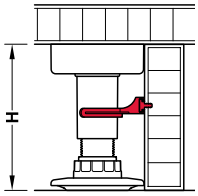

> materiał: tworzywo sztuczne

montaż	kolor	nr artykułu
do przykręcania	biały	637.38.054
do wciskania	biały	637.38.063
do cokołu PVC	czarny	637.38.354

opakowanie: 100 szt.

Uwaga
Możliwość zastosowania od wysokości konstrukcyjnej H = 80 mm.

→ Stopka regulacyjna z główką 35 mm

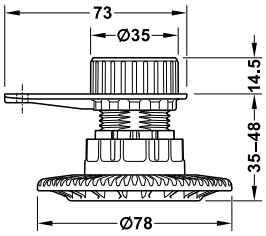

> zastosowanie:	do niskich cokołów
> materiał:	tworzywo sztuczne
> kolor:	czarny
> montaż:	do wciskania
> regulacja wysokości:	za pomocą narzędzia regulacyjnego AXILO™ 78, –10 mm
> udźwig podczas regulacji:	waga mebla ≤ 80 kg, może być zwiększona do 110 kg przez użycie podkładki ABS 637.76.423
> udźwig statyczny:	250 kg/stopka

Zakres dostawy
Stopka regulacyjna z główką Ø 35 mm

wysokość cokołu	nr artykułu
35–48 mm	637.76.460

opakowanie: 100 szt.

System regulacji stopek meblowych

→ Narzędzie regulacyjne

narzędzie regulacyjne

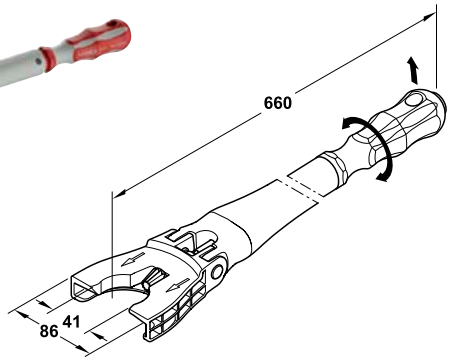

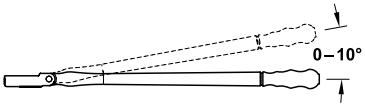

rękojeść narzędzia do regulacji i miejsce na przedłużenie (gniazdo 1/4")

Regulacja wysokości może odbywać się ręcznie lub z wykorzystaniem wkrętarki.

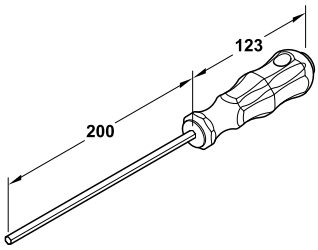

przedłużenie

> zastosowanie:	do ergonomicznej i szybkiej regulacji wysokości cokołów z systemem AXILO™ 78 nawet w trudno dostępnych miejscach jak np. szafka narożna
> materiał:	obudowa tworzywo sztuczne, mechanizm stal
> możliwość regulacji:	regulacja kąta podczas regulacji 0–10°
> wersja:	uchwyt bitowy 1/4" (końcówka bitowa wchodzi w zakres dostawy)

	kolor	nr artykułu
narzędzie regulacyjne Häfele AXILO™ 78	szary/ czerwony	637.76.360
przedłużenie	szary/ czerwony	637.76.361

opakowanie: 1 szt.

Stopki meblowe do dużego udźwigu

→ do wciskania lub przykręcania

> solidny system cokołów z szeroką podstawą
> łatwe mocowanie cokołu
> duży zakres regulacji wysokości
> łatwa regulacja dzięki szerokiej podstawie

płytka mocująca prostokątna

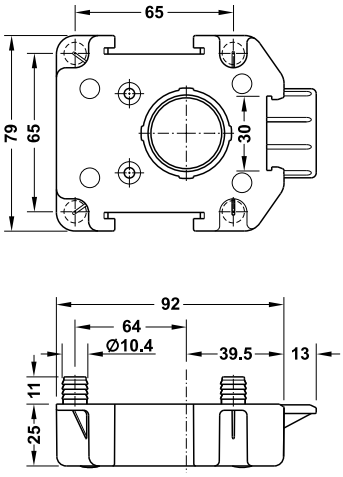

do wciskania

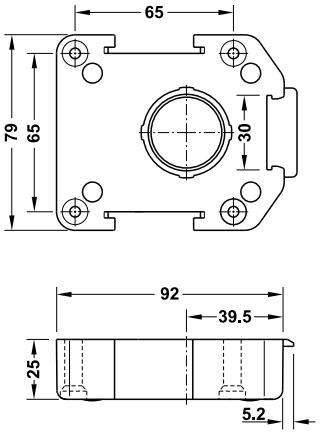

do przykręcania

> materiał: tworzywo sztuczne
> powierzchnia/kolor: czarna

montaż	nr artykułu
do przykręcania	637.76.333
do wciskania	637.76.334

opakowanie: 100 lub 500 szt.

Wskazówka dotycząca zamówienia
Profil rurowy nóżki oraz stopę do przykręcania należy zamówić dodatkowo.

Stopki meblowe do dużego udźwigu

Profil rurowy stopki z płaską stopą do przykręcania

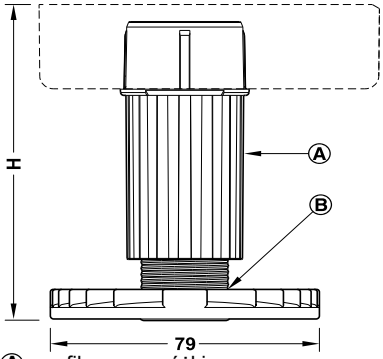

Ⓐ profil rurowy nóżki
Ⓑ element wkręcany

> materiał: tworzywo sztuczne
> powierzchnia/kolor: czarna
> montaż: do mocowania na wcisk w płytce mocującej
> regulacja wysokości: –5 mm, +20 mm, z boku i od góry, regulacja możliwa bez specjalnych narzędzi

Zakres dostawy
1 profil rurowy stopki ze stopą regulowaną (zamontowaną fabrycznie)

wysokość konstrukcyjna H mm	możliwość regulacji mm	nr artykułu
50	45–70	637.76.321

opakowanie: 100 lub 500 szt.

Profil rurowy stopki ze stopą do przykręcania

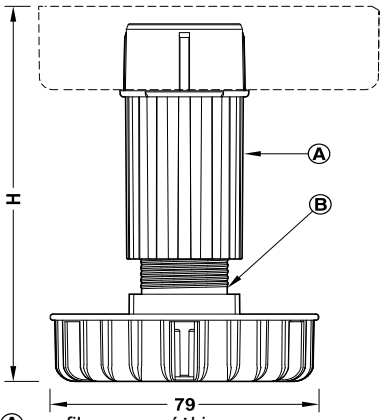

Ⓐ profil rurowy nóżki
Ⓑ element wkręcany

> materiał: tworzywo sztuczne
> powierzchnia/kolor: czarna
> montaż: do mocowania na wcisk w płytce mocującej
> regulacja wysokości: –10(–6) mm, +18 mm, z boku i od góry, regulacja możliwa bez specjalnych narzędzi

Zakres dostawy
1 profil rurowy stopki ze stopą regulowaną (zamontowaną fabrycznie)

wysokość konstrukcyjna H mm	możliwość regulacji mm	nr artykułu
75	69–93	637.76.322
100	90–118	637.38.920
125	115–143	637.76.324
150	140–168	637.38.720
200	190–218	637.76.326

opakowanie: 100 lub 500 szt.

Uchwyt zintegrowany do maskownicy 19 mm

> materiał: tworzywo sztuczne
> powierzchnia/kolor: kolor naturalny
> regulacja: wysokości

montaż	nr artykułu
do mocowania na wcisk w płytkach mocujących	637.47.490

opakowanie: 100 szt.

Zatrzask do cokołu

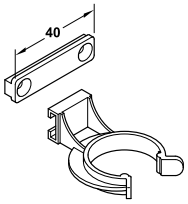

do przykręcania

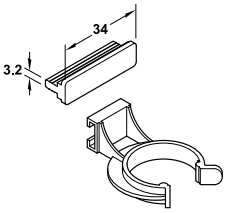

do wciskania

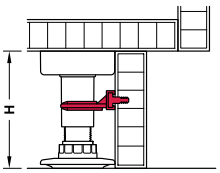

> materiał: tworzywo sztuczne

montaż	nr artykułu
do przykręcania	637.38.054
do wciskania	637.38.063

opakowanie: 100 szt.

Uwaga
Możliwość zastosowania od wysokości konstrukcyjnej H = 80 mm.

Stopki meblowe – standard

→ Stopka regulacyjna do cokołów

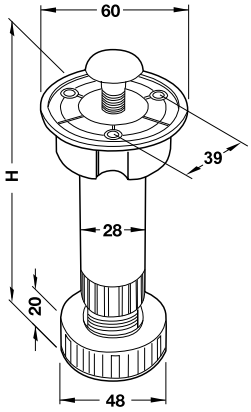

HOSPA ϕ 3.5

> materiał:	tworzywo sztuczne
> powierzchnia/kolor:	czarna
> regulacja wysokości:	+15 mm
> montaż:	przy pomocy wkrętu mocującego M10 lub 3 wkrętów do płyt wiórowych z łbem stożkowym o średnicy 3,5 mm

M10

wysokość konstrukcyjna H mm	nr artykułu
80	637.45.308
100	637.45.326
120	637.45.344
150	637.45.371

opakowanie: 100 szt.

→ Stopka regulacyjna do cokołów

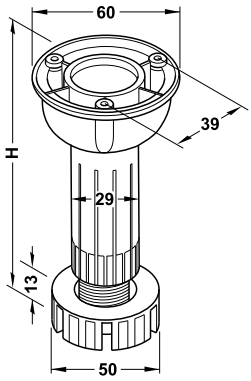

HOSPA ϕ 3.5

> powierzchnia/kolor:	czarna
> regulacja wysokości:	+15 mm

wysokość konstrukcyjna H mm	nr artykułu
80	637.17.302
100	637.17.303
120	637.17.304
150	637.17.305

opakowanie: 100 szt.

→ Akcesoria dodatkowe do stopek regulacyjnych do cokołów

Zatrzask do cokołu

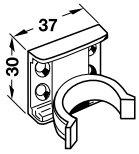

do przykręcania

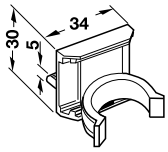

do wpuszczania w rowek o głęb. 6,5 mm

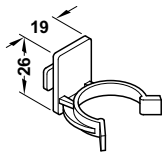

do wsunięcia z wypustką

> materiał:	tworzywo sztuczne
> powierzchnia/kolor:	czarna

montaż	nr artykułu
do przykręcania	637.45.906
na wpust	637.45.915
z wypustką do wsunięcia we wstępnie przygotowane maskownice cokołu z tworzywa sztucznego	637.45.920

opakowanie: 100 szt.

Śruba mocująca M10

> materiał:	stal
> powierzchnia/kolor:	ocynkowana

M10

długość mm	nr artykułu
33	637.45.997

opakowanie: 100 szt.

Zaślepka

> materiał:	tworzywo sztuczne
> powierzchnia/kolor:	biała

średnica mm	nr artykułu
24,0	637.45.791

opakowanie: 100 szt.

Zawieszki – informacje o bezpieczeństwie

Meble należy poddawać testom zgodnie z normą

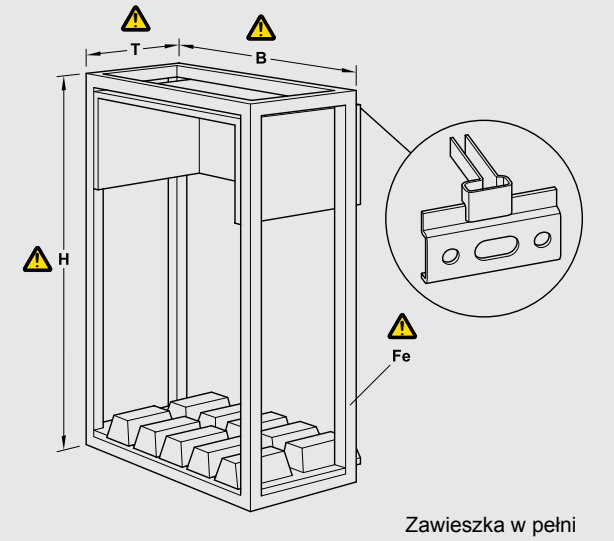

Zawieszka w pełni zawieszona na szynie

> Wartości na następnych stronach katalogu odnoszą się tylko do wymiarów stosowanych w normie DIN.

Nominalna nośność zawieszek wynika z badań przeprowadzonych zgodnie z odpowiednimi normami.
Odnoszą się one do prawidłowo ustawionego i zamontowanego produktu bez uwzględniania zmiennych dotyczących konstrukcji wykończonego mebla oraz rodzaju montażu ściennego.
Zalecenie: przestrzeganie podanych wymiarów, badanie wykończonych mebli zgodnie z odpowiednimi normami krajowymi.
W celu uzyskania dalszych informacji prosimy o kontakt z akredytowaną instytucją.

Nominalna nośność zawieszek zależy od:

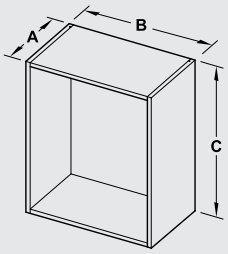

Wymiary i materiały mebla

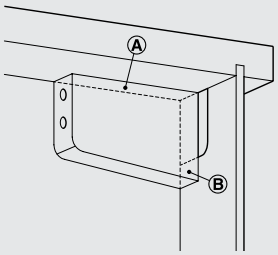

Wsparcie zawieszki na wieńcu górnym (A) i panelu tylnym (B)

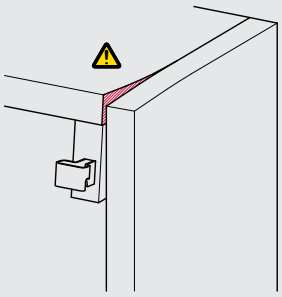

Wytrzymałość wieńca górnego

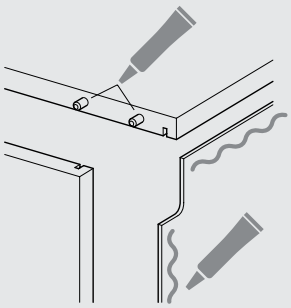

Obecność, położenie i liczba kołków, połączeń i kleju

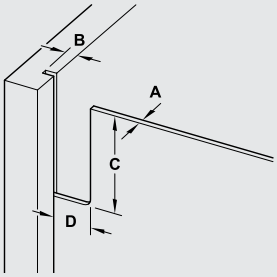

Obecność i grubość tylnego panelu (A), głębokość frezu (B) i wymiary wycięcia (C, D)

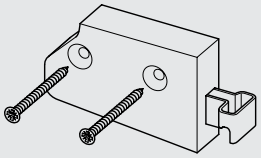

Typ, średnica i długość użytych wkrętów

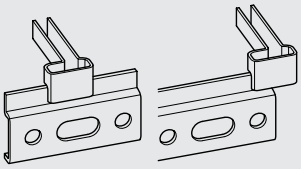

Powierzchnia nośna ramienia na listwie/szynie

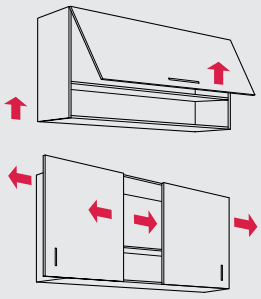

Obciążenie dynamiczne

Niezwykle głębokie i jednocześnie płaskie szafki

Zawieszki do szafek górnych

Camar 806

Udźwig 100 kg/parę (wg nr DIN 68840)

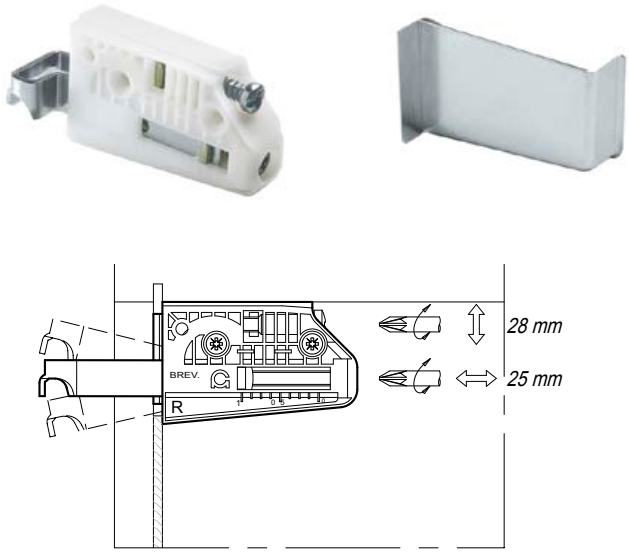

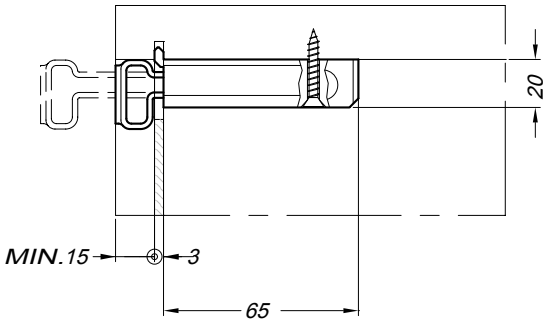

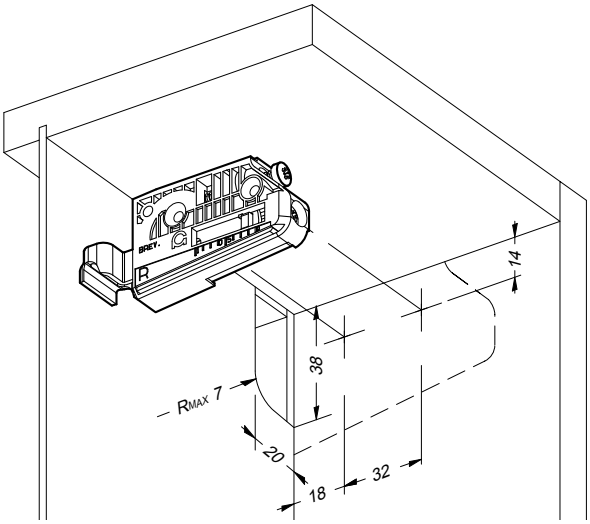

> materiał:	zawieszka: tworzywo sztuczne ABS, zaślepki: nikiel, tworzywo sztuczne
> możliwość regulacji:	wysokości 28 mm, głębokości 25 mm
> montaż:	do przykręcania

materiał/kolor	lewa	prawa
Zawieszki szafek górnych		
tworzywo sztuczne ABS	290.05.961	290.05.960
Zaślepki		
stal niklowana	290.05.681	290.05.680
tworzywo sztuczne, białe	290.05.683	290.05.682

opakowanie: 1 szt.

Camar 801

Udźwig 200 kg/parę (wg nr DIN 68840 06/2004)

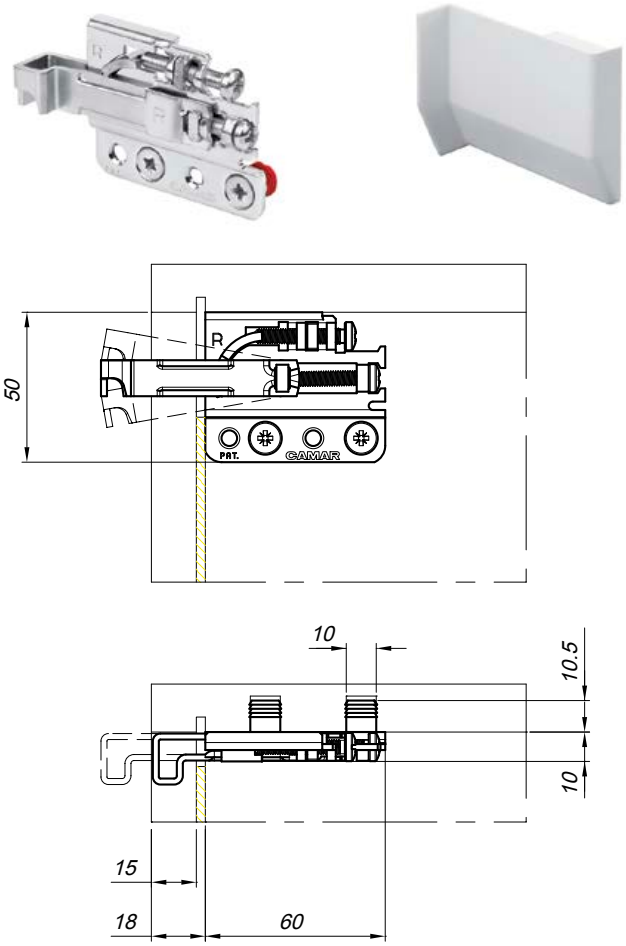

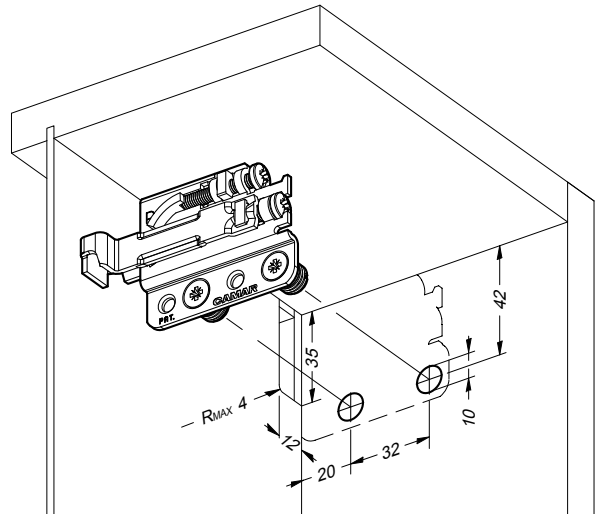

> materiał:	zawieszka: stal ocynkowana, zaślepki: tworzywo sztuczne
> możliwość regulacji:	wysokości 22 mm, głębokości 19 mm
> montaż:	do wprasowania (kołki Ø10 mm)

materiał/kolor	lewa	prawa
Zawieszki szafek górnych		
stal ocynkowana	290.40.906	290.40.905
Zaślepki		
tworzywo sztuczne, białe	290.40.706	290.40.705

opakowanie: 1 szt.

Zawieszki do szafek górnych

Zawieszka do szafek górnych Scarpi 4

Udźwig 130 kg / para (wg nr DIN 68840)

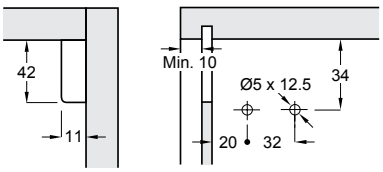

> materiał	zawieszka stal, zaślepka stal niklowana
> możliwość regulacji	wysokości 13 mm, głębokości 17 mm
> montaż	wkręty Euro – 2 otwory Ø 5 mm

Zakres dostawy
2 x zawieszka Scarpi
2 x zaślepka niklowana
4 x wkręt Euro

	nr artykułu
zestaw zawieszek	290.27.786

opakowanie: 1 kpl.

ZAWIESZKI DO SZAFEK GÓRNYCH

Camar 704 z blokadą wypięcia

Udźwig 150 lub 80 kg/para (wg nr DIN EN 15939)

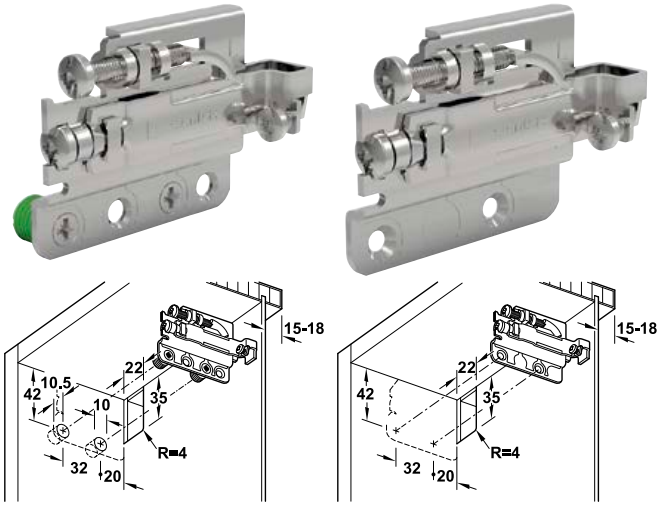

> wykonanie: z lewej lub prawej strony
> możliwość regulacji: głębokość 13 mm, wysokość 22 mm
> norma: nośność zawieszki do mocowania na kołki wynosi 75 kg/element, a zawieszki do mocowania na wkręty 40 kg/element zgodnie z wymogami normy DIN EN 15939

Uwaga
Zabezpieczenie przed wypięciem z haka: pionowe i poziome.
Ze względów bezpieczeństwa zawieszka musi być zamontowana zgodnie z instrukcją montażu.

montaż	lewa	prawa
do wciskania	290.40.981	290.40.980
do przykręcania	290.40.983	290.40.982

opakowanie: 1 lub 20 szt.

Uwagi do zamówienia
Zabezpieczenie przed wypięciem z haka może być stosowane tylko w połączeniu z odpowiednią płytą ścienną 290.40.989.
Płytę ścienną należy zamawiać oddzielnie.

Zaślepka

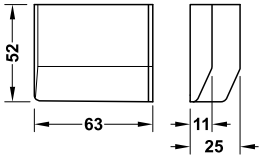

powierzchnia/kolor	lewa	prawa
szary, RAL 7035	290.40.504	290.40.503
niklowany	290.40.704	290.40.703
biały, RAL 9003	290.40.706	290.40.705

opakowanie: 1 lub 400 szt.

Uwaga
Proszę zwrócić uwagę na informacje dotyczące bezpieczeństwa zawieszek.
Do regulacji należy używać wyłącznie śrubokręta ręcznego.

Zawieszki kryte do szafek górnych

Zawieszka niewidoczna w korpusie szafki

→ do wciskania i przykręcania, udźwig 130 kg/parę

> materiał: zawieszka do szafek: stal
> powierzchnia: ocynkowana
> możliwość regulacji: po zamontowaniu dostęp do wkrętów regulacyjnych od przodu
> zawieszkę montuje się do korpusu za tylną ścianą (za plecami) w „niewidoczny" sposób (wymagane miejsce min. 16 mm)

Montaż

> Ze względów bezpieczeństwa zawieszki należy montować w górnej części korpusu, licząc od górnego wieńca w odległości nie większej niż 1/3 wysokości korpusu.
> Przy dużych obciążeniach: zastosować min. 2 wkręty z łbem stożkowym (3,5 x 30 mm). Wkręt musi przylegać do kołka.

Uwaga
Regulacja tylko za pomocą wkrętaka.

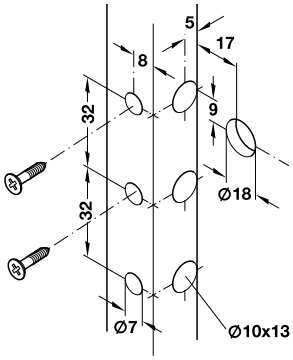

do wciskania
do szybkiego montażu z dźwignią

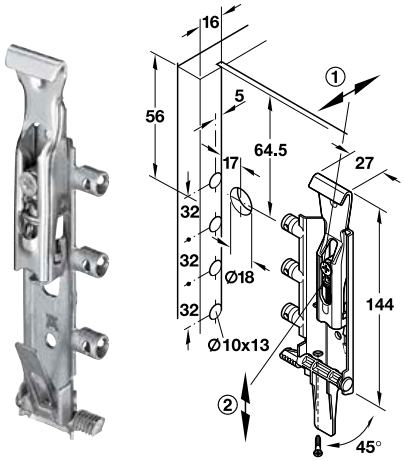

wykonanie lewe wykonanie prawe

do wciskania
do szybkiego montażu z wkrętem

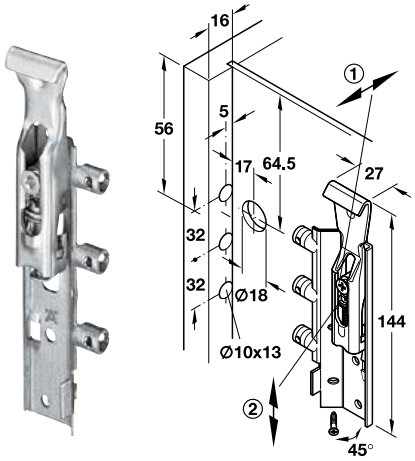

wykonanie lewe wykonanie prawe

do przykręcania

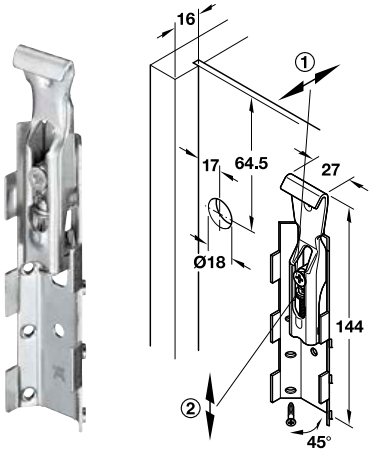

wykonanie uniwersalne

① regulacja głębokości przy wolnej przestrzeni 20 mm

② regulacja wysokości 18 mm

montaż		wykonanie	nr artykułu
do wciskania	do szybkiego montażu z dźwignią	lewe	290.21.901
		prawe	290.21.900
	do szybkiego montażu z wkrętem	lewe	290.21.911
		prawe	290.21.910
do przykręcania		lewe lub prawe	290.21.930

opakowanie: 20 lub 100 szt.

→ Zaślepka

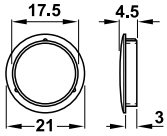

materiał	powierzchnia	nr artykułu
znal	niklowana	290.21.690

opakowanie: 100 lub 1000 szt.

Płytki nośne do szafek górnych

Płytki nośne
do zawieszek meblowych

> materiał: stal
> powierzchnia: ocynkowana
> montaż: do przykręcania

→ długość 47 mm

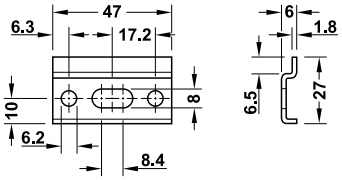

wymiary (dł. x szer.) mm	nr artykułu
47 x 27	290.10.902

opakowanie: 1 szt.

→ długość 60 mm

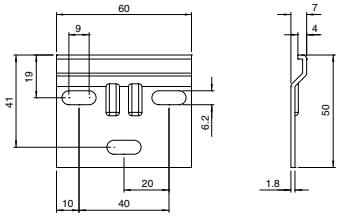

wymiary (dł. x szer.) mm	nr artykułu
60 x 50	290.21.994

opakowanie: 1 szt.

→ długość 2032 mm

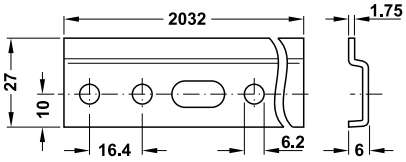

wymiary (dł. x szer.) mm	nr artykułu
2032 x 27	290.10.900

opakowanie: 1 szt.

Zawieszki do szafek dolnych

Zawieszka do szafek dolnych – Camar 807

udźwig 240 kg/para zgodnie z normą DIN EN 14749, DIN EN 14688 i DIN ISO 7170

zawieszka do szafek dolnych lewa

zaślepka lewa

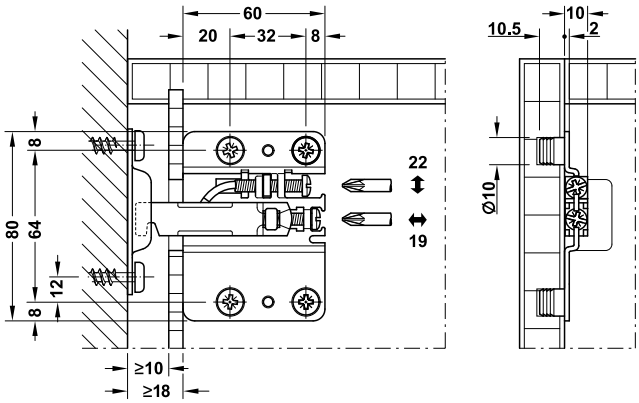

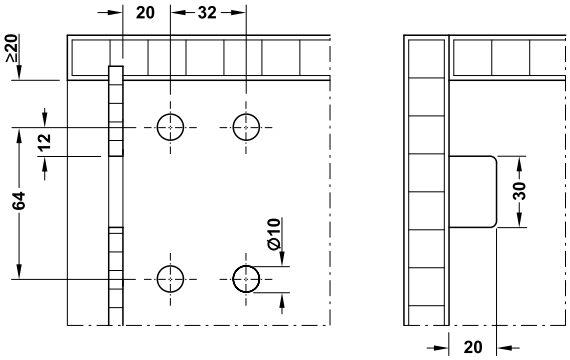

> materiał: zawieszka do szafek dolnych: stal, zaślepka: tworzywo sztuczne
> możliwość regulacji: wysokość: 22 mm, głębokość: 19 mm

powierzchnia/kolor	lewa	prawa
zawieszka do szafek dolnych		
ocynkowana	290.40.902	290.40.901
zaślepka		
biała	290.40.702	290.40.701
w kolorze niklu	290.40.602	290.40.601

opakowanie: 1 lub 20 szt.

Narzędzie montażowe

zastosowanie	nr artykułu
do wciskania zawieszki w ściankę boczną	290.40.999

opakowanie: 1 szt.

Płytka nośna z blokadą wypięcia

do zawieszek szafek dolnych

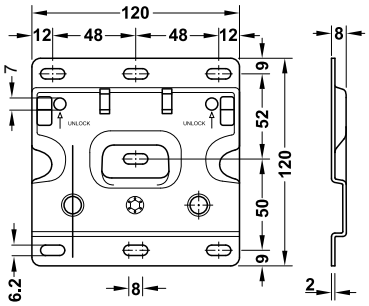

długość 120 mm

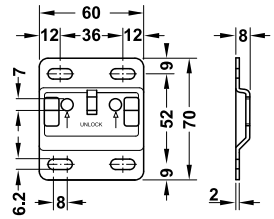

długość 60 mm

Montaż

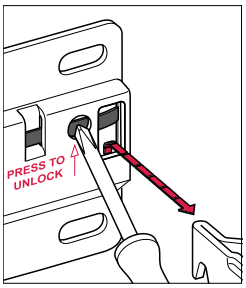

Blokada wypięcia zapobiega przypadkowemu wypięciu się wiszącej szafki z płytki nośnej zawieszki

> materiał: stal

wersja	długość mm	nr artykułu
do przykręcania	60	290.40.990
	120	290.40.991

opakowanie: 1 lub 20 szt.

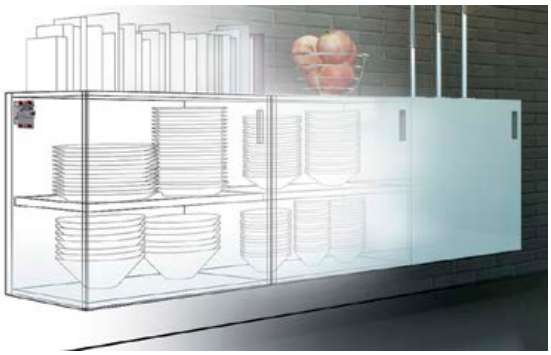

Zawieszki do szafek dolnych

Camar 807 RV

> montaż:	do frezowania i mocowania na kołki
> materiał:	zawieszki: stal, zaślepki: tworzywo sztuczne
> możliwość regulacji:	wysokości 22 mm, głębokości 19 mm

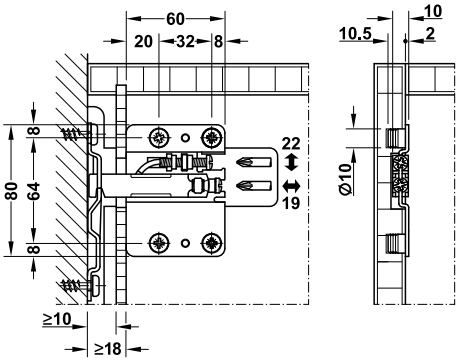

powierzchnia/kolor	lewe	prawa
zawieszki modułu podstawowego		
stal ocynkowana	290.40.904	290.40.903
zaślepki do wersji lewej i prawej		
biała	290.40.700	
w kolorze niklu	290.40.600	

opakowanie: zawieszka 1 lub 100 szt.
zaślepka 1 lub 400 szt.

Uwaga
Ze względów bezpieczeństwa zawieszka musi być zamontowana zgodnie z instrukcją montażu.
Proszę zwrócić uwagę na informacje dotyczące bezpieczeństwa zawieszek.

Zawieszki do szafek

Zawieszka kryta – Camar 821, montowana w wąskiej płaszczyźnie boku

> materiał: okucie do zawieszania w wąskiej płaszczyźnie boku: znal płytka do zawieszania: stal
> powierzchnia: ocynkowana
> wersja: z blokadą wypięcia w połączeniu z płytką do zawieszania, regulacja: wysokości i głębokości

→ szerokość 12 mm

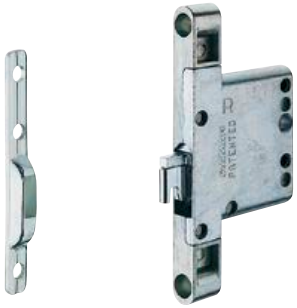

> możliwość regulacji: wys. +/- 7,5 mm, głęb. +/- 6 mm
> udźwig: 120 kg/parę, test LGA

	wykonanie	opakowanie szt.	nr artykułu
okucie do zawieszania	prawe	1 lub 50	290.54.900
	lewe	1 lub 50	290.54.901
płytka do zawieszania	–	1 lub 200	290.54.909

Wskazówka dotycząca zamówienia
Zaślepki należy zamówić dodatkowo.

Montaż

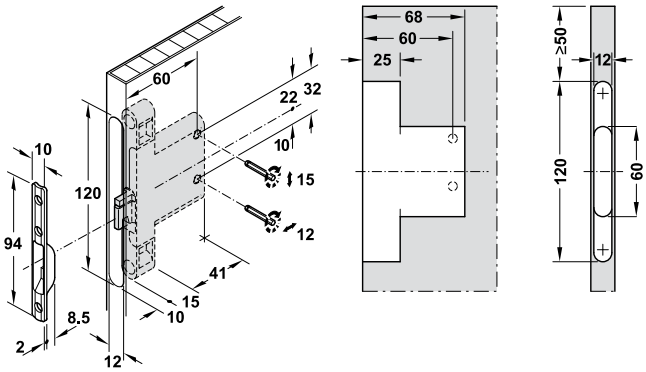

Zaślepki

> średnica otworu: 6 mm
> średnica: 8 mm

materiał	kolor	nr artykułu
tworzywo sztuczne	brązowy, RAL 8007	045.00.158
	kolor sosny, RAL 1014	045.00.159
	kolor buku, RAL 1011	045.00.358
	ciemny grafitowy, RAL 9011	045.00.359
	jasnoszary, RAL 7035	045.00.559
	biały, RAL 9010	045.00.759

opakowanie: 100 lub 500 szt.

Zawieszka do paneli

Zawieszka do paneli – Camar 814

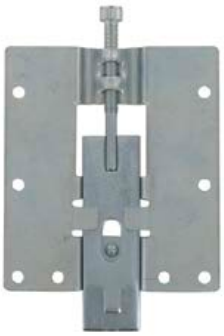

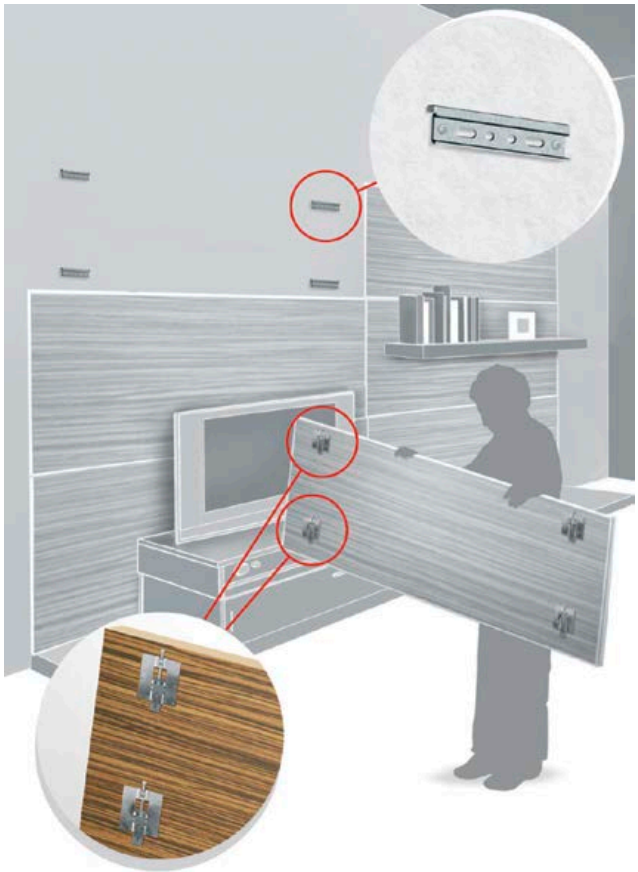

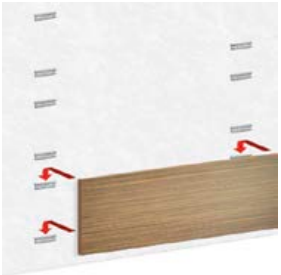

> zastosowanie:	do mocowania paneli ściennych z możliwością ich regulacji
> wersja:	zawieszka górna jest zawieszką nośną, zawieszka dolna jest zawieszką zabezpieczającą, zawieszka górna daje możliwość regulacji ±5 mm przy użyciu klucza imbusowego 4 mm, zawieszka dolna dzięki sprężynie dociskającej pełni funkcję stabilizującą, min. wysokość panelu 280 mm
> materiał:	stal
> powierzch.:	ocynkowana

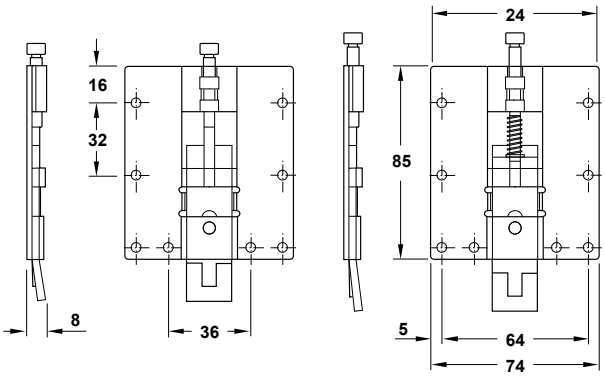

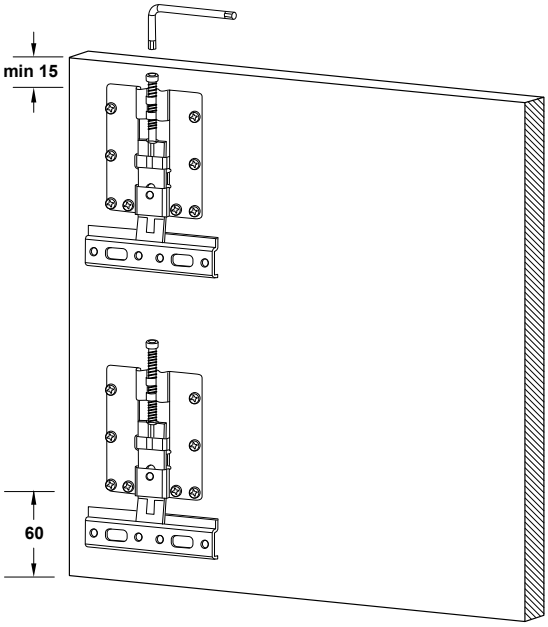

	nr artykułu
zawieszka dolna	290.39.902
zawieszka górna	290.39.901

opakowanie: 1 szt.

Zawieszki do paneli

→ Listwa mocująca zawieszki do paneli

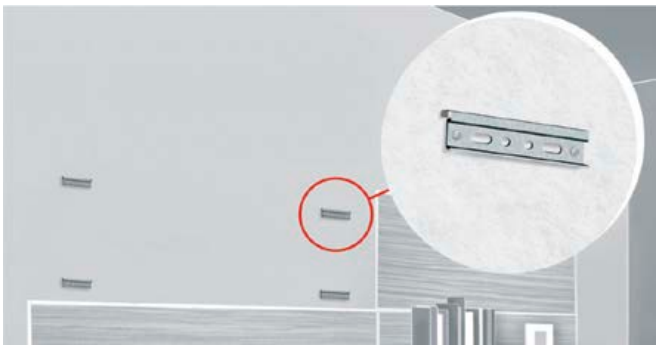

> zastosowanie:	przeznaczona do mocowania zawieszek do paneli
> materiał:	stal
> powierzch.:	ocynkowana

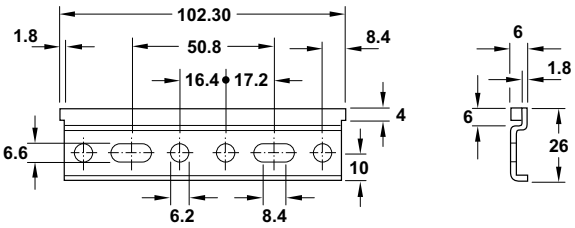

	nr artykułu
listwa mocująca zawieszki do paneli	290.10.920

opakowanie: 1 szt.

System Minifix

Uniwersalne rozwiązanie wśród złączy do korpusów.
Złącze to mimo niepozornej wielkości zapewnia połączenie kształtowo-siłowe również przy powtórnym poluzowaniu i dokręceniu.

System złączy do korpusów Minifix oparty jest na zasadzie kulowej główki centrującej trzpień łączący. Tego rodzaju konstrukcja umożliwia uzyskanie dużej powierzchni dociągającej i stykowej w małej złączce. W złączce Minifix ukształtowana w formie półkuli główka trzpienia jest prowadzona dokładnie centrycznie w uformowanej kuliście panewce złączki, tworząc połączenie kształtowe.

Zalety złączki Minifix:

> Wyeliminowana jest możliwość przesunięcia się wieńca lub półek w stosunku do ściany bocznej mebla, ponieważ trzpień prowadzony jest od początku centrycznie.
> Długa droga dociągania powyżej 5 mm przy półobrocie złączki wyrównuje tolerancje wymiaru położenia otworów od +1 mm do ok. –0,5 mm bez strat naprężenia.
> Szybkie osiągnięcie siły mocującej przy dociąganiu złączki bez konieczności jej maksymalnego przekręcania (195°).
> Pewne mocowanie bez ryzyka poluzowania, również przy wielokrotnym luzowaniu i ponownym dociąganiu złącza
> **Swoboda łączenia** trzpieni i złączek w systemie Minifix dzięki kompatybilności wszystkich elementów.
> Złącze charakteryzuje się zgrabną i estetyczną formą.

Wskazówki montażowe:

> System Minifix przeznaczony jest do **płyt o grubości** od 12 mm.
> Średnica **otworu pod złączkę** wynosi 12 mm dla wersji Minifix 12 oraz 15 mm dla wersji Minifix 15.
> W celu prawidłowego zamontowania i zamocowania **strzałka oznaczenia** przy osadzaniu złączki musi być zwrócona dokładnie w stronę trzpienia.
> Połączenie **siłowe** uzyskuje się w zależności od złączki przy pomocy wgłębienia krzyżowego PZ2, gniazda sześciokątnego SW4 lub wgłębienia prostego.

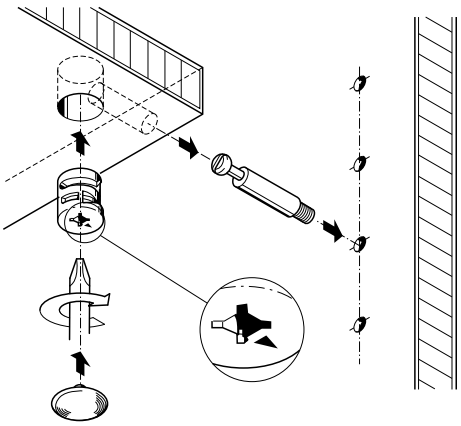

Zegar Minifix

Zegar Minifix przedstawia drogę dociągania A, która **dzieli się na 3 zakresy** o różnych funkcjach:

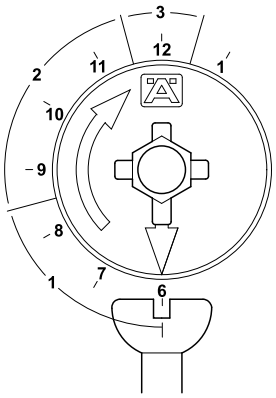

1. Droga naprowadzająca:
0–75° (godz. 6:00–8:30) = dociąganie o 3,2 mm
Główka trzpienia jest wciągana do środka złączki (w zakresie tego obrotu nie zachodzi mocowanie).

2. Droga dociągania mocującego:
75–165° (godz. 8:30–11:30) = dociąganie o 2 mm
Obrót powoduje zabezpieczenie przed poluzowaniem złącza.
Dociągnięcie końcowe następuje (przy zachowaniu dokładnych wymiarów położenia otworów) przy 120° (godz. 10:00).
Optymalna pozycja dociągnięcia końcowego wynosi 165° (godz. 11:30).

3. Dociągnięcie zapasowe:
165–195° (godz. 11:30–12:30) = dociąganie o 0,5 mm
Dociągnięcie zapasowe jest wymagane jedynie wtedy, gdy
> występują tolerancje wymiarów wierceń
> mebel był wielokrotnie montowany i demontowany
> mebel był silnie obciążony

System Minifix

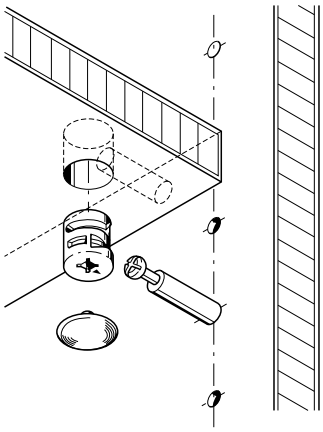

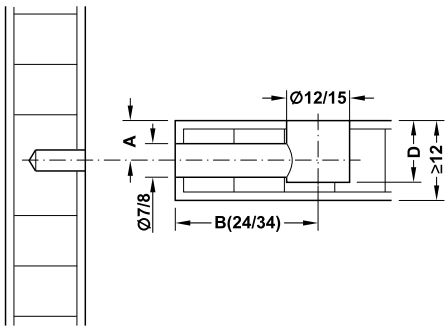

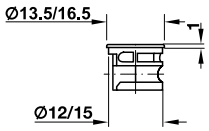

z kołnierzem

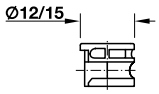

bez kołnierza

> materiał: znal
> do złączek o średnicy: 12 lub 15 mm
> otwór na trzpień: średnica 7 lub 8 mm, w zależności od wybranego trzpienia łączącego
> wymiar wierceń B: odstęp od środka złączki Minifix do przedniej krawędzi płyty (24 lub 34 mm), w zależności od wybranego trzpienia łączącego
> do wszystkich trzpieni łączących systemu Minifix

Złączka Minifix 12
→ z kołnierzem, do płyt o grubości od 12 mm

do grubości płyty mm	głębokość wiercenia D mm	wym. A mm	gniazdo	opakowanie szt.	surowa	niklowana
od 12	$9{,}5^{+0{,}2}$	6	krzyżowe PZ2 lub płaskie	100 lub 1000	262.18.020	262.18.620

→ bez kołnierza, do płyt o grubości od 12 mm

do grubości płyty mm	głębokość wiercenia D mm	wym. A mm	gniazdo	opakowanie szt.	surowa	niklowana
od 12	$9{,}5^{+0{,}2}$	6	krzyżowe PZ2 lub płaskie	100 lub 1000	262.17.020	262.17.620

Zaślepki, do złączek Minifix 12 bez kołnierza

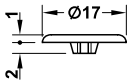

materiał	opakowanie szt.	brązowa	biała
tworzywo sztuczne	500 lub 5000	262.24.109	262.24.709

Złączka Minifix 15
→ z kołnierzem, do płyt o grubości od 12 mm

do grubości płyty mm	głębokość wiercenia D mm	wym. A mm	gniazdo	surowa	niklowana	czarna
od 12	$9{,}5^{+0{,}2}$	6	krzyżowe PZ2 lub płaskie	–	262.25.570	–
od 16	$12{,}5^{+0{,}5}$	8	krzyżowe PZ2, płaskie lub sześciokątne SW4	262.25.033	262.25.533	262.25.353
od 19	$14{,}5^{+0{,}5}$	9.5		262.25.035	262.25.535	–
od 23	$16{,}5^{+0{,}5}$	11.5		–	262.25.536	–
od 29	$19{,}5^{+0{,}5}$	14.5		262.25.038	262.25.538	–
od 34	$22{,}5^{+0{,}5}$	17.0		262.25.081	262.25.581	–

opakowanie: 100 szt.

System Minifix

→ złączka Minifix 15 bez kołnierza, do płyt o grubości od 12 mm

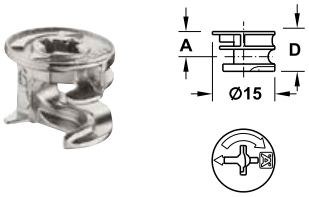

do grubości płyty mm	głębokość wiercenia D mm	wym. A mm	gniazdo	opakowanie szt.	surowa	niklowana
od 12	9,5 $^{+0,2}$	6	krzyżowe PZ2 lub płaskie	100 lub 1000	262.26.070	262.26.570
od 13	11,0$^{+0,2}$	6,5		100 lub 2000	262.26.031	262.26.531

Zaślepki do złączek Minifix 15 bez kołnierza, do płyt o grubości od 12 mm

> zastosowanie: tylko do gniazda **krzyżowego PZ2** lub **płaskiego**

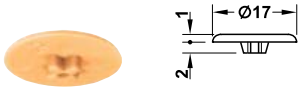

materiał	opakowanie szt.	brązowe, RAL 8007	jasnoszare, RAL 7035	kolor sosny	czarne RAL 9005	białe, RAL 9010
tworzywo sztuczne	500 lub 5000	262.24.162	262.24.564	262.24.064	262.24.368	262.24.760

→ Złączka Minifix 15 bez kołnierza, do płyt o grubości od 15 mm

do grubości płyty mm	głębokość wiercenia D mm	wym. A mm	gniazdo	opakowanie szt.	surowa	niklowana	w kolorze niklu	czarna
od 15	12,0$^{+0,5}$	7,5	krzyżowe PZ2, płaskie lub sześciokątne SW4	100 lub 2000	262.26.032	262.26.532	262.26.132	262.26.352
od 16	12,5$^{+0,5}$	8			262.26.033	262.26.533	262.26.133	262.26.353
od 18	13,5$^{+0,5}$	9			262.26.034	262.26.534	262.26.134	262.26.354
od 19	14,0$^{+0,5}$	9,5			262.26.035	262.26.535	262.26.135	262.26.355
od 22	16,0$^{+0,5}$	11		100 lub 1000	262.26.263	262.26.566	–	–
od 23	16,5$^{+0,5}$	11,5			262.26.036	262.26.536	–	262.26.356
od 26	18,0$^{+0,5}$	13			262.26.037	262.26.537	–	–
od 29	19,5$^{+0,5}$	14,5			262.26.038	262.26.538	–	262.26.358

Zaślepki do złączek Minifix 15 bez kołnierza, do płyt o grubości od 15 mm

> zastosowanie tylko do **gniazda sześciokątnego SW4**

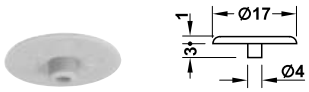

materiał	brązowe, RAL 8007	ciemnoszare, RAL 7037	kolor sosny	czarne, RAL 9005	białe, RAL 9010	jasnoszare, RAL 7035
tworzywo sztuczne	262.24.153	262.24.550	262.24.055	262.24.359	262.24.751	262.24.555

opakowanie: 500 lub 5000 szt.

System Minifix

Trzpień rozporowy Häfele Minifix C100

> zastosowanie: połączenia jednostronne w przemyśle i rzemiośle, meble do samodzielnego i łatwego montażu
> materiał: trzpień: znal, mufa rozporowa: tworzywo sztuczne
> montaż: montaż/demontaż bez narzędzi

Działanie:
Przy dociąganiu złącza stożek trzpienia rozpiera mufę i wciska zwoje gwintu w materiał płyty. Im większe działają siły dociągania, tym większa jest wytrzymałość złącza.
> dzięki ogranicznikowi głębokości wciskania uzyskuje się optymalne usytuowanie trzpienia
> przy osadzaniu i wyciąganiu trzpienia rozporowego nie dochodzi do uszkodzenia powierzchni płyty

Trzpień rozporowy C100
Dla przemysłu i zakładów rzemieślniczych.
Trzpień łączący mający uniwersalne zastosowanie w systemie Minifix ze szczególnymi zaletami:
> wyjątkowo łatwy w montażu – bez użycia narzędzi
> podwójny stożek zapewnia dobrą wytrzymałość na wyrwanie
> optymalne ustawienie trzpienia dzięki ogranicznikowi głębokości
> bez ryzyka uszkodzenia powierzchni poprzez wkręcanie i odkręcanie trzpienia rozporowego

→ do otworu o średnicy 8 mm

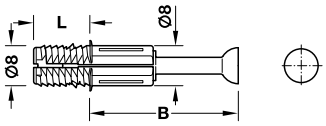

> gwint: mufa rozporowa

do grubości płyty mm	długość gwintu L mm	wymiar wierceń B mm	nr artykułu
od 15	11,5	24	262.09.202
		34	262.09.302

opakowanie: 100 lub 2000 szt.

Trzpień łączący Häfele Minifix S100

> materiał: stal
> gniazdo: krzyżowe PZ2 i nacięcie płaskie
> otwór na trzpień: 8 mm

→ do otworu o średnicy 3 mm

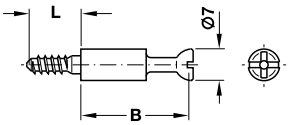

długość gwintu L mm	wymiar wierceń B mm	ocynkowana
12	24	262.27.912
	34	262.28.919

opakowanie: 100 lub 1000 szt.

Mufy rozporowe we wstędze

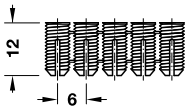

do średnicy otworu mm	materiał	długość mm	nr artykułu
5	poliamid	12	042.98.051

opakowanie: 100, 1000 lub 5000 szt.

→ do otworu o średnicy 5 mm, z gwintem do drewna

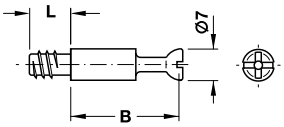

długość gwintu L mm	wymiar wierceń B mm	surowa	ocynkowana
8	24	262.27.020	262.27.920
	34	262.28.020	262.28.920
11	24	262.27.029	262.27.921
	34	262.28.026	262.28.928
15	24	262.27.234	262.27.832
	34	262.28.231	262.28.839

opakowanie: 100 lub 1000 szt.

System Minifix

Trzpień łączący S200
→ do otworu o średnicy 5 mm

średnica główki trzpienia 6,5 mm

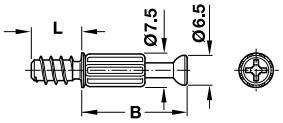

> materiał: stal, tulejka centrująca: tworzywo sztuczne
> gwint: do drewna
> gniazdo: krzyżowe PZ2

długość gwintu L mm	wymiar wierceń B mm	surowy	ocynkowany
8,5	24	262.27.680	262.27.689
	34	–	262.28.689
11	24	262.27.670	262.27.679
	34	262.28.670	262.28.679

opakowanie: 100 lub 2000 szt.

→ z gwintem M6

średnica główki trzpienia 6,5 mm

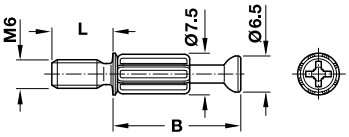

> materiał: stal, tulejka centrująca: tworzywo sztuczne
> gwint: M6
> gniazdo: krzyżowe PZ2

długość gwintu L mm	wymiar wierceń B mm	surowy	ocynkowany
7,5	34	262.28.690	262.28.699

opakowanie: 100 lub 2000 szt.

Mufy rozporowe i wklejane M6

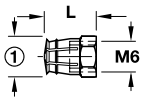

① do średnicy otworu

mufa rozporowa

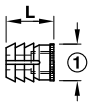

① do średnicy otworu

mufa wklejana

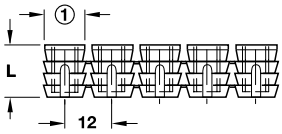

① do średnicy otworu

wstęga muf wklejanych

do średnicy otworu mm	materiał	długość L mm	opakowanie szt.	nr artykułu
mufy rozporowe M6				
8	mosiądz	9	1000 lub 2500	039.00.267
		12	100 lub 2000	039.00.061
10	mosiądz	13	100 lub 1000	039.00.360
mufy wklejane M6				
8	poliamid	11	100, 1000 lub 5000	039.33.462
10	poliamid	9	100 lub 1000	039.33.364
		11	100, 1000 lub 5000	039.33.266
		13	100, 1000 lub 5000	039.33.060
wstęga muf rozporowych M6				
10	poliamid	13	108 lub 5400	039.35.064

Złączki Maxifix 35

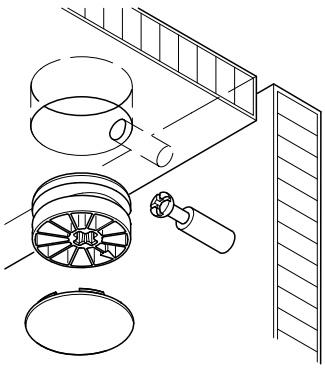

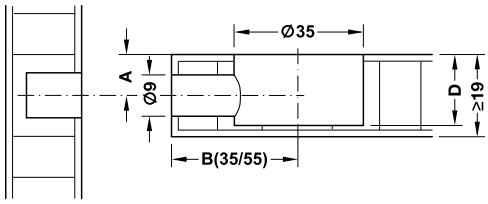

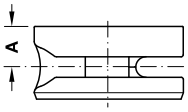

> do złączek o średnicy: 35 mm
> otwór na trzpień: średnica 9 mm
> wymiar wierceń B: odstęp środka złączki Minifix do przedniej krawędzi elementu poprzecznego (35 lub 55 mm), w zależności od wybranego trzpienia łączącego

Maxifix
System złączy Maxifix nadaje się szczególnie do połączeń trwale obciążonych, np. w konstrukcjach korpusów, łóżek, kontuarów i meblach o konstrukcji ramowej.
System można stosować przy płytach o grubości od 19 mm.

→ do grubości płyty od 19 mm

z wgłębieniem krzyżowym

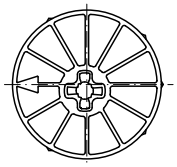

z gniazdem sześciokątnym

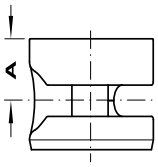

> materiał: znal
> gniazdo: krzyżowe PZ3 lub gniazdo sześciokątne SW6

do grubości płyty mm	głębokość wiercenia D mm	wym. A mm	surowa	niklowana	w kolorze niklu
z wgłębieniem krzyżowym					
od 19	15,5	9,5	262.87.013	262.87.713	262.87.613
z gniazdem sześciokątnym					
od 19	15,5	9,5	262.87.003	262.87.703	262.87.603

opakowanie: 10 lub 250 szt.

Zaślepka

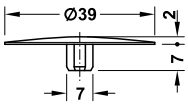

> zastosowanie: do złączki Maxifix
> średnica: 39 mm

Uwaga
Informacje o kolorze są zbliżone do odcieni kolorów RAL.
Znormalizowany kolor jest jak najbardziej zbliżony. Nie można wykluczyć minimalnych odchyleń w kolorze ze względów produkcyjnych.

materiał	brązowy	beżowy	lakierowany w kol. niklu	czarny	biały
tworzywo	262.87.190	262.87.490	262.87.690	262.87.390	262.87.790

opakowanie: 10, 100 lub 1000 szt.

Złącze do korpusów – trzpienie Maxifix standard

Trzpień łączący S35

> materiał: stal
> gniazdo: wgłębienie krzyżowe PZ 2
> otwór na trzpień: 9 mm

→ do otworu o średnicy 5 mm

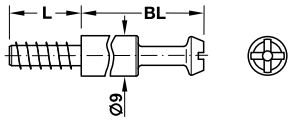

długość gwintu L mm	wymiar wierceń B mm	długość trzpienia BL mm	ocynkowana
16	35	28,5	262.87.931
	55	48,5	262.87.932

opakowanie: 10 lub 100 szt.

→ z gwintem M6 lub M8

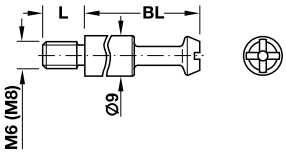

gwint	długość gwintu L mm	wymiar wierceń B mm	długość trzpienia BL mm	ocynkowana
M6	9,5	35	28,5	262.87.901
		55	48,5	262.87.902
M8	9,5	35	28,5	262.87.911
		55	48,5	262.87.912

opakowanie: 10 lub 100 szt.

Mufa wkręcana

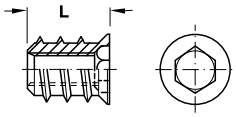

gwint wewnętrzny	do średnicy otworu mm	długość L mm	opakowanie szt.	chromianowana na żółto
M6	8	15	100 lub 3000	030.10.564
		17	100 lub 2500	030.10.565
M8	10	15	100 lub 2000	030.10.584
		17	100 lub 2000	030.10.585

Nakrętka wałeczkowa, mimośrodowa

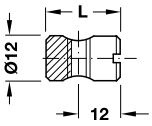

gwint	wymiar X mm	długość L mm	ocynkowana
M6	12	20	264.83.921
M8	12	20	264.83.920

opakowanie: 100 lub 500 szt.

System Rafix 20

Systemy złączy do korpusów Rafix 20 wyposażony jest w elementy dociągające wykonane ze znalu i działające na zasadzie kulowej końcówki centrującej trzpień łączący.

Zalety:
> pewne mocowanie, również przy wielokrotnym luzowaniu i ponownym dociąganiu złącza
> brak przesunięć względem ścian bocznych, ponieważ trzpień prowadzony jest zawsze centrycznie
> dzięki długiej drodze dociągania złącza kompensowane są tolerancje wymiarowe
> komfortowe dociąganie przy użyciu wkrętaka trzymanego pod kątem 25°
> wiercenie otworów w jednej płaszczyźnie

Do systemów złączy Rafix 20 i Rafix 30 oferujemy szeroki wybór trzpieni łączących, muf i akcesoriów dodatkowych do każdych warunków montażu.

Rafix 20		> złączka ze **znalu** lub **tworzywa sztucznego** > złączka **bez** trzpienia kołkowego > **z elementem dociągającym** do dociągania i mocowania elementów > tylko jeden otwór > niewielka forma > z kołnierzem lub bez (złączka ze znalu tylko z kołnierzem)
		> złączka ze **znalu** lub **tworzywa sztucznego** > złączka **z** trzpieniem kołkowym > **z elementem dociągającym** do dociągania i mocowania elementów > gwarancja właściwego montaż u, ponieważ trzpień kołkowy **pozwala na** precyzyjne ustawienie złącza w prawidłowo wykonanym nawiercie > wyższa wytrzymałość na wyrwanie > wysoka jakość wykonania, solidny wygląd
Rafix 20 Tab		> złączka do półek z **tworzywa sztucznego** > złącze do półek **bez** zaczepu kołkowego > **bez elementu dociągającego** > kształt i wymiary wiercenia identyczne jak w przypadku Rafix 20 > lekkie dociąganie kształtowe > montaż i demontaż bez użycia narzędzi przez nasunięcie na trzpień/zdjęcie z trzpienia łączącego > z kołnierzem

Montaż

Złączka Rafix 20 występuje w dwóch wariantach, w zależności od sposobu mocowania trzpieni łączących:

① **bez zaczepu:**

Wieńce można montować **do korpusu od czoła** oraz **od góry.**

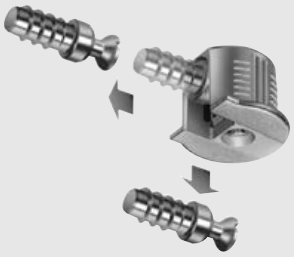

② **z zaczepem:**

Wieńce można montować do korpusu tylko **od góry.**
W ten sposób elementy są wstępnie mocowane.

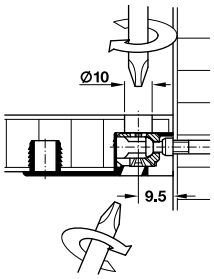

Specjalna konstrukcja złączek pozwala na dostęp do elementu dociągającego od góry.
Takie rozwiązanie umożliwia ukrycie złączy, np. w wieńcu dolnym i dociągnięcie ich przez otwór przelotowy o średnicy 10 mm. Otwór przelotowy maskuje się później zaślepką.
Złącze dokręca się wygodnie od dołu **wkrętakiem ustawionym pod kątem 25°.**

System Rafix 20

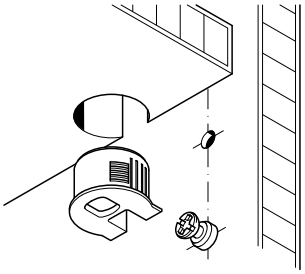

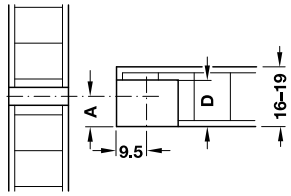

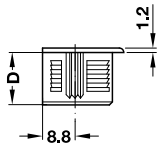

Rafix 20

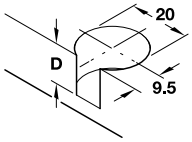

z zaczepem lub bez

Złączka bez trzpienia kołkowego
→ znal, z elementem dociągającym

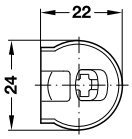

> materiał: znal, element dociągający ze znalu
> gniazdo: krzyżowe PZ 2

do grubości płyty mm	głębokość wiercenia D mm	wym. A mm	oksydowana	niklowana
z zaczepem				
16	$12{,}7^{+0{,}2}$	8,0	–	263.15.703
19	$14{,}2^{+0{,}2}$	9,5	263.15.105	263.15.705
bez zaczepu				
16	$12{,}7^{+0{,}2}$	8,0	263.11.703	263.11.703
19	$14{,}2^{+0{,}2}$	9,5	263.11.105	263.11.705

opakowanie: 100 lub 500 szt.

→ tworzywo sztuczne, z elementem dociągającym

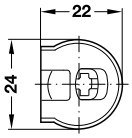

> materiał: tworzywo sztuczne, element dociągający ze znalu
> gniazdo: krzyżowe PZ 2

do grubości płyty mm	głębokość wiercenia D mm	wym. A mm	beżowa	brązowa	czarna	biała	jasno szara
z zaczepem							
16	$12{,}7^{+0{,}2}$	8,0	263.14.403	263.14.103	–	263.14.703	263.14.203
19	$14{,}2^{+0{,}2}$	9,5	263.14.405	263.14.105	–	263.14.705	263.14.205
bez zaczepu							
16	$12{,}7^{+0{,}2}$	8,0	263.10.403	263.10.103	263.10.303	263.10.703	263.10.203
19	$14{,}2^{+0{,}2}$	9,5	263.10.405	263.10.105	263.10.305	263.10.705	263.10.205

opakowanie: 100 lub 1000 szt.

→ tworzywo sztuczne, bez elementu dociągającego, Rafix Tab 20

> materiał: tworzywo sztuczne
> bez elementu dociągającego

Rafix Tab 20
Do montażu bez użycia narzędzi w systemie Rafix 20:
> łatwe nasuwanie złączki na trzpień
> silne dociąganie trzpienia dzięki skośnej powierzchni dociągania
> brak ryzyka „wędrowania" wieńca dzięki wbudowanemu zaczepowi

Przy wysokich elementach konstrukcyjnych niezbędne są dodatkowe złącza Rafix zapobiegające wybrzuszeniom.

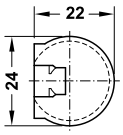

do grubości płyty mm	głębokość wiercenia D mm	wym. A mm	beżowa	brązowa	czarna	biała	jasno szara
z zaczepem							
16	12,7	8	263.09.437	263.09.133	263.09.339	263.09.731	263.09.230

opakowanie: 100 lub 1000 szt.

System Rafix 20

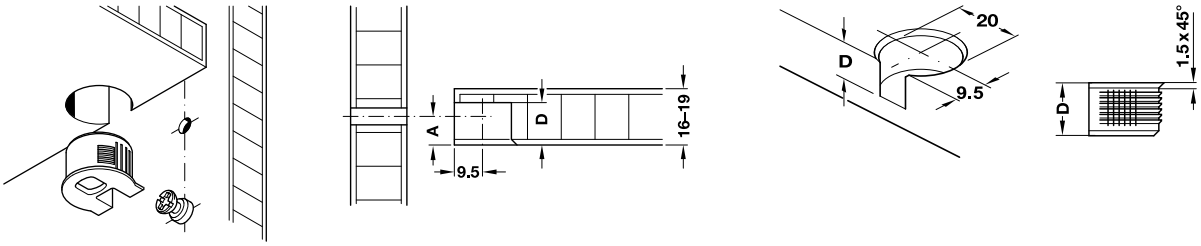

Rafix 20 bez trzpienia kołkowego, montaż w jednej płaszczyźnie, z kołnierzem zagłębionym

Złączka bez trzpienia kołkowego
→ tworzywo sztuczne, z elementem dociągającym i kołnierzem wpuszczanym

> materiał: tworzywo sztuczne, element dociągający ze znalu
> wersja: z kołnierzem wpuszczanym do montażu licującego z powierzchnią
> gniazdo: krzyżowe PZ 2

do grubości płyty mm	głębokość wiercenia D mm	wym. A mm	beżowa	brązowa	czarna	biała
bez zaczepu						
16	$12{,}7^{+0{,}2}$	8,0	–	263.50.103	–	263.50.703
19	$14{,}2^{+0{,}2}$	9,5	263.50.405	263.50.105	263.50.305	263.50.705

opakowanie: 100 lub 1000 szt.

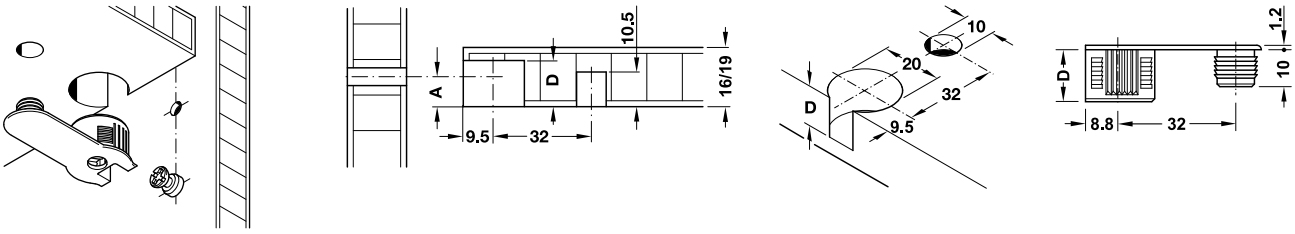

Rafix 20 z trzpieniem kołkowym

Złączka z trzpieniem kołkowym
→ znal, z elementem dociągającym

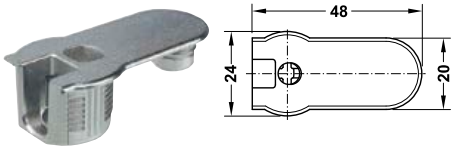

> materiał: znal, element dociągający ze znalu
> gniazdo: krzyżowe PZ 2

do grubości płyty mm	głębokość wiercenia D mm	wym. A mm	niklowany
z zaczepem			
16	$12{,}7^{+0{,}2}$	8,0	263.17.703
19	$14{,}2^{+0{,}2}$	9,5	263.17.705
bez zaczepu			
16	$12{,}7^{+0{,}2}$	8,0	263.13.703
19	$14{,}2^{+0{,}2}$	9,5	263.13.705

opakowanie: 100 lub 500 szt.

→ tworzywo sztuczne, z elementem dociągającym

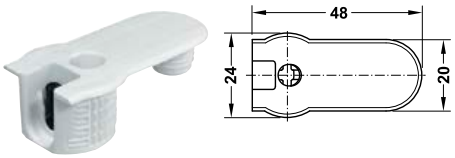

> materiał: tworzywo sztuczne, element dociągający ze znalu
> gniazdo: krzyżowe PZ 2

do grubości płyty mm	głębokość wiercenia D mm	wym. A mm	biała RAL 9003
z zaczepem			
19	$14{,}2^{+0{,}2}$	9,5	263.16.705
bez zaczepu			
16	$12{,}7^{+0{,}2}$	8,0	263.12.703
19	$14{,}2^{+0{,}2}$	9,5	263.12.705

opakowanie: 100 lub 1000 szt.

System Rafix 20

Trzpień łączący M20

> gniazdo: krzyżowe PZ 2

→ Trzpień łączący Rafix M20

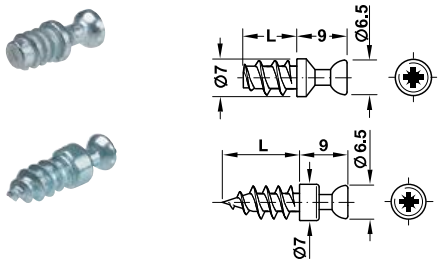

długość gwintu L mm	materiał	surowy
7,5	znal	263.20.131

opakowanie: 100 lub 2000 szt.

długość gwintu L mm	materiał	ocynkowany
12	stal	263.20.981

opakowanie: 100, 1000 lub 5000 szt.

Trzpień łączący Rafix S20

> materiał: stal
> gniazdo: krzyżowe PZ2 i płaskie

→ do otworu o średnicy 3 mm, z gwintem do drewna

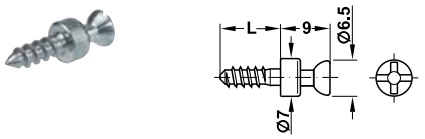

długość gwintu L mm	ocynkowany
11	263.20.810

opakowanie: 100 lub 2000 szt.

Mufy rozporowe we wstędze

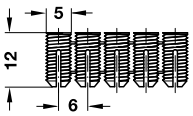

do średnicy otworu mm	długość L mm	materiał	nr artykułu
5	12	poliamid	042.98.051

opakowanie: 1000 lub 5000 szt.

→ do otworu o średnicy 5 mm, z gwintem do drewna

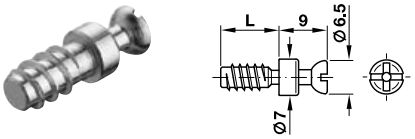

długość gwintu L mm	opakowanie szt.	surowy	ocynkowany
11	100 lub 1000	263.20.141	263.20.847
15	100 lub 2000	263.20.150	263.20.856

→ z gwintem M6

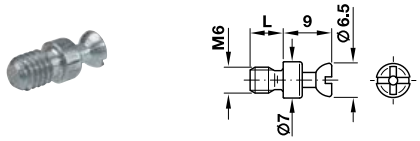

długość gwintu L mm	ocynkowany
7,5	263.21.826
12	263.21.821

opakowanie: 100 lub 2000 szt.

Mufy rozporowe i wklejane M6

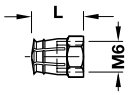

mufa rozporowa

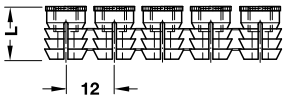

wstęga muf rozporowych

mufa wklejana

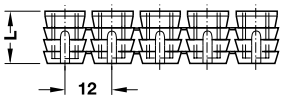

wstęga muf wklejanych

do średnicy otworu mm	materiał	długość L mm	wersja	opakowanie szt.	nr artykułu
mufy rozporowe M6					
8	mosiądz	9	bez kuleczek akrylowych	100 lub 2500	039.00.267
		12	z kuleczkami akrylowymi	100 lub 2000	039.00.061
wstęga muf rozporowych M6					
10	poliamid	13		108 lub 5400	039.35.064
mufy wklejane M6					
8	poliamid	11		100 lub 1000	039.33.462
10	poliamid	9		100 lub 1000	039.33.364
		11		100 lub 1000 lub 5000	039.33.266
		13		100 lub 1000 lub 5000	039.33.060

System Tofix

Złączka Häfele Tofix

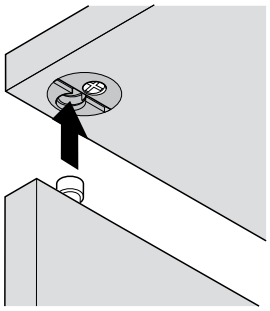

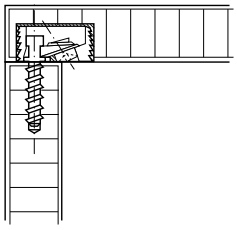

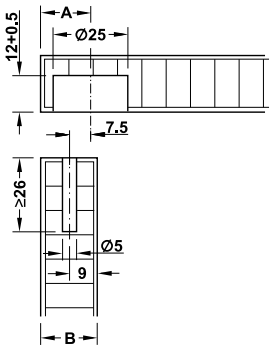

wymiar A = wymiar wiercenia
wymiar B = grubość płyty
wymiar wiercenia A = B – 9 + 7,5 mm

→ Złączka Häfele Tofix

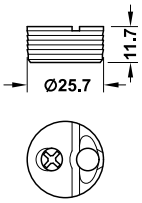

> wersja: z zamontowanym wstępnie elementem dociągającym
> materiał: złączka: tworzywo sztuczne, element dociągający: znal
> do grubości płyty: 18–26 mm
> montaż: złączka do wciskania w otwór

kolor	nr artykułu
złączka biała	261.95.704
złączka brązowa	261.95.104

opakowanie: 100 lub 1000 szt.

→ Trzpień łączący
średnica otworu 5 mm

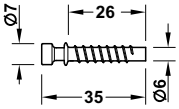

> wersja: z gwintem do drewna
> materiał: znal

powierzchnia	nr artykułu
surowa	261.95.010

opakowanie: 100 lub 2000 szt.

Uniwersalny łącznik narożny

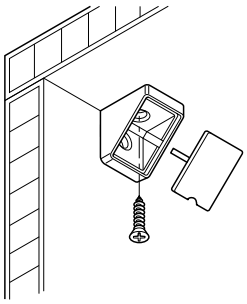

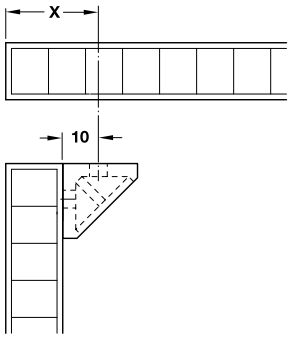

wymiar X = grubość płyty + 10 mm

→ Łącznik narożny

szerokość 18 mm, mini

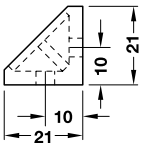

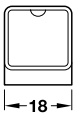

> zastosowanie: małe korpusy, niewielkie obciążenia
> materiał: tworzywo sztuczne
> wersja: z zaślepką
> montaż: do przykręcania

szerokość 44 mm

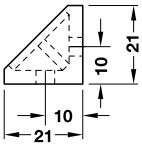

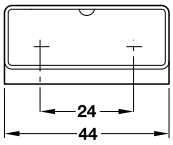

HOSPA Ø 3.5

szer. mm	beżowy	ciemnobrązowy	biały
18	262.56.404	262.56.155	262.56.708
44	262.55.425	262.55.112	262.55.710

opakowanie: 100 lub 1000 szt.

System RV

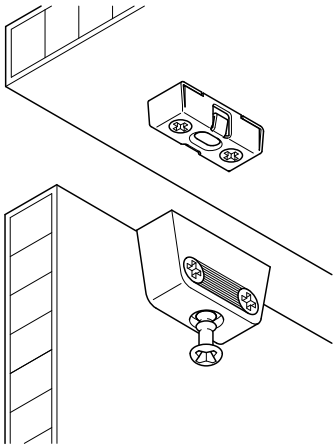

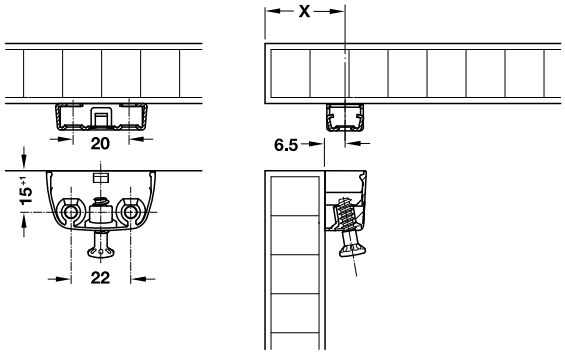

wymiar X = grubość płyty + 6,5 mm

> zamocowanie wstępne elementów mebli już na etapie wstępnego łączenia ze sobą poszczególnych elementów złącza
> prosty montaż i demontaż dzięki ustawieniu wkrętu łączącego pod kątem 9° i wstępnemu zatrzaśnięciu złącza
> bardzo duża **stabilność narożna**
> do dużych szaf
> nadaje się również do mebli z drewna litego (wyrównanie tolerancji ±1,5 mm)

Złącze do korpusów Häfele RV z funkcją zatrzaskową
→ Część górna RV/O

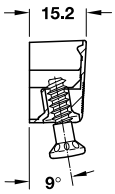

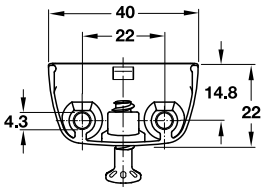

> zastosowanie: połączenia o dużej stabilności narożnej
> materiał: złącze: znal, trzpień łączący: stal
> gniazdo: krzyżowe PZ2
> montaż: do przykręcania przy pomocy wstępnie zamontowanego wkrętu łączącego

powierzchnia	nr artykułu
niklowana	262.72.701

opakowanie: 100 lub 500 szt.

HOSPA Ø 4.0

→ Część dolna RV/U-T3
z wyrównaniem tolerancji ±1,5 mm

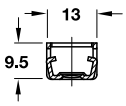

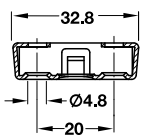

> materiał: stal
> gniazdo: krzyżowe PZ2
> montaż: do przykręcania

powierzchnia	nr artykułu
ocynkowana	262.72.953

opakowanie: 100 lub 1000 szt.

HOSPA Ø 4.0

Złącza korpusu Ixconnect

Złącze rozporowe Häfele Ixconnect SC 8/60

> jednoczęściowe złącze
> może być stosowany jako łącznik korpusu do dużych mebli
> prosty i szybki montaż
> rozłączalne połączenie

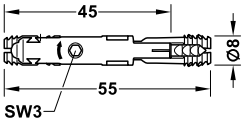

> zastosowanie:	do ukrytego montażu w materiałach takich jak MDF, płyta wiórowa
> do grubości płyty:	od 15 mm
> montaż:	umieszczamy złącze w odpowiednio przygotowanych gniazdach o śred. Ø 8 mm, rozszerzenie złącza następuje poprzez obrót śruby napinającej z gniazdem sześciokątnym SW3 o 180°

wiercenia

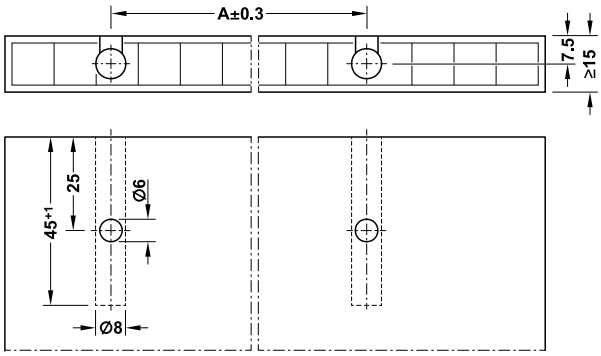

otworowanie wieńca
Ø 8 mm wywierć otwór
Ø 8 mm otwór może być od dołu lub od góry elementu

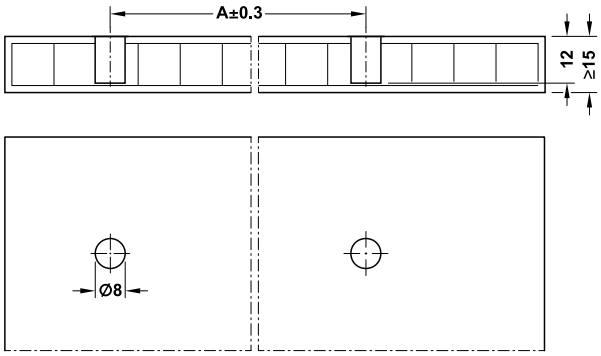

otworowanie ściany bocznej

Wskazówki
Szablon do wiercenia do Häfele Ixconnect SC 8/60 (nr art. 001.25.085) proszę zamawiać osobno.
zaślepki do otworów Ø 6 mm z trzonkiem 4 mm mogą być użyte przy grubości materiału ≥16 mm

materiał	powierzchnia/kolor	nr artykułu
tworzywo sztuczne/znal	czerwony/szary	262.11.117

opakowanie: 100, 2000 lub 64000 sztuk

Montaż

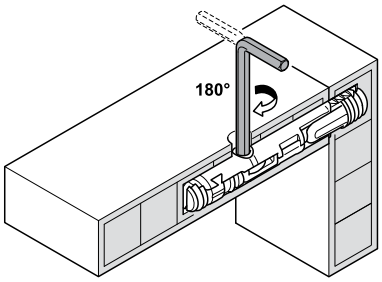

1. połącz elementy ze złączem
2. obrót o 180°: łącznik się rozpiera, a elementy pozostają zespolone

→ Szablon do wiercenia

> zastosowanie:	do precyzyjnego wiercenia w ścianie bocznej i wieńcach
> dla grubości materiału:	15,16,18 i 19 mm
> tuleja wiertła:	Ø 8 mm

	nr artykułu
szablon do wiercenia	001.25.085

opakowanie: 1 sztuka

Złącza Lamello Invis Mx2

Złącze skręcane magnetycznie Lamello Invis Mx2

niewidoczny jak klejony, elastyczny jak przykręcany

- perfekcyjna estetyka, kompletnie niewidoczne
- mocne połączenie śrubowe o masie 250 kg na złączkę, siła docisku złącza za pomocą śruby ze stali nierdzewnej M5
- możliwy wielokrotny i szybki, montaż i demontaż połączeń
- dokładnie i mocno skręcone złącza bez dodatkowych ścisków

Zasada działania

- Aktywator MiniMag Lamello Invis Mx2 zamyka lub otwiera połączenie przy użyciu wkrętarki, której obroty są w zakresie 1200–1500 min^{-1}.
- Wirujące pole magnetyczne napędu MiniMag Lamello Invis Mx2 wkręca trzpień złącza M5 w wewnętrzny gwint nakrętki.
- Aby rozłączyć połączenie, wystarczy zmienić kierunek obrotu we wkrętarce.

→ Zestaw startowy Lamello Invis Mx2

Zakres dostawy

1 aktywator Lamello Invis Mx2 MiniMag
1 szablon perforowany Rasto wraz z 3 pinami pozycjonującymi
1 wiertło 12 mm z ogranicznikiem głębokości
1 nasuwana tuleja Invis Mx2
1 gniazdo wkręcane Invis Mx2
1 końcówka wkręcana Lamello Invis Mx2
1 wałek sprężynowy
20 złączy Lamello Invis Mx2
1 wkrętak
1 Systainer®

	nr artykułu
zestaw startowy Lamello Invis Mx2	267.91.111

opakowanie: 1 zestaw

→ Złącze Lamello Invis Mx2

- zastosowanie: do łączenia drewna i materiałów drewnopochodnych
- materiał: znal, stal nierdzewna
- montaż: do wkręcania

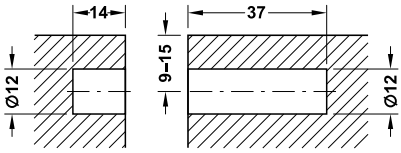

Wymiary wiercenia

	nr artykułu
złącze Lamello Invis Mx2	267.91.112

opakowanie: 4 lub 20 sztuk

Wskazówka dotycząca zamówienia

1 sztuka = 1 para

Złącza Lamello Invis Mx2

→ Aktywator Lamello Invis MiniMag Mx2

> zastosowanie: aktywator do dokręcania i odkręcania złącz

Zakres dostawy
1 Lamello Invis Mx2 MiniMag
1 końcówka wkręcana Lamello Invis Mx2

	nr artykułu
aktywator Lamello Invis MiniMag Mx2	267.91.118

opakowanie: 1 sztuka

→ Końcówka wkręcana Lamello Invis Mx2

> zastosowanie: do zakręcania złącz
> materiał: stal

	nr artykułu
końcówka wkręcana Lamello Invis Mx2	267.91.149

opakowanie: 1 sztuka

Pomoc montażowa Lamello Invis Mx2

→ Szablon do wiercenia Lamello Rasto Basic

> zastosowanie: do wyznaczania i wiercenia otworów pod złącza Lamello Invis Mx2, bez pomiaru, dla prawie każdego kształtu
> wersja: z 3 pinami pozycjonującym z 180 otworami

Stosowanie

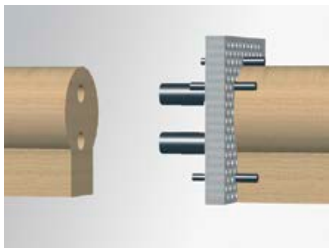

> Precyzyjne i efektywne wiercenie bez mierzenia i zaznaczania na elemencie.
> Rasto bazuje na wykorzystaniu bolców pozycjonujących jako ograniczników zamiast mierzenia pozycji poszczególnych otworów. Otwory są zawsze względem siebie dopasowane, ponieważ ustawienie bolców pozycjonujących nie ulega zmianie.
> Przeźroczystość szablonu Rasto umożliwia perfekcyjne wyrównanie położenia na elemencie lub szczelinie.
> Ponad 180 otworów do pozycjonowania pozwala na wykorzystanie Rasto niezależnie od kształtu, grubości czy wielkości elementu.

Zakres dostawy
1 perforowana płytka, przeźroczysta
4 tuleje wiertarskie o średnicy 5, 8, 10 oraz 12 mm
3 piny pozycjonujące
1 śruba mocująca

	nr artykułu
szablon Lamello Rasto Basic	001.26.610

opakowanie: 1 zestaw

Złącza Lamello

Złącza do korpusów Lamello Clamex P-14/10

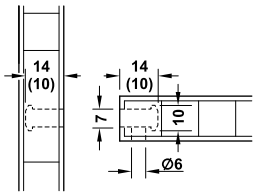

Clamex P-14 (P-10)

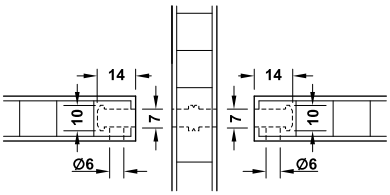

Clamex P Medius 14/10

Montaż
1. Wyfrezować rowek 7 mm z podcięciem na złącze
2. Wywiercić otwór 6 mm dla elementu dociągającego
3. Włożyć złącza
4. Połączyć elementy i dociągnąć kluczem imbusowym SW 4

P-System

Wskazówki
> W rowki P-Systemu, jako uzupełnienie Clamex P-14 idealnie pasuje lamela Bisco P.
> Frezarka Lamello Zeta P2 i wymagany frez profilowy konieczny do wykonania gniazd P-System.
> W przypadku seryjnej produkcji, możliwość wykonania gniazd profilowych maszynami CNC wyposażonych w odpowiedni frez i oprzyrządowanie.

> szybka instalacja
> mocne zakotwiczenie bez klejenia i przykręcania
> możliwość częstego montażu i demontażu połączeń, dobre dla ciągłego użytkowania np. w budowie stoisk targowych
> możliwa regulacja boczna

> zastosowanie: łączenie powierzchni płaskich, narożników i ścianek środkowych oraz elementów pod dowolnym kątem w zakresie od 30° do 180°, do drewna litego i materiałów płytowych

→ Złącze Clamex P-14/10

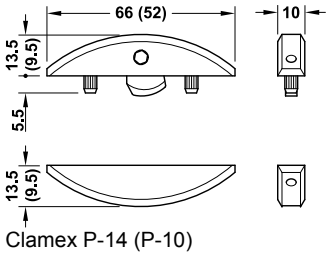

Clamex P-14 (P-10)

> materiał: tworzywo sztuczne, rygiel: znal
> narzędzia: klucz imbusowy SW 4
> regulacja ustawienia: wzdłużna ±1,5 mm

	dla grubości materiału	Opakowanie 80 szt.	300 szt.	1000 szt.
Clamex P-14	od 16 mm	267.91.186	267.91.136	267.91.166
Clamex P-10	od 13 mm	267.91.180	267.91.130	–

Informacja o zamówieniu
1 sztuka = 1 para

	nr artykułu
Clamex P-14 zestaw startowy	267.91.127

zakres dostawy
80 par złącz P-14 i 1 szablon do wiercenia 001.26.603

→ Złącza Clamex P-14/10 Medius
do przegród środkowych

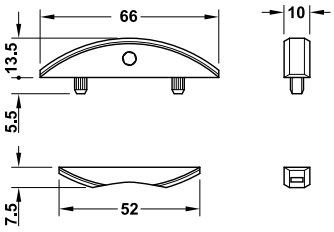

Clamex P Medius 14/10

> materiał: tworzywo sztuczne, rygiel: znal
> narzędzia: klucz imbusowy SW 4
> regulacja ustawienia: wzdłużna ±1 mm

	opakowanie 80 szt.	300 szt.
Clamex P-14/10 Medius	267.91.188	267.91.138

→ Zaślepki
dla średnicy otworu 6 mm

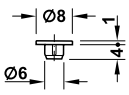

Kolor	nr artykułu
brąz, RAL 8007	045.00.158
kolor sosny, RAL 1014	045.00.159
kolor buku, RAL 1011	045.00.358
grafitowy czarny, RAL 9011	045.00.359
jasnoszary, RAL 7035	045.00.559
biały, RAL 9010	045.00.759

opakowanie: 100 lub 500 szt.

Złącza Lamello

Złącza Lamello Tenso P-14

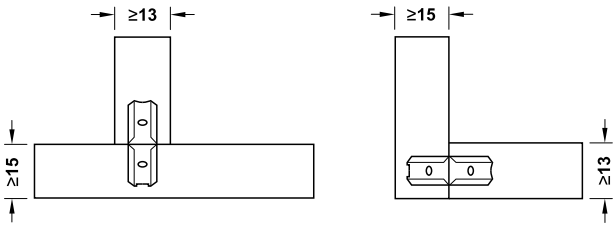

Idealna pomoc w klejeniu:
> bez użycia ścisków lub prasy
> połączenie jest całkowicie niewidoczne
> uproszczone przechowywanie i transport elementów

Zalety zastosowania z klinem rozporowym:
> wymaga użycia mniejszej siły podczas łączenia
> większa tolerancja przesuwu podczas montażu
> bezproblemowy montaż w przypadku zastosowania kliku złączek Tenso w jednym elemencie

P-System

Wskazówki
> Złączkę należy stosować zawsze razem z klejem.
> Możliwe testowe połączenie z Bisco P-14.
> Wymaga frezowania gniazd wzdłużnych za pomocą frezarki Lamello Zeta P2 lub obrabiarek CNC.

> zastosowanie:	korpusy mebli, okładziny ścian, wyposażenie mebli sklepowych, montaż szuflad, frontów
> materiał:	tworzywo sztuczne
> głęb. frezowania:	14 mm
> tolerancja montażu:	wzdłużna ±1 mm
> siła docisku:	15 kg na złączkę

→ Złącze Lamello Tenso P-14

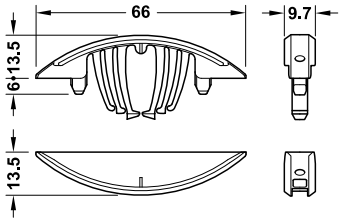

	Opakowanie 80 par	300 par
Złącze Lamello Tenso P-14	267.91.192	267.91.152

Informacja o zamówieniu
1 sztuka = 1 para

Wskazówka do zamówienia
Zastosowanie złączki Tenso z klinem rozporowym jest zalecane do większych elementów, w przypadku których konieczne jest jednoczesne użycie kilku złączek, a także do połączeń uciosowych.

→ Pakiet startowy Lamello Tenso P-14

Zakres dostawy
80 par złączy
80 szt. klin rozporowy
1 przyrząd montażowy

	nr artykułu
pakiet startowy Lamello Tenso P-14	267.91.151

opakowanie: 1 zestaw

→ Klin rozporowy Lamello Tenso P-14

Klin rozporowy

Przyrząd montażowy

Zakres dostawy
300 szt. klin rozporowy
1 przyrząd montażowy

	nr artykułu
klin rozporowy Lamello Tenso P-14	267.91.159

opakowanie: 300 sztuk

Montaż

Złącza Lamello

Pomoce do montażu Lamello-P-System
→ Ręczna frezarka Lamello Zeta P2

> najbardziej zaawansowana technologicznie frezarka do połączeń na obce pióro w P-System (Clamex, Clamex Medius, Tenso i Divario)

Właściwości
> przyjazna dla użytkownika
- poprzez automatyczne wyzwalanie funkcji frezowania,
- ze względu na niewielką wagę dzięki zwartej konstrukcji,
- oszczędność czasu i nowe możliwości konstrukcyjne

> niezawodny mechanizm odporny na zużycie
> możliwość wyłączenia funkcji frezowania gniazda profilowego, pozwala na wykorzystanie frezarki do frezowania standardowych połączeń na obce pióro

Zakres dostawy
1 frezarka Zeta P2
1 przykładnica kątowa
1 dysza ssąca 23 mm
1 adapter ssący 36 mm
1 płytka dystansowa 2 mm
1 płytka dystansowa 4 mm
1 zestaw narzędzi
1 przyrząd do wiercenia w tym wiertło do Clamex-P
18 par złącz Clamex-P
1 Systainer©

Proces frezowania

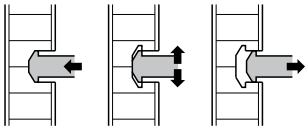

1 2 3

1 Zanurz frez na żądaną głębokość
2 Frezowanie rowka profilu, przesuwając go w górę i w dół
3 Wycofanie freza z obrabianego materiału

Dane techniczne	
Moc	1050 W
Napięcie	230 V
Obroty	9000 min^{-1}
Frez	do rowków profilowych 100 x 7 x 22 mm
Zęby	Z3
Maks. głęb. frezowania	20 mm
Waga	3,7 kg

	nr artykułu
Lamello Zeta P2 z frezem profilowym HM	002.18.003
Lamello Zeta P2 z diamentowym frezem profilowym	002.18.004

opakowanie: 1 zestaw

→ Frez profilowy 7 mm

Frez profilowy HM

Diamentowy frez profilowy

> zastosowanie: do rowków profilowych 7 mm, do złączy Clamex P i innych złącz P-System, do frezarki Lamello Zeta P2

	nr artykułu
frez profilowy HM 7 mm	002.18.009
diamentowy frez profilowy 7 mm	002.18.030

opakowanie: 1 sztuka

→ Szablon do wiercenia Clamex-P-System

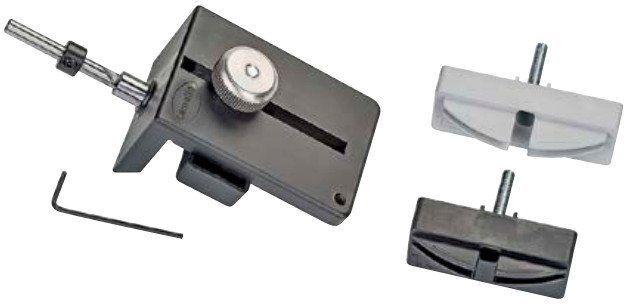

> zastosowanie: do wiercenia śruby dociskowej dla kątów 22,5°–108°, nadaje się do złącz Clamex P-10, P-14 i Medius

Zakres dostawy
1 przyrząd do wiercenia wraz z wiertłem

	nr artykułu
szablon do wiercenia Clamex-P-System	001.26.603

opakowanie: 1 sztuka

Złącza Lamello

Złącza Lamello Clamex S

> zastosowanie:	łączenie powierzchni płaskich, narożników i ścianek środkowych oraz elementów pod dowolnym kątem w zakresie od 30° do 180°, do drewna litego i materiałów płytowych
> dla grubości:	od 16 mm
> materiał:	tworzywo sztuczne, rygiel: znal
> narzędzia:	klucz imbusowy SW 4
> regulacja ustawienia:	wzdłużna ±1 mm (max ±1,25 mm)

- > prosty montaż z wykorzystaniem dowolnej frezarki do połączeń Lamello
- > możliwość częstego montażu i demontażu połączeń, dobre dla ciągłego użytkowania np. w budowie stoisk targowych
- > duża wytrzymałość połączenia na skręcanie, dzięki zastosowaniu kołków prowadzących
- > możliwa regulacja boczna
- > brak wystających części złączki na powierzchni elementu umożliwia ich sztaplowanie

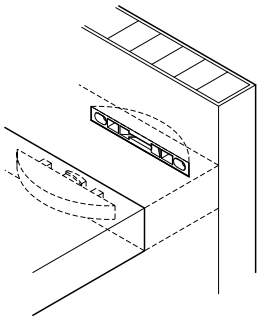

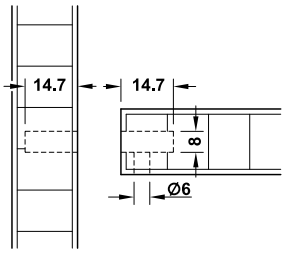

Montaż

1. Frezowanie gniazda o szer. 8 mm
2. Wiercenie otworu 6 mm dla elementu napinającego
3. Przykręcenie złączki Clamex S-18 wkrętami 3 x 15 mm
4. Połączyć elementy i dokręcić kluczem imbusowym SW 4

→ Złącze Clamex S

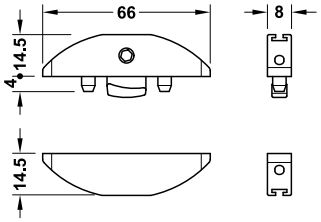

Zakres dostawy
Opakowanie:
> 18 par złączy, w tym 75 szt. wkrętów 3 x 15 mm
> szablon do rysowania 90°, klucz imbusowy SW 4

wersja	opakowanie	nr artykułu
Clamex z ryglem wykonanym ze znalu	1 opakowanie	267.91.121
	80 par	267.91.172
	300 par	267.91.122

Wskazówka do zamówienia
Do frezowania zalecany frez o grubości 8 mm jako element dodatkowy, odpowiedni do wszystkich frezarek Lamello.
Przy stosowaniu jako łącznik ukośny, przyrząd do wiercenia z wiertłem spiralnym Clamex S, zamawiaj osobno.

→ Frez z płytkami wymiennymi 8 mm

> zastosowanie:	do frezowania rowków 8 mm, do wszystkich frezarek Lamello
> wymiary:	100 x 22 x 8 mm

	nr artykułu
frez z płytkami wymiennymi 8 mm	006.89.020

opakowanie: 1 sztuka

→ Szablon do wiercenia Clamex S

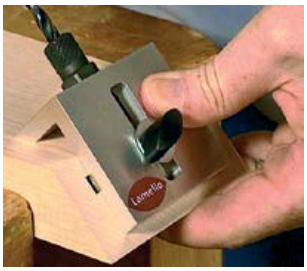

> zastosowanie:	do wiercenia pod połączenia ukośne w zakresie 30°–150°

	nr artykułu
szablon do wiercenia z wiertłem	001.26.600

opakowanie: 1 sztuka

Lamelle

Złączka do wyrównania Lamello Bisco P-14

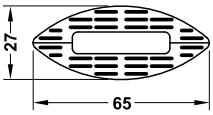

> materiał: tworzywo sztuczne
> zastosowanie: do wyrównania, osiowania i wstępnego montażu w systemach P-14, rowki systemowe jako element łączący z wykorzystaniem białego kleju
> kolor: czarny

Zalety i właściwości
Idealny do stosowania jako dodatkowe uzupełnienie do złączek Clamex i Tenso w systemie P-14.
Struktura powierzchni umożliwia wykorzystanie Bisco jako normalnej złączki podczas klejenia elementów z użyciem kleju białego.
Boczna tolerancja przesuwu ±2mm.

Grubość mm	nr artykułu
7	267.91.133

opakowanie: 50 lub 300 sztuk

Złączka wczepiana Lamello K 20

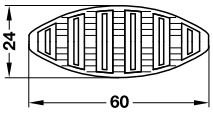

> materiał: tworzywo sztuczne
> zastosowanie: pomoc montażowa przy trudnych do mocowania elementach, bez kleju w połączeniu ze złączką drewnianą.
> kolor: czarny

Stosowanie
W przypadku wszelkiego rodzaju połączeń płytkowych można umieścić jedną lub dwie lamele kierunkowe K 20 pomiędzy lamelami drewnianymi.

grubość mm	nr artykułu
4,5	267.91.020

opakowanie: 250 sztuk

Lamela drewniana

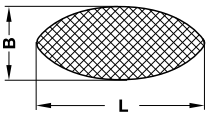

> materiał: drewno bukowe
> grubość: 4 mm

Wielkość	Głęb. nutu mm	Długość L mm	Szerokość B mm	nr artykułu
0	8	47	15	267.90.000
10	10	53	19	267.90.010
20	12	56	23	267.90.020

opakowanie: 100 lub 1000 sztuk

Złącza do blatów roboczych

Złącze do blatów QUICK ∅35 mm

> materiał:	tworzywo sztuczne, stal
> możliwość regulacji:	ręcznie, przy pomocy klucza imbusowego lub wkrętarki
> grubość łączonych materiałów:	>25 mm
> wersja:	64, 100 i 150 mm

	nr artykułu
złącze QUICK 64 mm	262.96.230
złącze QUICK 100 mm	262.96.232
złącze QUICK 150 mm	262.96.231
mocowanie przeciwległe (puszka)	262.96.239

opakowanie: 1 szt.

schemat wiercenia Quick 150 mm

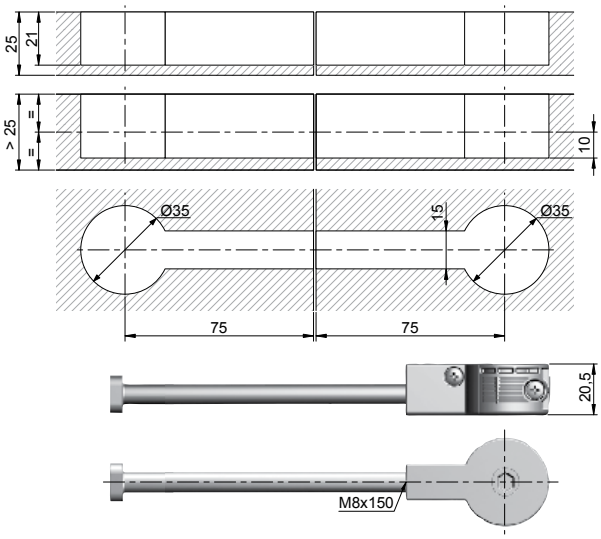

schemat wiercenia Quick 64 mm

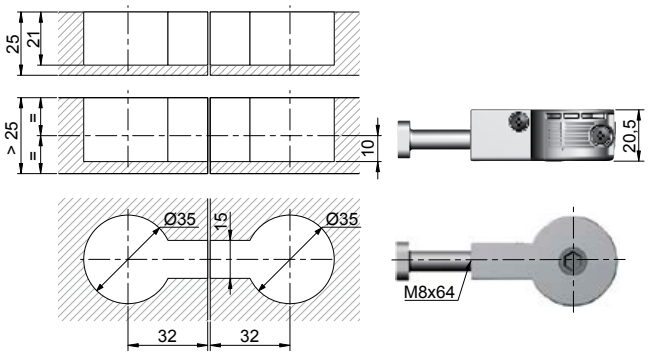

Instalacja

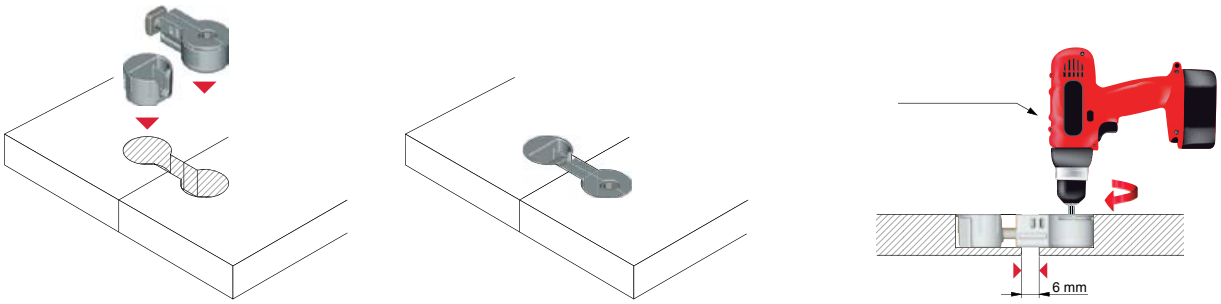

Złącza do blatów roboczych

Złącze do blatów roboczych Maxifix 35

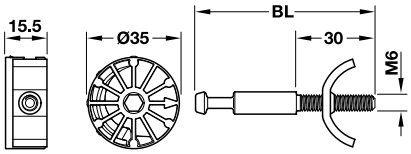

> zastosowanie: do dwóch płyt łączonych czołowo lub płyt z uciosem
> materiał: złączka: znal, trzpień i podkładka blokująca: stal
> powierzchnia: złączka: surowa, trzpień i podkładka blokująca: ocynkowana
> wersja: trzpień i podkładka blokująca są wstępnie zmontowane
> montaż: do wpuszczania, z szybkim zaciśnięciem
> gniazdo: sześciokątne SW6

Schemat wierceń

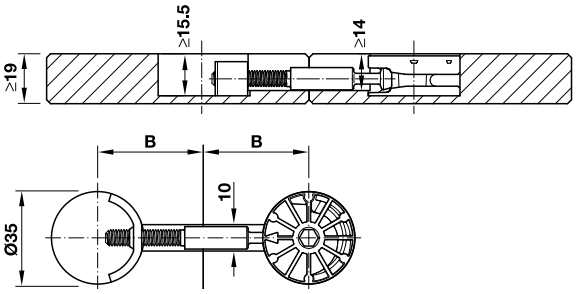

Zakres dostawy
1 złączka Maxifix 35
1 trzpień łączący
1 podkładka blokująca

do grubości płyty mm	długość trzpienia BL mm	wymiar wierceń B mm	nr artykułu
min. 19	68,5	32–41	262.87.041
	154,5	75–84	262.87.042

opakowanie: 10 szt.

Złącze do blatów roboczych

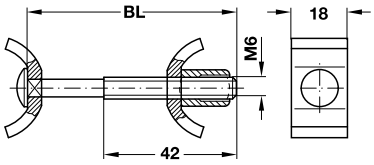

> materiał: stal
> powierzchnia: ocynkowana
> montaż: wpuścić złącze w płyty robocze i dociągnąć za pomocą klucza.

Schemat wierceń

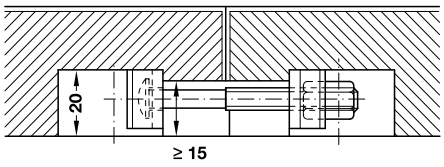

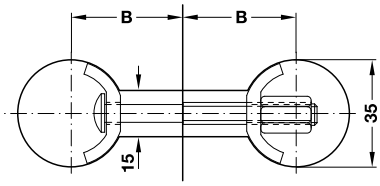

długość trzpienia BL mm	wymiar wierceń B mm	nr artykułu
65	32–41	262.96.211
150	75–84	262.96.220

opakowanie: 50 lub 200 szt.

Złącza do blatów roboczych

Złącza do blatów roboczych do dociągania wkrętarką akumulatorową

dla otworu o średnicy 25 mm

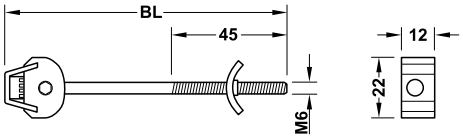

Uwaga
Wkrętarkę akumulatorową używać z najniższym poziomem momentu obrotowego, moment dociągający maks. 7 Nm.

> zastosowanie:	do dwóch płyt łączonych czołowo lub płyt z uciosem; do cienkich płyt
> materiał:	obudowa: znal i tworzywo sztuczne, trzpień i podkładka blokująca: stal
> powierzchnia:	obudowa, trzpień i podkładka blokująca: ocynkowane
> wersja:	trzpień i podkładka blokująca wstępnie zmontowane
> montaż:	do wpuszczania, z szybkim zaciśnięciem
> gniazdo:	sześciokątne SW4

Schemat wierceń

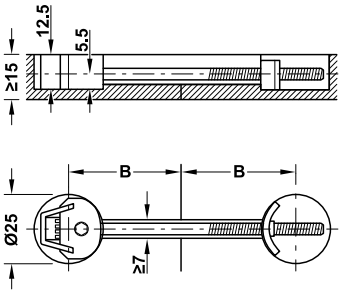

do grubości płyty mm	długość trzpienia BL mm	wymiar wierceń B mm	nr artykułu
≥ 15	102	42-49	262.96.946

opakowanie: 25 szt.

Złącza do blatów roboczych do dociągania wkrętarką akumulatorową

dla otworu o średnicy 35 mm

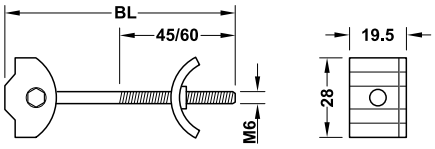

Uwaga
Wkrętarkę akumulatorową używać z najniższym poziomem momentu obrotowego, moment dociągający maks. 10 Nm.

> zastosowanie:	do dwóch płyt łączonych czołowo lub płyt z uciosem
> materiał:	obudowa: znal i tworzywo sztuczne, trzpień i podkładka blokująca: stal
> powierzchnia:	obudowa, trzpień i podkładka blokująca: ocynkowane
> wersja:	trzpień i podkładka blokująca wstępnie zmontowane
> montaż:	do wpuszczania, z szybkim mocowaniem
> gniazdo:	sześciokątne SW5

Schemat wierceń

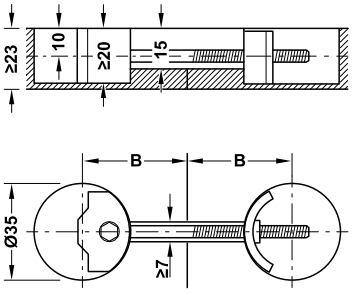

do grubości płyty mm	długość trzpienia BL mm	wymiar wierceń B mm	nr artykułu
≥ 23	81	33-44	262.96.844
	165	73-86	262.96.841

opakowanie: 25 szt.

Złącza śrubowe z gwintem M6

Śruby łączące i tulejki do otworu przelotowego o średnicy 8 mm

→ Złącze śrubowe 2-częściowe, z gwintem M6, radełkowane

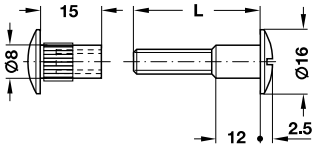

> materiał: stal
> powierzchnia: ocynkowana
> kształt łba: grzybkowy
> gniazdo: z nacięciem płaskim

Zakres dostawy
1 wkręt
1 tulejka, radełkowana

długość L mm	do grubości płyty mm	nr artykułu
28	34–41	267.07.902
32	37–44	267.07.903

opakowanie: 100 szt.

Tulejka, z gwintem wewnętrznym M6

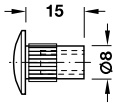

radełkowana,
bez nacięcia
na wkrętak

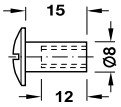

nieradełkowana,
z płaskim nacięciem
na wkrętak

> materiał: stal
> powierzchnia: ocynkowana
> kształt łba: grzybkowy
> gniazdo: z nacięciem płaskim i bez nacięcia

długość L mm	wersja	nr artykułu
15	radełkowana, bez nacięcia na wkrętak płaski	267.07.910
	nieradełkowana, z nacięciem na wkrętak płaski	267.07.911

opakowanie: 100 lub 1000 szt.

złącze śrubowe z gwintem M6, 2-częściowe

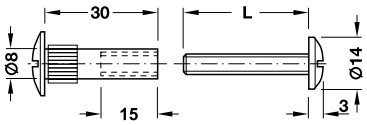

> materiał: stal
> kształt łba: grzybkowy
> gniazdo: krzyżowe PZ z nacięciem płaskim

Zakres dostawy
1 wkręt
1 tulejka, radełkowana

długość L mm	do grubości płyty mm	niklowana
15	32–42	267.05.702
20	36–46	267.05.703
30	46–56	267.05.704
40	56–65	267.05.705
50	65–76	267.05.706
60	76–86	267.05.707

opakowanie: 100 szt.

złącze śrubowe z gwintem M6, 2-częściowe

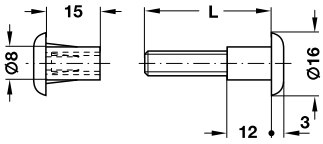

> materiał: śruba łącząca: stal, tulejka: tworzywo sztuczne
> powierzchnia: śruba łącząca: surowa
> kolor: tulejka: biała
> gniazdo: z nacięciem płaskim

Zakres dostawy
1 wkręt
1 tulejka

długość L mm	do grubości płyty mm	kolor	nr artykułu
28	30–39	biały	267.06.722
34	34–43	biały	267.06.723

opakowanie: 100 szt.

Tulejka

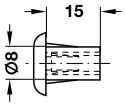

> materiał: tworzywo sztuczne
> gniazdo: z nacięciem płaskim

długość mm	kolor	nr artykułu
15	biały	267.06.740

opakowanie: 100 lub 500 szt.

System Keku

Okucie do zawieszania Keku
> nie wolno stosować rozpuszczalników chemicznych ani agresywnych smarów
> nie wolno ustawiać poprzez uderzanie

> zastosowanie: mocowanie paneli do konstrukcji ramowych
> materiał: tworzywo sztuczne (poliwęglan)
> kolor: czarny
> zakres temperatur: –100 do +135°C
> do mocowania w otworach o rozstawie 32 mm

Okucie do zawieszania Häfele Keku

→ Część mocowana do ramy EH

do przykręcania do konstrukcji wsporczych

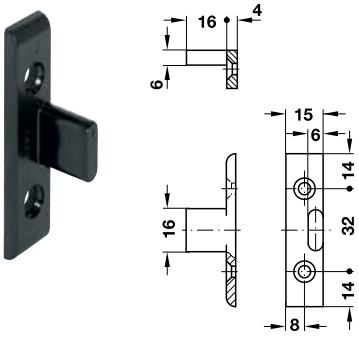

Montaż

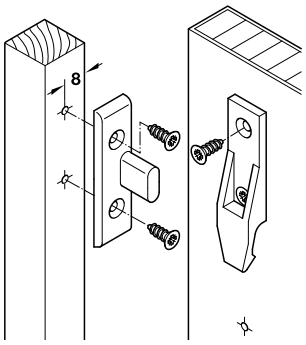

montaż	nr artykułu
na wkręty do płyt wiórowych z łbem stożkowym, średn. 4,0 mm	262.49.365
przy pomocy wkrętów do drewna Varianta z łbem stożkowym, średn. 3,0 lub 5,0 mm	262.49.366

opakowanie: 200 szt.

do wpuszczania we wpust i przykręcania do konstrukcji wsporczych

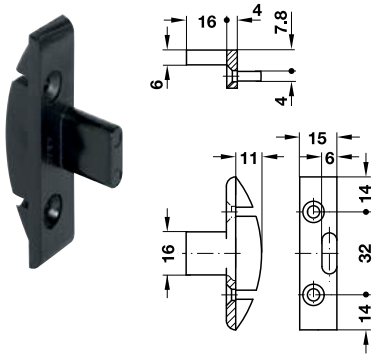

Montaż

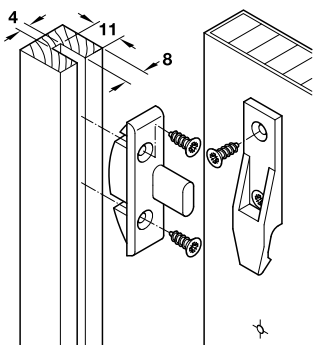

montaż	nr artykułu
przy pomocy wkrętów do płyt wiórowych z łbem stożkowym, średn. 4,0 mm	262.49.360

opakowanie: 200 szt.

→ Część mocowana do ramy Keku EHS

do przykręcania do konstrukcji wsporczych, z prowadzeniem bocznym

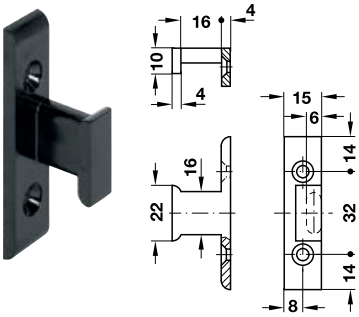

Montaż

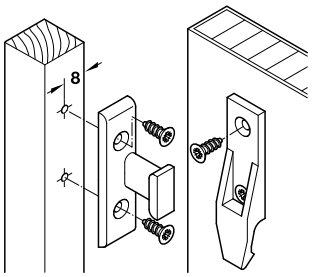

montaż	nr artykułu
na wkręty do płyt wiórowych z łbem stożkowym, średn. 4,0 mm	262.49.367
przy pomocy wkrętów do drewna Varianta z łbem stożkowym, średn. 3,0 lub 5,0 mm	262.49.368

opakowanie: 200 szt.

Działanie
Prowadzenie boczne
> zabezpiecza element przed przesunięciami bocznymi
> utrzymuje równoległość krawędzi elementów
> poprzez płytę stanowi połączenie poprzeczne

System Keku

Okucie do zawieszania Keku
→ Części mocowane do płyty

> montaż: do przykręcania do paneli za pomocą wkrętu do płyt wiórowych o średnicy 4 mm lub wkrętów do drewna Varianta o średnicy 3 mm lub 5 mm

Uwaga
Jednoczesne zastosowanie części mocowanych do płyty z noskiem ustalającym i bez noska przy jednym panelu ogranicza funkcję zatrzaskiwania się całego panelu.

z noskiem ustalającym

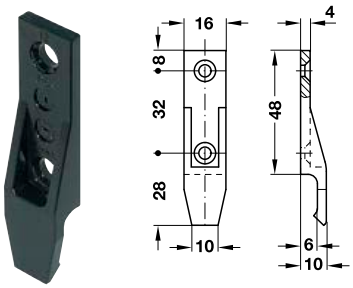

montaż	nr artykułu
na wkręty do płyt wiórowych z łbem stożkowym, średn. 4,0 mm	262.49.356
przy pomocy wkrętów do drewna Varianta z łbem stożkowym, średn. 3,0 lub 5,0 mm	262.49.357

opakowanie: 200 szt.

bez noska ustalającego, do paneli często demontowanych

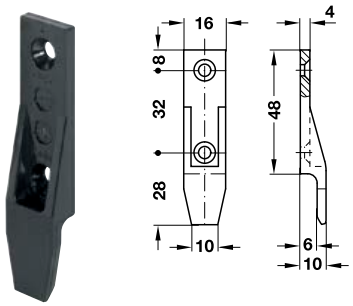

montaż	nr artykułu
na wkręty do płyt wiórowych z łbem stożkowym, średn. 4,0 mm	262.49.350
na wkręty Varianta z łbem stożkowym, średn. 3,0 lub 5,0 mm	262.49.351

opakowanie: 200 szt.

→ Część mocowana do płaszczyzny EH

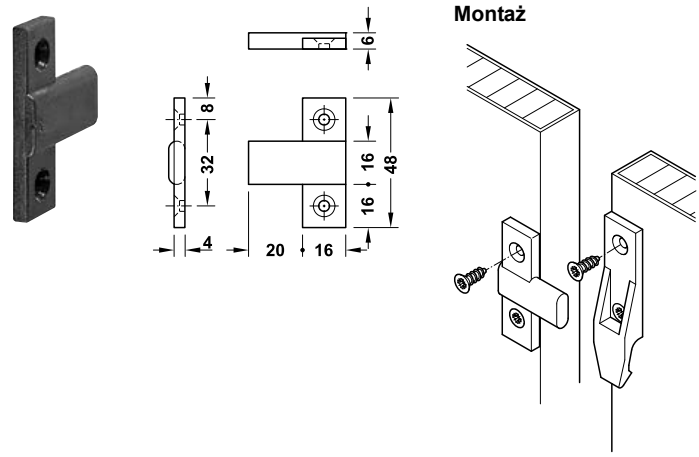

montaż	nr artykułu
przy pomocy wkrętów do płyt wiórowych z łbem stożkowym, średn. 4,0 mm	262.49.358
przy pomocy wkrętów do drewna Varianta z łbem stożkowym, średn. 3,0 lub 5,0 mm	262.49.359

opakowanie: 200 szt.

→ Część mocowana do płaszczyzny EHS

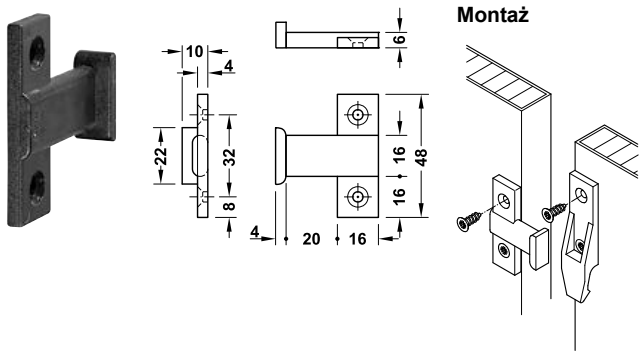

montaż	nr artykułu
przy pomocy wkrętów do płyt wiórowych z łbem stożkowym, śred. 4,0 mm	262.49.369
przy pomocy wkrętów do drewna Varianta z łbem stożkowym, śred. 3,0 lub 5,0 mm	262.49.370

opakowanie: 200 szt.

System Keku

Okucie do nasuwania Keku

Okucie do nasuwania Keku
> nie wolno stosować rozpuszczalników chemicznych ani agresywnych smarów
> nie wolno ustawiać poprzez uderzanie
> nie nadaje się do obciążeń podwieszanych, np. do płyt sufitowych

> zastosowanie: mocowanie paneli do konstrukcji ramowych
> materiał: tworzywo sztuczne (poliwęglan)
> kolor: czarny
> zakres temperatur: –100 do +135°C
> do mocowania w otworach o rozstawie 32 mm

→ Część mocowana do ramy AS
do przykręcania do konstrukcji wsporczych

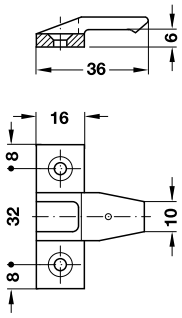

Montaż

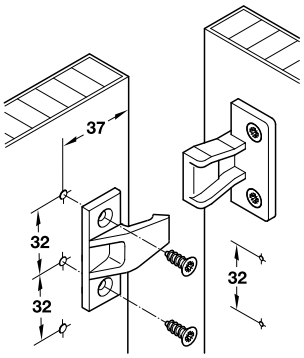

montaż	nr artykułu
przy pomocy wkrętów do płyt wiórowych z łbem stożkowym, średn. 4,0 mm	262.50.368
przy pomocy wkrętów do drewna Varianta z łbem stożkowym, średn. 3,0 lub 5,0 mm	262.50.377

opakowanie: 200 szt.

→ Część mocowana do ramy ASR
do przykręcania do konstrukcji wsporczych

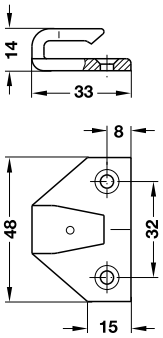

Montaż

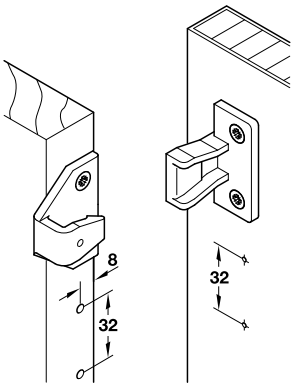

montaż	nr artykułu
na wkręty do płyt wiórowych z łbem stożkowym, średn. 4,0 mm	262.50.390
przy pomocy wkrętów do drewna Varianta z łbem stożkowym, średn. 3,0 lub 5,0 mm	262.50.391

opakowanie: 200 szt.

→ Część mocowana do płyty AS
do przykręcania do paneli

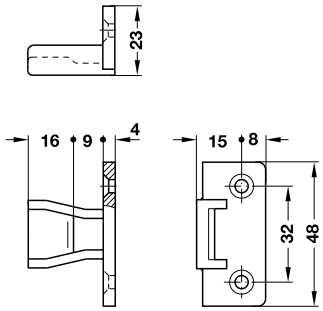

montaż	nr artykułu
na wkręty do płyt wiórowych z łbem stożkowym, średn. 4,0 mm	262.50.359
przy pomocy wkrętów do drewna Varianta z łbem stożkowym, średn. 3,0 lub 5,0 mm	262.50.358

opakowanie: 200 szt.

System Keku

Okucie Keku AD

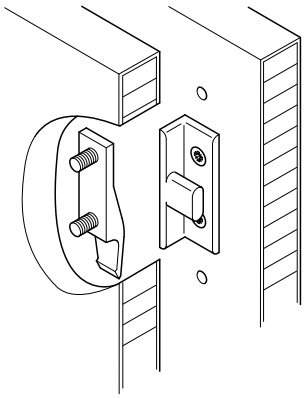

Okucie łączące Keku AD
> nie wolno stosować rozpuszczalników chemicznych ani agresywnych smarów
> nie wolno ustawiać poprzez uderzanie

Zastosowanie
Okucia Keku AD stosuje się w przypadku:
> nakładania izolacji akustycznej na płytę drzwi
> dwupowłokowej konstrukcji drzwiowej
> podwajania ścian szaf w obrębie wnęki za drzwiami
> łączenia elementów ram
> sprzęgania elementów
> wykonywania elementów warstwowych Sandwich
> wbudowywania lekkich ścianek działowych
> mocowania elementów ściennych (konstrukcja kabin)
> konstrukcji drzwi w budownictwie płytowym

> materiał: tworzywo sztuczne (poliwęglan)
> kolor: czarny
> zakres temperatur: –100 do +135°C
> do mocowania w otworach o rozstawie 32 mm

→ Część kątowa AD

AD 15 do odległości pomiędzy płytami 15 mm, do przykręcania na konstrukcjach wsporczych

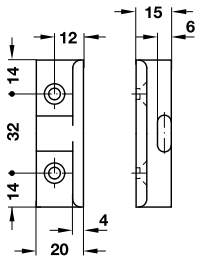

Montaż

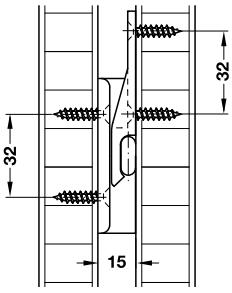

montaż	nr artykułu
przy pomocy wkrętu do płyt wiórowych z łbem stożkowym, średn. 4,0 mm	262.51.380
przy pomocy wkrętów do drewna Varianta z łbem stożkowym, średn. 3,0 lub 5,0 mm	262.51.381

opakowanie: 200 szt.

AD 30 do odległości pomiędzy płytami 30 mm

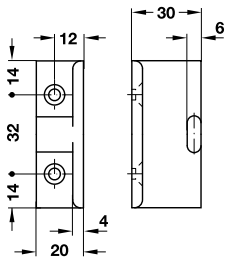

Montaż

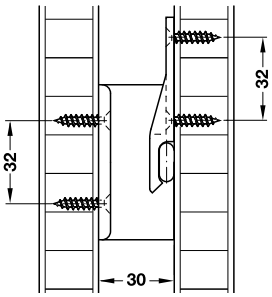

montaż	nr artykułu
przy pomocy wkrętu do płyt wiórowych z łbem stożkowym, średn. 4,0 mm	262.51.390
przy pomocy wkrętów do drewna Varianta z łbem stożkowym, średn. 3,0 lub 5,0 mm	262.51.391

opakowanie: 200 szt.

→ Część mocowana do płaszczyzny

z noskiem ustalającym, do przykręcania do paneli

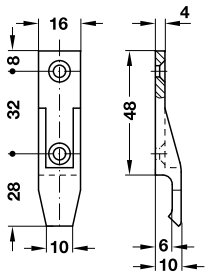

montaż	nr artykułu
na wkręty do płyt wiórowych z łbem stożkowym, średn. 4,0 mm	262.49.356
przy pomocy wkrętów do drewna Varianta z łbem stożkowym, średn. 3,0 lub 5,0 mm	262.49.357

opakowanie: 200 szt.

System Keku

Płytka dystansowa EH 1,5 mm
z możliwością układania w stos, samoblokująca

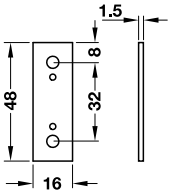

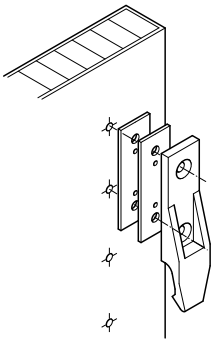

> zastosowanie: płytka dystansowa do części mocowanych do płyty EH
> materiał: poliwęglan (PC)
> kolor: czarny

montaż	nr artykułu
na wkręty do płyt wiórowych z łbem stożkowym, średn. 4,0 mm	262.49.353
na wkręty do drewna Varianta z łbem stożkowym, średn. 3,0 lub 5,0 mm	262.49.355

opakowanie: 400 szt.

Płytka dystansowa AS 1,5 mm
z możliwością układania w stos, samoblokująca

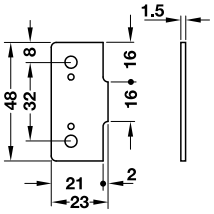

> zastosowanie: płytka dystansowa do części mocowanych do płyty AS
> materiał: poliwęglan (PC)
> kolor: czarny

montaż	nr artykułu
na wkręty do płyt wiórowych z łbem stożkowym, średn. 4,0 mm	262.50.352
na wkręty do drewna Varianta z łbem stożkowym, średn. 3,0 mm lub 5,0 mm	262.50.354

opakowanie: 400 szt.

Podpórki do półek drewnianych do osadzania w otworze o średnicy 5 mm

→ znal

> wykonanie: z dwoma zaczepami klinującymi
> montaż: do mocowania na wcisk

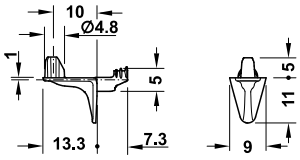

> wersja: z czopem do wciskania zabezpieczającym półkę
> udźwig: M = 15,6 kg
> norma: wg normy DIN EN 16337:2013-08 z płytą oporową 1,7 kg, tzn. nośność 62,4 kg przy zastosowaniu 4 podpórek

powierzchnia	nr artykułu
niklowana	282.24.727

opakowanie: 500 lub 2000 szt.

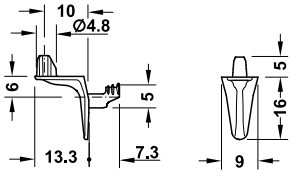

> wersja: z czopem do wciskania zabezpieczającym półkę
> udźwig: M = 15,6 kg
> norma: wg normy DIN EN 16337:2013-08 z płytą oporową 1,7 kg, tzn. nośność 62,4 kg przy zastosowaniu 4 podpórek

powierzchnia	nr artykułu
niklowana	282.24.728

opakowanie: 500 lub 2000 szt.

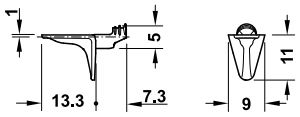

> udźwig: M = 9,4 kg
> norma: wg normy DIN EN 16337:2013-08 z płytą oporową 1,7 kg, tzn. nośność 37,6 kg przy zastosowaniu 4 podpórek

powierzchnia	nr artykułu
niklowana	282.24.717

opakowanie: 500 lub 2000 szt.

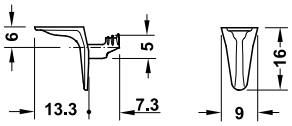

> udźwig: M = 9,4 kg
> norma: wg normy DIN EN 16337:2013-08 z płytą oporową 1,7 kg, tzn. nośność 37,6 kg przy zastosowaniu 4 podpórek

powierzchnia	nr artykułu
niklowana	282.24.718

opakowanie: 500 lub 2000 szt.

→ Podpórki do półek drewnianych, do przykręcania w otworze o średnicy 5 mm

> wersja: z gwintem i czopem do wciskania zabezpieczającym półkę
> montaż: do wciskania i przykręcania
> udźwig: M = 15,6 kg
> norma: wg normy DIN EN 16337:2013-08 z płytą oporową 2,5 kg, tzn. nośność 62,4 kg przy zastosowaniu 4 podpórek

Uwaga
Przeznaczone tylko do zastosowania w płycie wiórowej.

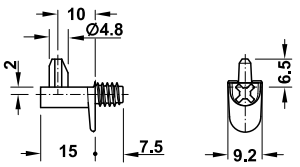

powierzchnia	nr artykułu
niklowana	282.26.706

opakowanie: 100 lub 1500 szt.

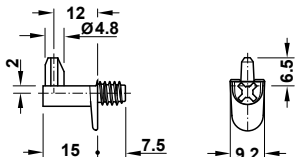

powierzchnia	nr artykułu
niklowana	282.26.701

opakowanie: 100 lub 1500 szt.

Podpórki do półek drewnianych do osadzania w otworze o średnicy 5 mm

→ stal, udźwig 80 kg (według normy DIN EN 1727:1998-06)

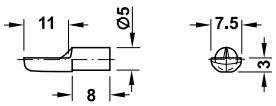

Uwaga
Z zaczepem zabezpieczającym przed przesuwaniem się półki.

powierzchnia	nr artykułu
niklowana	282.04.712

opakowanie: 500 lub 2000 szt.

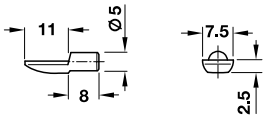

powierzchnia	nr artykułu
niklowana	282.04.711
mosiądzowana	282.04.515

opakowanie: 100 lub 2000 szt.

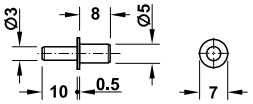

powierzchnia	nr artykułu
niklowana	282.43.727

opakowanie: 500 lub 5000 szt.

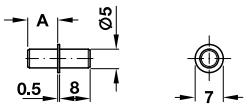

powierzchnia	opakowanie szt.	nr artykułu
ocynkowana, z połyskiem	1000 lub 5000	282.43.905
oksydowana	500 lub 2500	282.43.101

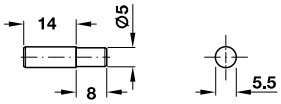

powierzchnia	nr artykułu
niklowana	282.42.702

opakowanie: 500 lub 2000 szt.

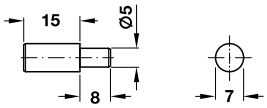

powierzchnia	nr artykułu
niklowana	282.38.708

opakowanie: 100 lub 1000 szt.

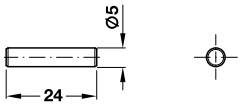

powierzchnia	nr artykułu
niklowana	282.40.708
mosiądzowana	282.40.502

opakowanie: 500 lub 2000 szt.

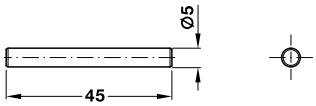

powierzchnia	nr artykułu
niklowana	282.41.705

opakowanie: 100 lub 500 szt.

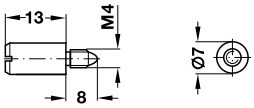

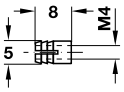

> wersja: z gwintem M4
> montaż: do wkręcania w mufę rozporową

powierzchnia	opakowanie szt.	nr artykułu
podpórka do półek		
niklowana	100 lub 500	282.39.705
mufa do otworu Ø 5 mm, mosiądz		
surowa	100,1000 lub 3000	051.45.004

Podpórki do półek drewnianych i szklanych
do osadzania w otworze o średnicy 5 mm

→ Znal

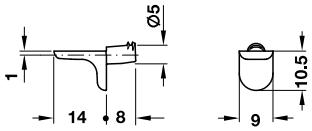

> udźwig: 15,6 kg na sztukę, testowana zgodnie z normą DIN EN 16337: 2013-08, nośność 62,4 kg przy zastosowaniu 4 podpórek
> materiał: znal
> montaż: do wciśnięcia w otwór o średnicy 5 mm

powierzchnia	nr artykułu
niklowana	282.24.710

opakowanie: 500 szt.

→ Znal, z czopem do mocowania półki

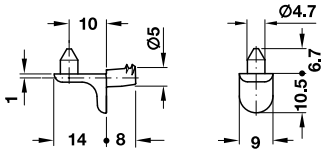

> wersja: z czopem zabezpieczającym półkę
> udźwig: 15,6 kg na sztukę, testowana zgodnie z normą DIN EN 16337: 2013-08, nośność 62,4 kg przy zastosowaniu 4 podpórek
> materiał: znal
> montaż: do wciśnięcia w otwór o średnicy 5 mm

powierzchnia	nr artykułu
niklowana	282.24.720

opakowanie: 500 szt.

→ Znal, z nakładką z tworzywa sztucznego

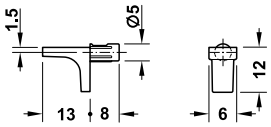

> wersja: z nakładką z tworzywa sztucznego
> materiał: odlew znalowy, nakładka: tworzywo sztuczne
> kolor: nakładka: przezroczysta
> montaż: do wciskania w otwory o średnicy 5 mm

powierzchnia	nr artykułu
niklowana	282.84.721

opakowanie: 100 lub 500 szt.

Podpórki do półek drewnianych lub szklanych,
do osadzania w otworach o średnicy 5 mm

→ tworzywo sztuczne

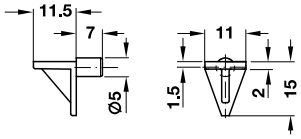

kolor	nr artykułu
biały	283.63.715

opakowanie: 100 lub 5000 szt.

→ tworzywo sztuczne z trzpieniem stalowym

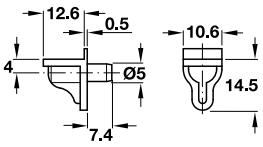

> udźwig: M = 3,1 kg tzn. udźwig 12,4 kg przy zastosowaniu 4 podpórek do półek
> norma: w oparciu o normę DIN EN 16337:2013-08 z płytą oporową 1,7 kg
> materiał: tworzywo sztuczne, trzpień: stal
> powierzchnia: trzpień: ocynkowana

kolor	nr artykułu
biały	282.12.705
przezroczysty	282.12.405

opakowanie: 500 lub 3000 szt.

→ stal, z otuliną

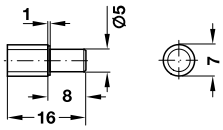

> materiał: stal, otulina: tworzywo sztuczne
> kolor: otulina: przezroczysta

powierzchnia	nr artykułu
ocynkowana	281.41.907

opakowanie: 100 lub 1000 szt.

→ znal, z tworzywową nakładką

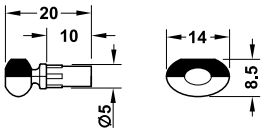

> powierzchnia: niklowana
> z zabezpieczeniem przed obracaniem

powierzchnia	długość L mm	nr artykułu
niklowana	10	282.02.300

opakowanie: 100 lub 3000 szt.

do przykręcania

→ znal, z tworzywową nakładką

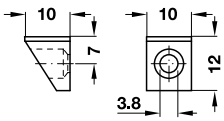

> udźwig: M = 12,5 kg
> norma: w oparciu o normę DIN EN 16337:2013-08 z płytą oporową 2,5 kg, tzn. nośność 50 kg przy zastosowaniu 4 podpórek
> montaż: do przykręcania
> z nakładką z tworzywa sztucznego

HOSPA Ø 3.5

powierzchnia	nr artykułu
podpórka do półek: niklowana	282.18.706

opakowanie: 100 lub 1000 szt.

do wbijania w ścianę boczną

→ tworzywo sztuczne z gwoździem stalowym

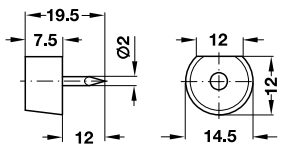

> materiał: tworzywo sztuczne, gwóźdź: stal

powierzchnia/kolor	opakowanie szt.	nr artykułu
brązowy, gwóźdź stalowy: chromianowany na żółto	500 lub 5000	281.23.104
biały, gwóźdź stalowy: ocynkowany	500 lub 5000	281.23.702

Podpórki do półek szklanych, do osadzania w otworze o średnicy 3 mm

→ stal, z wkrętem zabezpieczającym

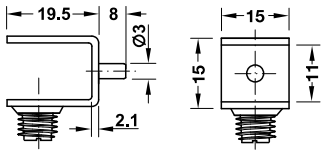

> materiał: stal
> kolor: wkręt zabezpieczający: przezroczysty
> wersja: z wkrętem zabezpieczającym półkę
> grubość tafli szklanej: 6–10 mm

powierzchnia	nr artykułu
niklowana	282.20.703

opakowanie: 20 lub 100 szt.

Uwaga
model do przykręcania: nr art. 282.20.700

do osadzania w otworze o średnicy 5 mm

→ stal, z wkrętem zabezpieczającym

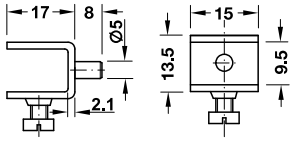

> materiał: stal
> kolor: wkręt zabezpieczający: czarny
> wersja: z wkrętem zabezpieczającym półkę

do półek szklanych o grubości 8/9 mm

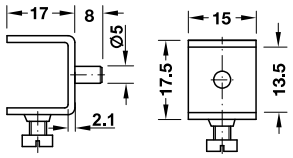

do półek szklanych o grubości 12/13 mm

powierzchnia	nr artykułu
do półek szklanych o grubości 8/9 mm	
niklowana	282.20.715
do półek szklanych o grubości 12/13 mm	
niklowana	282.20.724

opakowanie: 20 lub 100 szt.

→ znal, z nakładką z tworzywa sztucznego, z 2 zaczepami klinowymi

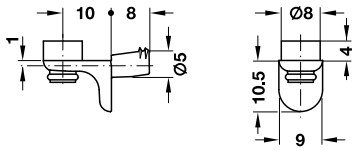

z wąską podkładką pod szkło

> udźwig: 6,25 kg na sztukę, tzn. udźwig 25 kg przy zastosowaniu 4 podpórek do półek
> norma: w oparciu o normę DIN EN 16337: 2013-08 z płytą oporową 1,7 kg

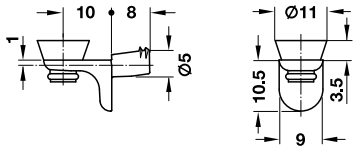

z szeroką podkładką pod szkło

powierzchnia	nr artykułu
z wąską podkładką pod szkło	
niklowana	282.24.730
z szeroką podkładką pod szkło	
niklowana	282.24.732

opakowanie: 500 lub 1500 szt.

→ znal, z szybkim mocowaniem, z zabezpieczeniem zaciskowym

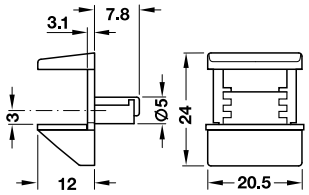

> montaż: do wciskania w otwory o średnicy 5 mm
> grubość tafli szklanej: 4, 6 i 8 mm
> zapobieganie uszkodzeniom powierzchni przy otworze poprzez mocowanie specjalnym wkrętem
> zabezpieczenie przed podniesieniem i przesunięciem zabezpiecza półkę szklaną przed przechyleniem, podniesieniem i wyjęciem

powierzchnia	nr artykułu
niklowana	282.13.610

opakowanie: 20 lub 500 szt.

Uwaga
model do przykręcania: nr art. 282.13.600

Podpórki do półek szklanych, do przykręcania w otworze o średnicy 3 mm

→ stal, z wkrętem zabezpieczającym

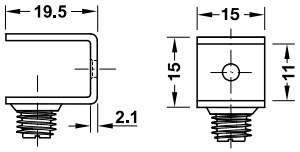

> materiał: stal
> kolor: wkręt zabezpieczający: przezroczysty
> wersja: z wkrętem zabezpieczającym półkę

powierzchnia	nr artykułu
niklowana	282.20.700

opakowanie: 20 lub 100 szt.

Uwaga
model do wciskania: nr art. 282.13.610

VARIANTA ⌀3

do przykręcania w otworze o średnicy 3 lub 5 mm

→ znal, z zabezpieczeniem zaciskowym przed podnoszeniem

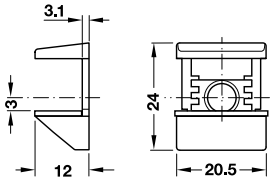

> grubość tafli szklanej: 4, 6 i 8 mm
> zabezpieczenie przed podniesieniem i przesunięciem zabezpiecza półkę szklaną przed przechyleniem, podniesieniem i wyjęciem

powierzchnia	nr artykułu
niklowana	282.13.600

opakowanie: 20 lub 500 szt.

Uwaga
model do wciskania: nr art. 282.20.703

VARIANTA ⌀3 VARIANTA ⌀5

HÄFELE

Wkręty montażowe

8.58 Wkręty Hospa

8.62 Wkręty Varianta

8.65 Wkręty z gwintem metrycznym

8.66 Zaślepki wciskane

8.67 Zaślepki samoprzylepne

8.68 Zaślepki z drewna litego

8.69 Zaślepki do wciskania w otwór

8.70 Mufy

Hospa – wkręty do płyt wiórowych

Łeb stożkowy PZ

> materiał: stal
> gniazdo: krzyżowe PZ

→ z gwintem pełnym, ocynkowany

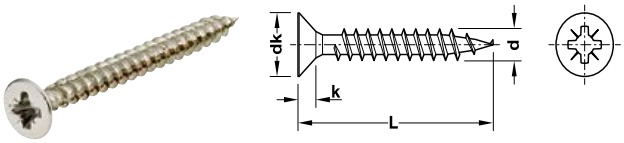

średnica gwintu d mm	średnica łba dk mm	wysokość łba k mm	gniazdo
2,5	5,0	1,6	PZ1
3,0	5,0/6,0	1,8	PZ1
3,5	7,0	2,1	PZ2
4,0	8,0	2,4	PZ2
4,5	9,0	2,7	PZ2
5,0	10,0	2,9	PZ2

średnica gwintu d mm	długość L mm	opakowanie szt.	ocynkowany
Orga-Box			
2,5	16	1000	015.31.255
3,0 (łeb Ø 5,0)	13	1000	015.31.326
	15	1000	015.31.335
	17	1000	015.31.344
3,0 (łeb Ø 6,0)	13	1000	015.31.522
	15	1000	015.31.531
	17	1000	015.31.540
	20	1000	015.31.559
	25	1000	015.31.577
	30	1000	015.31.586
	35	1000	015.31.595
	40	500	015.31.602
3,5	13	1000	015.31.620
	15	1000	015.31.639
	17	1000	015.31.648
	20	1000	015.31.657
	25	1000	015.31.675
	30	1000	015.31.684
	35	1000	015.31.693
	40	500	015.31.700
	45	500	015.31.719
	50	500	015.31.728
4,0	15	1000	015.31.826
	17	1000	015.31.835
	20	1000	015.31.844
	25	1000	015.31.853
	30	1000	015.31.862
	35	500	015.31.871
	40	500	015.31.880
	45	500	015.31.899
	50	500	015.31.906
	55	200	015.31.808

średnica gwintu d mm	długość L mm	opakowanie szt.	ocynkowany
4,5	17	1000	015.31.915
	20	1000	015.31.924
	25	1000	015.31.933
	30	1000	015.31.942
	35	500	015.31.951
	40	500	015.31.960
	45	500	015.31.979
	50	200	015.31.988
	55	200	015.32.010
5,0	20	1000	015.32.074
	25	1000	015.32.083
	30	500	015.32.092
	35	500	015.32.109
	40	500	015.32.118
	45	200	015.32.127
	50	200	015.31.997
	55	200	015.32.136
Opakowanie zbiorcze			
2,5	16	10000	017.31.255
3,0	13	10000	017.31.522
	15	10000	017.31.531
	17	10000	017.31.540
	20	10000	017.31.559
	30	10000	017.31.586
3,5	13	10000	017.31.620
	15	10000	017.31.639
	17	10000	017.31.648
	20	10000	017.31.657
	22	10000	017.31.660
	25	8000	017.31.675
	30	8000	017.31.684
	35	8000	017.31.693
	40	5000	017.31.700
	50	5000	017.31.728
4,0	15	8000	017.31.826
	17	8000	017.31.835
	20	8000	017.31.844
	25	8000	017.31.853
	27	5000	017.31.855
	30	5000	017.31.862
	35	5000	017.31.871
	40	4000	017.31.880
	45	3000	017.31.899
	50	3000	017.31.906
4,5	30	5000	017.31.942
	40	3000	017.31.960
	50	2000	017.31.988
5,0	20	5000	017.32.074
	50	2000	017.31.997

Hospa – wkręty do płyt wiórowych

→ z gwintem niepełnym, ocynkowany

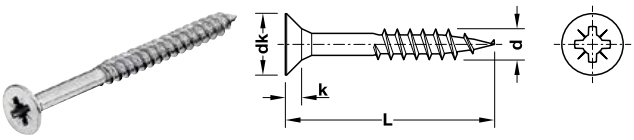

średnica gwintu d mm	średnica łba dk mm	wysokość łba k mm	gniazdo
3,0	6,0	1,8	PZ1
4,0	8,0	2,4	PZ2
4,5	9,0	2,7	PZ2
5,0	10,0	2,9	PZ2
6,0	12,0	3,4	PZ2

średnica gwintu d mm	długość L mm	opakowanie szt.	ocynkowana
Orga-Box			
3,0	30	1000	015.41.582
4,0	35	500	015.41.877
	40	500	015.41.886
	50	500	015.41.902
	60	200	015.41.920
	70	200	015.41.939
4,5	40	500	015.41.966
	50	200	015.41.984
	60	200	015.42.007
	70	200	015.42.034
	80	200	015.42.043
5,0	50	200	015.42.132
	60	200	015.42.141
	70	200	015.42.169
	80	100	015.42.178
	90	100	015.42.187
	100	100	015.42.196
	110	100	015.42.197
	120	100	015.42.198
6,0	50	200	015.42.347
	60	200	015.42.356
	70	100	015.42.365
	80	100	015.42.374
	90	100	015.42.383
	100	100	015.42.392
	120	100	015.42.418
	140	100	015.42.436
	160	100	015.42.454
	180	100	015.42.472
Opakowanie zbiorcze			
4,0	60	3000	017.41.920
5,0	60	2000	017.42.141
	70	2000	017.42.169

→ z gwintem pełnym, niklowany

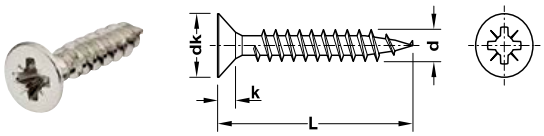

średnica gwintu d mm	średnica łba dk mm	wysokość łba k mm	gniazdo
2,5	5,0	1,6	PZ1
3,0	5,0	1,8	PZ1
3,5	7,0	2,1	PZ2
4,0	8,0	2,4	PZ2

średnica gwintu d mm	długość L mm	opakowanie szt.	niklowane
Orga-Box			
2,5	16	1000	015.35.253
3,0	15	1000	015.35.333
3,5	17	1000	015.35.646
	20	1000	015.35.655
4,0	15	1000	015.35.824
	17	1000	015.35.833
	20	1000	015.35.842
Opakowanie zbiorcze			
3,5	15	1000	015.35.637

→ z gwintem pełnym, oksydowany/ ocynkowany na czarno

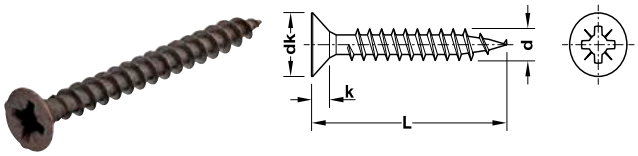

średnica gwintu d mm	średnica łba dk mm	wysokość łba k mm	gniazdo
3,0	6,0	1,8	PZ1
3,5	7,0	2,1	PZ2
4,0	8,0	2,4	PZ2
4,5	9,0	2,7	PZ2

średnica gwintu d mm	długość L mm	opakowanie szt.	oksydowany	ocynkowany na czarno
Orga-Box				
3,0	15	1000	015.39.537	–
	17	1000	015.39.546	015.39.548
	20	1000	015.39.555	–
	25	1000	015.39.573	–
3,5	15	1000	015.39.635	–
	17	1000	015.39.644	015.39.648
	20	1000	015.39.653	–
	25	1000	015.39.671	–
	30	1000	015.39.680	–
4,0	16	1000	–	015.39.838
	17	1000	015.39.831	
	20	1000	015.39.840	–
	25	1000	015.39.859	–
	30	1000	015.39.868	–
	35	500	015.39.877	
	40	500	015.39.886	–
4,5	20	1000	–	015.39.928

Hospa Jet – wkręty do płyt wiórowych

Łeb stożkowy z gniazdem TORX

> materiał: stal
> właściwości: wzmocniony łeb zapobiega zerwaniu, gwint dwuzwojowy przyspieszający wkręcanie, wkręcanie w materiał dzięki żebrom frezującym, większa odporność na wyrwanie, zastosowanie uniwersalne

średnica gwintu d mm	średnica łba dk mm	wgłębienie we łbie
3,0	6,0	IS15
3,5	7,0	IS20
4,0	8,0	IS20
4,5	9,0	IS20
5,0	10,0	IS20
6,0	12,0	IS30

→ z gwintem pełnym, ocynkowany

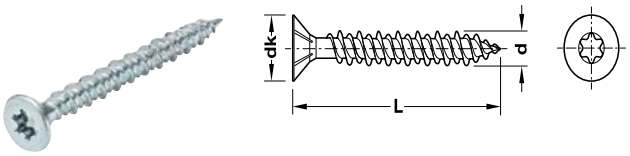

średnica gwintu d mm	długość L mm	opakowanie szt.	nr artykułu
3,0	13	1000	017.91.012
	15	1000	017.91.013
	17	1000	017.91.015
	20	1000	017.91.016
	25	1000	017.91.019
	30	1000	017.91.021
	35	1000	017.91.023
3,5	13	1000	017.91.042
	15	1000	017.91.043
	17	1000	017.91.045
	20	1000	017.91.046
	25	1000	017.91.049
	30	1000	017.91.051
	35	1000	017.91.053
	40	500	017.91.054
4,0	15	1000	017.91.073
	17	1000	017.91.075
	20	1000	017.91.076
	25	1000	017.91.079
	30	1000	017.91.081
	35	500	017.91.083
	40	500	017.91.084
	45	500	017.91.085
	50	500	017.91.086
4,5	20	1000	017.91.106
	25	1000	017.91.109
	30	1000	017.91.111
	35	500	017.91.113
	40	500	017.91.114
	45	500	017.91.115
	50	200	017.91.116
5,0	25	1000	017.91.139
	30	500	017.91.141
	35	500	017.91.143
	40	500	017.91.144
	50	200	017.91.146

→ z gwintem niepełnym, ocynkowany

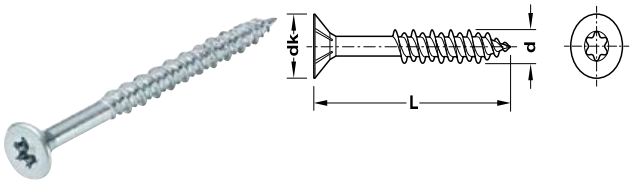

średnica gwintu d mm	długość L mm	opakowanie szt.	nr artykułu
3,0	25	1000	017.91.219
	30	1000	017.91.221
	35	1000	017.91.223
	40	500	017.91.224
3,5	20	1000	017.91.246
	30	1000	017.91.251
	35	1000	017.91.253
	40	500	017.91.254
	45	500	017.91.255
	50	500	017.91.256
4,0	25	1000	017.91.279
	30	1000	017.91.281
	35	500	017.91.283
	40	500	017.91.284
	45	500	017.91.285
	50	500	017.91.286
	55	200	017.91.287
	60	200	017.91.288
	70	200	017.91.290
4,5	35	500	017.91.313
	40	500	017.91.314
	45	500	017.91.315
	50	200	017.91.316
	55	200	017.91.317
	60	200	017.91.318
	70	200	017.91.320
	80	200	017.91.321
5,0	35	500	017.91.343
	40	500	017.91.344
	45	200	017.91.345
	50	200	017.91.346
	55	200	017.91.347
	60	200	017.91.348
	70	200	017.91.350
	80	100	017.91.351
	90	100	017.91.352
	100	100	017.91.353
	120	100	017.91.355
6,0	50	200	017.91.376
	60	200	017.91.378
	70	100	017.91.380
	80	100	017.91.381
	90	100	017.91.382
	100	100	017.91.383
	120	100	017.91.385
	130	100	017.91.386
	150	100	017.91.388
	180	100	017.91.391

Hospa – wkręt samowiercący

Łeb stożkowy z gniazdem TORX

z żebrami frezującymi

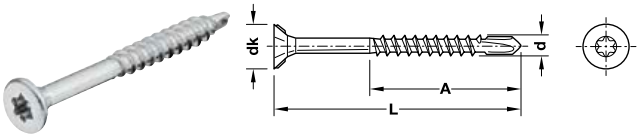

średn. gwintu d mm	średn. łba dk mm	wgłęb. we łbie
4,0	8,0	IS20
4,5	9,0	IS20
5,0	10,0	IS25

> materiał: stal hartowana
> powierzchnia: ocynkowana
> gniazdo: gwiazdka IS
> gwint: niepełny z końcówką wiercącą
> zastosowanie: łączenie bez nawiercania, przeznaczone szczególnie do płyt MDF, płyty wiórowe powlekane i niepowlekane, połączenia narożne w drewnie twardym i litym, widoczne połączenia

średnica gwintu d mm	długość L mm	wym. A mm	opakowanie szt.	nr artykułu
4,0	25	19	1000	019.01.900
	30	20	1000	019.01.901
	35	25	1000	019.01.902
	40	30	500	019.01.903
	45	30	500	019.01.904
	50	35	500	019.01.905
	60	40	500	019.01.907
	70	40	200	019.01.908
4,5	50	25	500	019.01.923
	60	30	200	019.01.924
5,0	70	35	200	019.01.943
	80	40	200	019.01.944

Wkręty specjalne Varianta

Łeb stożkowy – do prowadników krzyżakowych, złączy do korpusów i okuć łączących

> materiał: stal
> gwint: gwint pełny

→ do wkręcania w drewno
do otworów o średnicy 3 mm

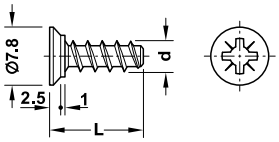

> powierzchnia/kolor: niklowana
> gniazdo: krzyżowe PZ2
> gwint: gwint pełny, skok gwintu 2,0 mm, średn. zewn. 4,2 mm

długość L mm	powierzchnia/ kolor	opakowanie szt.	nr artykułu
10,5	niklowana	100 lub 1000	013.15.617
13,5	niklowana	100 lub 1000	013.15.626
16	niklowana	100 lub 1000	013.15.635
opakowanie			
13,5	niklowana	5000	012.15.626

→ do wkręcania w drewno
do otworów o średnicy 5 mm

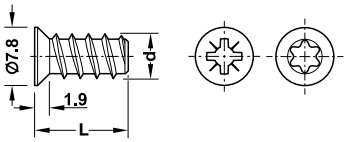

> powierzchnia/kolor: ocynkowana, niklowana lub czarna
> gniazdo: krzyżowe PZ2 lub TORX 20
> gwint: gwint pełny, skok gwintu 2,2 mm, średn. zewn. 6,2 mm

długość L mm	powierzchnia	opakowanie szt.	nr artykułu
gniazdo krzyżowe PZ2, opakowanie zbiorcze			
10,5	niklowana	100 lub 1000	013.15.715
	czarna	100 lub 1000	013.15.317
13,5	niklowana	100 lub 1000	013.15.724
16	niklowana	100 lub 1000	013.15.733
	–	100 lub 1000	013.15.330
gniazdo krzyżowe PZ2, opakowanie zbiorcze			
10,5	niklowana	5000	012.15.715
	ocynkowana	5000	012.15.915
13,5	niklowana	5000	012.15.724
	ocynkowana	1 lub 5000	012.15.924
16	niklowana	5000	012.15.733
gniazdo IS20			
10,5	niklowana	100 lub 1000	013.41.715
13,5	niklowana	100 lub 1000	013.41.724
16	niklowana	100 lub 1000	013.41.733

→ do wkręcania w aluminium
do otworów o średnicy 5 mm

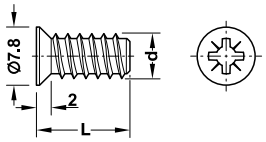

> powierzchnia/kolor: niklowana
> gniazdo: krzyżowe PZ2
> gwint: gwint pełny, skok gwintu 1,6 mm, średn. zewn. 6,0 mm

długość L mm	nr artykułu
10,5	013.05.719

opakowanie: 100 lub 1000 szt.

Wkręty specjalne Varianta

Łeb stożkowy – do prowadnic rolkowych

> materiał: stal
> gwint: z gwintem pełnym

→ do wkręcania w drewno
do otworów o średnicy 3 mm

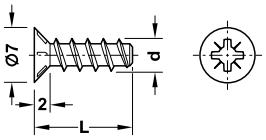

> powierzchnia: ocynkowana
> gniazdo: krzyżowe PZ2
> gwint: gwint pełny, skok gwintu 2,0 mm, średn. zewn. 4,2 mm

długość L mm	opakowanie szt.	nr artykułu
10,5	100 lub 1000	013.14.810
13,5	100 lub 1000	013.14.820
16	100 lub 1000	013.14.830
Opakowanie zbiorcze		
10,5	5000	012.14.810
13,5	5000	012.14.820

→ do wkręcania w aluminium
do otworów o średnicy 5 mm

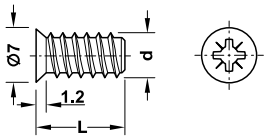

> powierzchnia: niklowana
> gniazdo: krzyżowe PZ2
> gwint: gwint pełny, skok gwintu 1,6 mm, średn. zewn. 6,0 mm

długość L mm	nr artykułu
10,5	013.04.712

opakowanie: 100 lub 1000 szt.

→ do wkręcania w drewno
do otworów o średnicy 5,0 mm

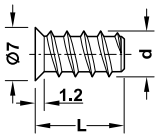

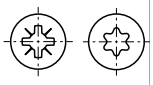

> powierzchnia: ocynkowana
> gniazdo: krzyżowe PZ2 lub TORX 20
> gwint: gwint pełny, skok gwintu 2,2 mm, średn. zewn. 6,0 mm

długość L mm	opakowanie szt.	nr artykułu
gniazdo krzyżowe PZ2		
8	100 lub 1000	013.14.908
10,5	100 lub 1000	013.14.910
13,5	100 lub 1000	013.14.920
16	100 lub 1000	013.14.930
25	100 lub 1000	013.14.950
gniazdo krzyżowe PZ2, Opakowanie zbiorcze		
8	8000	012.14.908
10,5	5000	012.14.910
13,5	5000	012.14.920
25	3000	012.14.950
gniazdo IS20		
8	100 lub 1000	013.40.908
10,5	100 lub 1000	013.40.910
13,5	100 lub 1000	013.40.920

Wkręty specjalne Varianta

Łeb cylindryczny – do prowadnic szuflad Variant, prowadników krzyżakowych, złączy do korpusów i okuć łączących

> materiał: stal
> gwint: pełny

→ do wkręcania w drewno
do otworów o średnicy 3 mm

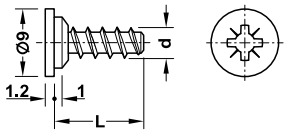

> powierzchnia/kolor: ocynkowana
> gniazdo: krzyżowe PZ2
> gwint: pełny, skok gwintu 2,0 mm, średn. zewn. 4,2 mm

długość L mm	nr artykułu
10,5	013.20.814
13,5	013.20.832

opakowanie: 100 lub 1000 szt.

→ do wkręcania w drewno
do otworów o średnicy 5 mm

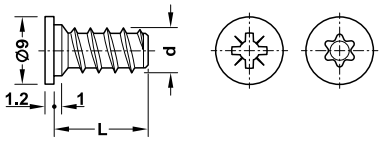

> powierzchnia/kolor: ocynkowana lub niklowana
> gniazdo: wgłębienie krzyżowe PZ2 lub TORX 20
> gwint: pełny, skok gwintu 2,2 mm, średn. zewn. 6,2 mm, średn. rdzenia 4,6 mm

długość L mm	powierzchnia	opakowanie szt.	nr artykułu
gniazdo krzyżowe PZ2			
10,5	ocynkowana	100 lub 1000	013.20.912
	niklowana	100 lub 1000	013.20.716
13,5	ocynkowana	100 lub 1000	013.20.930
	niklowana	100 lub 1000	013.20.734
16	ocynkowana	100 lub 1000	013.20.949
	niklowana	100 lub 1000	013.20.743
gniazdo krzyżowe PZ2, opakowanie zbiorcze			
10,5	cynkowana	5000	012.20.912
	niklowana	5000	012.20.716
13,5	ocynkowana	2500	012.20.930
	niklowana	2500	012.20.734
16	ocynkowana	2500	012.20.949
	niklowana	2500	012.20.743
gniazdo IS20			
10,5	ocynkowana	100 lub 1000	013.42.912
13,5	ocynkowana	100 lub 1000	013.42.930
16	ocynkowana	1000	013.42.949

→ do wkręcania w aluminium
do otworów o średnicy 5 mm

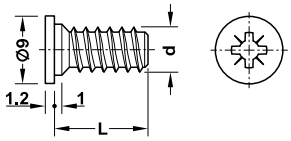

> powierzchnia/kolor: niklowana
> gniazdo: krzyżowe PZ2
> gwint: gwint pełny, skok gwintu 1,6 mm, średn. zewn. 6,0 mm, średn. rdzenia 4,7 mm

długość L mm	nr artykułu
10,5	013.08.710
12	013.08.729

opakowanie: 100 lub 1000 szt.

Wkręty z gwintem metrycznym

Łeb talerzowy z gniazdem krzyżowym i płaskim

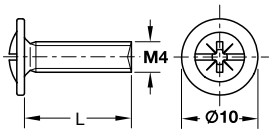

> materiał: stal
> zastosowanie: np. do mocowania uchwytów i gałek meblowych

→ łeb talerzowy, ocynkowany

długość L mm	opakowanie szt.	nr artykułu
8	100 lub 1000	022.35.081
9	100 lub 1000	022.35.090
10	100 lub 1000	022.35.109
12	100 lub 1000	022.35.127
15	100 lub 1000	022.35.154
18	100 lub 1000	022.35.181
20	100 lub 1000	022.35.207
22	100 lub 1000	022.35.225
23	100 lub 1000	022.35.234
24	100 lub 1000	022.35.243
25	100 lub 1000	022.35.252
26	100 lub 500	022.35.261
27	100 lub 500	022.35.270
28	100 lub 500	022.35.289
30	100 lub 500	022.35.305
32	100 lub 500	022.35.323
35	100 lub 500	022.35.350
38	100 lub 500	022.35.387
40	100 lub 500	022.35.403
42	100 lub 500	022.35.420
45	100 lub 500	022.35.458
50	100 lub 500	022.35.501
55	100 lub 300	022.35.550
60	100 lub 300	022.35.609
opakowanie zbiorcze		
8	5000	022.45.081
9	5000	022.45.090
10	5000	022.45.109
12	5000	022.45.127
15	5000	022.45.154
18	5000	022.45.181
20	5000	022.45.207
22	5000	022.45.225
23	5000	022.45.234
24	5000	022.45.243
25	5000	022.45.252
26	5000	022.45.261
27	5000	022.45.270
28	5000	022.45.289
30	3000	022.45.305
32	3000	022.45.323
35	3000	022.45.350
38	3000	022.45.387
40	3000	022.45.403
42	3000	022.45.420
45	3000	022.45.458

→ niklowany

długość L mm	opakowanie szt.	nr artykułu
15	100 lub 1000	022.34.157
25	100 lub 1000	022.34.255
opakowanie zbiorcze		
15	5000	022.44.157
25	5000	022.44.255

Pierścień nakładany

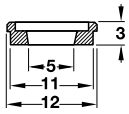

materiał	kolor	nr artykułu
tworzywo sztuczne	przezroczysty	037.03.400

opakowanie: 100 lub 5000 szt.

Tuleja wciskana

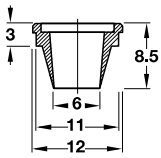

materiał	kolor	nr artykułu
tworzywo sztuczne	przezroczysty	037.03.410

opakowanie: 100 lub 5000 szt.

Tuleja wciskana

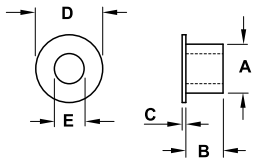

materiał	kolor	nr artykułu
tworzywo sztuczne	kolor naturalny	037.03.010

opakowanie: 100 szt.

Podkładka zgodna z DIN 125

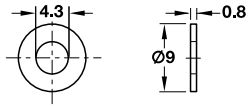

materiał	kolor	nr artykułu
tworzywo sztuczne	kolor naturalny	037.01.022

opakowanie: 100 lub 1000 szt.

Zaślepki z tworzywa sztucznego do wkrętów z łbem stożkowym płaskim

Uwaga
informacje o kolorach zbliżonych do RAL nie są wiążące i pełnią wyłącznie funkcję informacyjną

→ Do wkrętów z gniazdem krzyżowym

kolor	nr artykułu
Ⓐ do gniazda PZ2	
biały alpejski, RAL 9010	045.03.726
kolor sosny, zbliżony do RAL 1034	045.03.020
brąz sarny, RAL 8007	045.03.128
czarny głęboki, RAL 9005	045.03.320

opakowanie: 1000 szt.

→ Do wkrętów z gniazdem Torx

kolor	nr artykułu
Ⓐ do gniazda Torx TS15	
biały alpejski, RAL 9010	045.36.715
szary jasny, RAL 7035	045.36.515
czarny głęboki, RAL 9005	045.36.315
Ⓐ do gniazda Torx TS20	
biały alpejski, RAL 9010	045.36.720
szary jasny, RAL 7035	045.36.520
czarny głęboki, RAL 9005	045.36.320
brąz sarny, RAL 8007	045.36.120
brązowy irchowy, RAL 8014	045.36.121
Ⓑ do gniazda Torx TS25	
biały alpejski, RAL 9010	045.36.725
czarny głęboki, RAL 9005	045.36.325

opakowanie: 500 szt.

Zaślepki drewniane

> powierzchnia: surowa
> mogą być bejcowane i poddawane obróbce powierzchni
> kolory mogą się różnić

→ Do wkrętów z gniazdem krzyżowym lub Torx

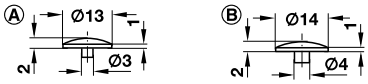

materiał	nr artykułu
Ⓐ do gniazda PZ2 lub Torx TS15/20	
klon	045.32.110
buk parzony	045.32.310
dąb	045.32.410
jesion	045.32.510
sosna	045.32.010
Ⓑ do gniazda PZ3 lub Torx TS25	
buk parzony	045.32.320

opakowanie: 100 szt.

→ Do złączek Minifix®

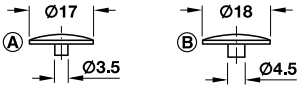

materiał	nr artykułu
Ⓐ do złączki Minifix® 12 i 15	
klon	045.29.100
buk parzony	045.29.300
dąb	045.29.400
Ⓑ do złączki Minifix® 15	
sosna	045.30.000
klon	045.30.100
buk parzony	045.30.300
dąb	045.30.400

opakowanie: 100 szt.

→ do otworu Ø 35 mm

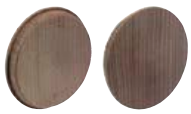

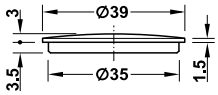

materiał	nr artykułu
sosna	045.31.000
klon	045.31.100
buk parzony	045.31.300
dąb	045.31.400
jesion	045.31.500

opakowanie: 100 szt.

Zaślepki samoprzylepne

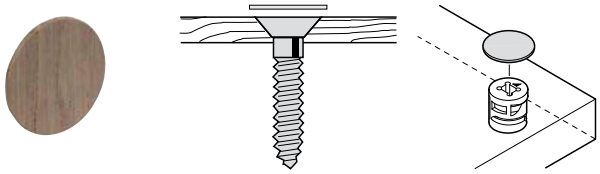

→ Tworzywo sztuczne

> zastosowanie: do zakrywania łbów wkrętów oraz złączek Minifix
> grubość: 0,5 mm
> montaż: do przyklejenia (samoprzylepne)

powierzchnia/kolor	opakowanie szt.	nr artykułu
średnica 13 mm		
surowa do malowania	20 lub 2000	045.23.060
srebrny aluminiowy, RAL 9006	20 lub 2000	045.23.230
chromowane	20 lub 2000	045.23.250
kolor buku	20 lub 2000	045.23.470
wenge, struktura drewna	20 lub 2000	045.23.750
kolor aluminium	20 lub 2000	045.23.950
średnica 14 mm		
biały	52 lub 1040	045.23.700
czarny	52 lub 1040	045.23.300
jasnoszary	52 lub 1040	045.23.500
buk, struktura drewna	52 lub 1040	045.23.310
dąb, struktura drewna	52 lub 1040	045.23.410
sosna, struktura drewna	52 lub 1040	045.23.010
średnica 16 mm		
surowa do malowania	20 lub 1000	045.23.070
srebrny aluminiowy, RAL 9006	20 lub 1000	045.23.260
chromowane	20 lub 1000	045.23.270
kolor buku	20 lub 1000	045.23.480
wenge, struktura drewna	20 lub 1000	045.23.770
kolor aluminium	20 lub 1000	045.23.960
średnica 18 mm		
biały	36 lub 720	045.25.700
czarny	36 lub 720	045.25.300
jasnoszary	36 lub 720	045.25.500
buk, struktura drewna	36 lub 720	045.25.310
dąb, struktura drewna	36 lub 720	045.25.410
sosna, struktura drewna	36 lub 720	045.25.010

→ Drewniane

> zastosowanie: do zakrywania łbów wkrętów oraz złączek Minifix
> grubość: 0,5 mm
> montaż: do przyklejenia (samoprzylepne)
> mogą być szlifowane, bejcowane
> kolory mogą się różnić

materiał	opakowanie szt.	nr artykułu
średnica 14 mm		
klon	52 lub 1040	045.24.100
dąb	52 lub 1040	045.24.400
sosna	52 lub 1040	045.24.000
wiśnia	52 lub 1040	045.24.600
średnica 18 mm		
klon	36 lub 720	045.26.100
dąb	36 lub 720	045.26.400
popielaty	36 lub 720	045.26.500
sosna	36 lub 720	045.26.000
wiśnia	36 lub 720	045.26.600

Wzornik kolorów RAL

> zastosowanie: do precyzyjnego określania i informacji na temat koloru RAL

	nr artykułu
wzornik kolorów RAL	732.00.915

opakowanie: 1 szt.

Zaślepki z drewna litego

→ Do otworu Ø 8 mm

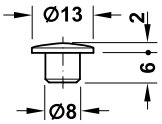

opakowanie: 1 lub 100 szt.

materiał	nr artykułu
buk parzony	045.33.310
sosna	045.33.010
dąb	045.33.410

→ Do otworu Ø 12 mm

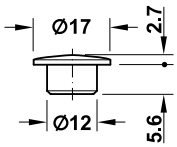

opakowanie: 1 lub 100 szt.

materiał	nr artykułu
buk parzony	045.33.360
sosna	045.33.060
dąb	045.33.460
klon	045.33.160
jesion	045.33.560

→ Do otworu Ø 10 mm

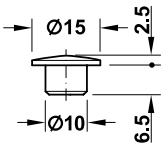

opakowanie: 1 lub 100 szt.

materiał	nr artykułu
buk parzony	045.33.350
sosna	045.33.050
dąb	045.33.450
klon	045.33.150
jesion	045.33.550

→ Do otworu Ø 15 mm

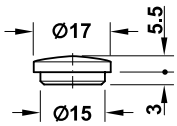

opakowanie: 1 lub 100 szt.

materiał	nr artykułu
buk parzony	045.33.370
sosna	045.33.070
dąb	045.33.470
jesion	045.33.570

Zaślepki

Do wciskania w otwór

→ Zaślepki z tworzywa sztucznego

Do otworu Ø 5 mm

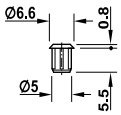

kolor	nr artykułu
biały alpejski, RAL 9010	045.20.702
szary jasny, RAL 7035	045.20.502
brązowy irchowy, RAL 8014	045.20.102

opakowanie: 500 szt.

Do otworu Ø 5 mm

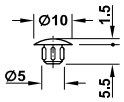

kolor	nr artykułu
biały alpejski, RAL 9010	024.02.753
szary jasny, RAL 7035	024.02.555
brąz sarny, RAL 8007	024.02.155
czarny głęboki, RAL 9005	024.02.355

opakowanie: 500 szt.

Do otworu Ø 6 mm

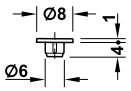

kolor	nr artykułu
brąz sarny, RAL 8007	045.00.158
irchowo-beżowy, RAL 1011	045.00.358
czarny grafitowy, RAL 9011	045.00.359
kolor sosny, RAL 1014	045.00.159
szary jasny, RAL 7035	045.00.559
biały alpejski, RAL 9010	045.00.759

opakowanie: 100 lub 500 szt.

Do otworu Ø 8 mm

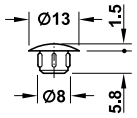

kolor	nr artykułu
biały alpejski, RAL 9010	045.00.789
szary jasny, RAL 7035	045.00.580
brąz sarny, RAL 8007	045.00.181
czarny głęboki, RAL 9005	045.00.387

opakowanie: 500 szt.

Do otworu Ø 8,5 mm

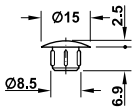

kolor	nr artykułu
biały alpejski, RAL 9010	045.00.725
szary jasny, RAL 7035	045.00.529

opakowanie: 500 szt.

Do otworu Ø 10 mm

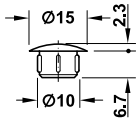

kolor	nr artykułu
biały alpejski, RAL 9010	045.00.743
szary jasny, RAL 7035	045.00.540
brąz sarny, RAL 8007	045.00.243
brązowy irchowy, RAL 8014	045.00.145
czarny głęboki, RAL 9005	045.00.341

opakowanie: 500 szt.

Do otworu Ø 12 mm

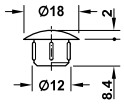

kolor	nr artykułu
biały alpejski, RAL 9010	045.00.734
szary jasny, RAL 7035	045.00.534
brąz sarny, RAL 8007	045.00.234
brązowy irchowy, RAL 8014	045.00.136
czarny głęboki, RAL 9005	045.00.332

opakowanie: 500 szt.

Do otworu Ø 15 mm

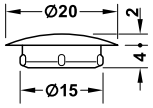

kolor	nr artykułu
biały alpejski, RAL 9010	045.00.760
brązowy irchowy, RAL 8014	045.00.160
szary jasny, RAL 7035	045.00.561
czarny głęboki, RAL 9005	045.00.360

opakowanie: 500 szt.

Do otworu Ø 35 mm

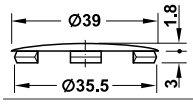

kolor	nr artykułu
biały alpejski, RAL 9010	262.86.790
brąz sarny, RAL 8007	262.86.190
czarny głęboki, RAL 9005	262.86.390

opakowanie: 10 lub 100 szt.

→ Drewniane

Do otworu Ø 8 mm

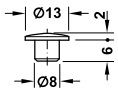

materiał	nr artykułu
buk parzony	045.33.310
sosna	045.33.010
dąb	045.33.410

opakowanie: 100 szt.

Do otworu Ø 10 mm

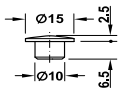

materiał	nr artykułu
buk parzony	045.33.350
sosna	045.33.050
dąb	045.33.450
klon	045.33.150
jesion	045.33.550

opakowanie: 100 szt.

Do otworu Ø 12 mm

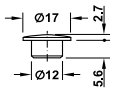

materiał	nr artykułu
buk parzony	045.33.360
sosna	045.33.060
dąb	045.33.460

opakowanie: 100 szt.

Do otworu Ø 15 mm

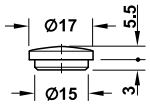

materiał	nr artykułu
buk parzony	045.33.370
sosna	045.33.070
dąb	045.33.470
jesion	045.33.570

opakowanie: 100 szt.

Mufa wkręcana z gniazdem prostym

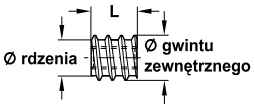

① Ø korpusu
② zewnętrzna Ø gwintu

> materiał: stal
> powierzchnia: surowa
> gniazdo: proste

gwint wewnętrzny	długość L mm	② Ø gwintu zewnętrznego mm	① Ø korpusu mm	opakowanie szt.	nr artykułu
M4	8	8,0	5,5	100 lub 1000	030.00.100
	10	8,0	5,5	100 lub 1000	030.00.119
M5	10	10,0	7,7	100 lub 1000	030.00.208
M6	11	12,0	9,0	100 lub 1000	030.00.306
	12	10,0	7,0	100 lub 1000	030.00.351
	13	12,0	9,0	100 lub 1000	030.00.315
	15	12,0	9,0	100 lub 1000	030.00.324
M8	15	14,0	11,5	100 lub 1000	030.00.404
	18	16,0	12,0	100 lub 500	030.00.422
M10	15	18,5	15,0	100 lub 500	030.00.502

wkrętak do muf

> zastosowanie: do wkręcenia muf z wgłębieniem na wkrętak
> materiał: stal

gwint wewnętrzny	nr artykułu
M4	006.45.519
M5	006.45.529
M6	006.45.539
M8	006.45.549
M10	006.45.559

opakowanie: 1 szt.

Mufa wkręcana ze sprężyną kontrującą

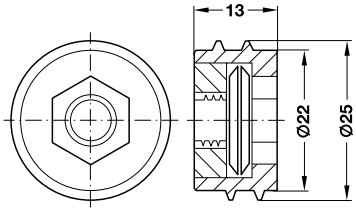

> materiał: znal
> powierzchnia: ocynkowana
> gniazdo: SW12 sześciokątne

gwint wewnętrzny	nr artykułu
M8	030.11.008

opakowanie: 1 lub 100 szt.

Nakrętka pazurkowa

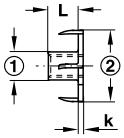

① średnica mufy Ø
② średnica zewnętrzna Ø

gwint wewnętrzny	długość L mm	② Ø zewnętrzna mm	① Ø mufy mm	grubość kołnierza k mm
M4	7,0	15,0	5,0	0,8
M5	7,0	17,0	6,3	1,0
M6	7,8	19,0	7,4	1,1
M8	9,8	22,0	9,2	1,2
M10	11,0	25,0	11,3	1,3

> materiał: stal
> powierzchnia: surowa lub ocynkowana

gwint wewnętrzny	powierzchnia	opakowanie szt.	nr artykułu
M4	surowa	100 lub 1000	031.00.249
	ocynkowana	100 lub 1000	031.00.445
M5	surowa	100 lub 1000	031.00.258
	ocynkowana	100 lub 1000	031.00.446
M6	surowa	100 lub 1000	031.00.267
	ocynkowana	100 lub 1000	031.00.463
M8	surowa	100 lub 500	031.00.285
	ocynkowana	100 lub 500	031.00.481
M10	surowa	100 lub 500	031.00.301
	ocynkowana	100 lub 500	031.00.490

Mufy wklejane, wykonane z tworzywa sztucznego (poliamid)
→ Mufy pojedyncze

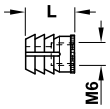

> kolor: naturalny

do średnicy otworu mm	długość L mm	opakowanie szt.	nr artykułu
gwint wewnętrzny M4			
8	8	100	039.33.140
	10	100, 1000 lub 5000	039.33.042
10	13	100 lub 1000	039.33.033
	10	100 lub 1000	039.33.239
gwint wewnętrzny M6			
8	11	100, 1000 lub 5000	039.33.462
10	9	100 lub 1000	039.33.364
	11	100, 1000 lub 5000	039.33.266
	13	100, 1000 lub 5000	039.33.060
gwint wewnętrzny M8			
10	12	100 lub 1000	039.33.186

→ Mufa
przelotowa, z pełnym gwintem

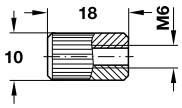

> kolor: biały
> do średnicy otworu: 10 mm

gwint	długość mm	nr artykułu
M6	18	262.76.700

opakowanie: 1000 szt.

Mufy rozporowe, wykonane z tworzywa sztucznego (poliamid)
→ Do wkrętów do drewna, do Ø 4 mm

z kołnierzem

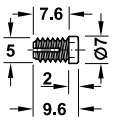

do średnicy otworu mm	długość mm	kolor	nr artykułu
5	7,6	naturalny	042.97.001

opakowanie: 100 lub 5000 szt.

bez kołnierza

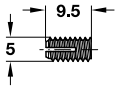

do średnicy otworu mm	długość mm	kolor	nr artykułu
5	9,5	naturalny	042.98.033

opakowanie: 100 lub 1000 szt.

Mufy w pasku

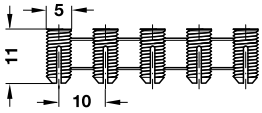

> wersja: pasek 20 muf

do średnicy otworu mm	długość mm	kolor	nr artykułu
5	11,0	naturalny	042.98.060

opakowanie: 100 lub 5000 szt.

Mufy w pasku

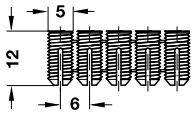

> wersja: pasek 20 muf

do średnicy otworu mm	długość mm	kolor	nr artykułu
5	12,0	naturalny	042.98.051

opakowanie: 1000 lub 5000 szt.

→ Mufy w pasku, z gwintem wewnętrznym M6

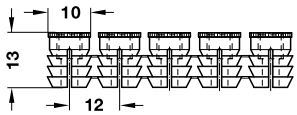

> wersja: pasek 12 muf

do średnicy otworu mm	długość mm	kolor	nr artykułu
10	13,0	naturalny	039.35.064

opakowanie: 108 lub 5400 szt.

Mufy rozporowe, mosiężne

→ Z gwintem wewnętrznym M4

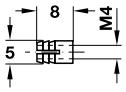

> powierzchnia: surowa

do średnicy otworu mm	długość mm	nr artykułu
5	8	051.45.004

opakowanie: 100, 1000 lub 3000 szt.

→ Z gwintem wewnętrznym M6

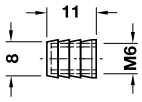

> powierzchnia: surowa
> wersja: długość 12 mm z akrylową kulką

do średnicy otworu mm	długość L mm	opakowanie szt.	nr artykułu
8	9	100 lub 2500	039.00.267
	12	100 lub 2000	039.00.061

→ Z gwintem wewnętrznym M6

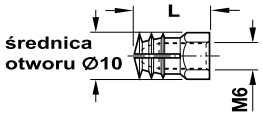

> powierzchnia: surowa

do średnicy otworu mm	długość L mm	opakowanie szt.	nr artykułu
10	13	100 lub 1000	039.00.360

Mufy wkręcane

→ bez kołnierza

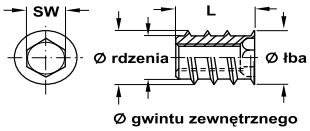

> materiał: stal
> powierzchnia: błyszcząca
> gniazdo: sześciokątne

gwint wewnętrzny	Ø gwint zewnętrzny mm	Ø korpusu mm	Ø korpusu mm	gniazdo sześciokątne
M4	8,0	6,5	8,0	SW4
M5	10,0	8,0	10,0	SW5

gwint wewnętrzny	długość L mm	opakowanie szt.	nr artykułu
toczona			
M4	10	100 lub 2000	030.07.042
M5	12	100 lub 1000	030.07.053
wytłaczana			
M4	10	100 lub 2000	030.07.043
M5	12	100 lub 1000	030.07.054

→ Z kołnierzem

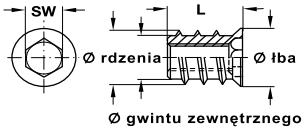

> materiał: stal
> gniazdo: sześciokątne

gwint wewnętrzny	Ø gwint zewnętrzny mm	Ø korpusu mm	Ø korpusu mm	gniazdo sześciokątne
M4	10	7,5	12	SW5
M6	10	7,5	12	SW6
M8	12,5	9,5	14	SW8
M10	15,3	11,5	17	SW10

gwint wewnętrzny	długość L mm	opakowanie szt.	nr artykułu
ocynkowane			
M4	8	100 lub 1000	030.07.061
	10	100 lub 1000	030.07.062
M6	8	100 lub 1000	030.10.859
	10	100 lub 1000	030.10.861
	13	100 lub 1000	030.10.863
	24	100 lub 2000	030.10.867
M8	13	100 lub 2500	030.10.883
	24	100 lub 1000	030.10.887
M10	20	100 lub 1000	030.10.906
	25	100 lub 1000	030.10.907
chromianowane na żółto			
M6	15	100 lub 3000	030.10.564
	17	100 lub 2500	030.10.565
M8	15	100 lub 2000	030.10.584
	17	100 lub 2000	030.10.585

HÄFELE

Bity i szablony

8.74 Bity

8.76 Szablony wiertarskie

Wyposażenie warsztatu – bity

bity Häfele TS (Torx)

z napisem Häfele
długość: 25 mm
gniazdo: 1/4"

opakowanie: 10 szt.

rozmiar	nr artykułu
IS10	006.37.141
IS15	006.37.142
IS20	006.37.143
IS25	006.37.144
IS30	006.37.145
IS40	006.37.146

bity Häfele TS (Torx)

z napisem Häfele
długość: 50 mm
gniazdo: 1/4"

opakowanie: 5 szt.

rozmiar	nr artykułu
IS10	006.37.171
IS15	006.37.172
IS20	006.37.173
IS25	006.37.174
IS30	006.37.175

bity TS (Torx), z trzpieniem centrującym

pasuje do wkrętów Spax z gniazdem Torx
długość: 25 mm
gniazdo: 1/4"

opakowanie: 12 szt.

rozmiar	nr artykułu
IS10	006.37.381
IS15	006.37.383
IS20	006.37.382
IS25	006.37.384
IS30	006.37.385

bity TS (Torx), kształt stożkowy

pewne osadzenie w gnieździe wkręta

długość: 25 mm
gniazdo: 1/4"

opakowanie: 10 szt.

rozmiar	nr artykułu
IS10	006.37.161
IS15	006.37.162
IS20	006.37.163
IS25	006.37.164

bity Häfele PZ

z napisem Häfele
długość: 25 mm
mocowanie: 1/4"

opakowanie: 10 szt.

rozmiar	średnica wkrętu mm	nr artykułu
PZ1	3	006.37.121
PZ2	3,5–5	006.37.122
PZ3	6	006.37.123

bity Häfele PZ skrętne, długie

z napisem Häfele
do wkręcania w miękkie materiały,
długa żywotność, niskie zużycie,
nie wymaga dużego docisku,
wyjątkowo twardy
długość: 50 mm
gniazdo: 1/4"

opakowanie: 10 szt.

rozmiar	średnica wkrętu mm	nr artykułu
PZ1	3	006.37.231
PZ2	3,5–5	006.37.232
PZ3	6	006.37.233

bity Häfele PZ skrętne

z napisem Häfele
do wkręcania w miękkie materiały,
długa żywotność, niskie zużycie,
nie wymaga dużego docisku,
wyjątkowo twardy
długość: 25 mm
gniazdo: 1/4"

opakowanie: 10 szt.

rozmiar	średnica wkrętu mm	nr artykułu
PZ1	3	006.37.221
PZ2	3,5–5	006.37.222
PZ3	6	006.37.223

bity PH

z napisem Häfele
do blachowkrętów,
długość: 25 mm
gniazdo: 1/4"

opakowanie: 10 szt.

rozmiar	średnica wkrętu mm	nr artykułu
PH1	2,2–2,9	006.37.101
PH2	3,5–4,8	006.37.102
PH3	5,5–6,3	006.37.103

Szablony wiertarskie do złączy i zawiasów

Szablon wiertarski Unitool Multi

> zastosowanie:	do złączy do korpusów Minifix 12 i 15; Rafix; Pushfix; Onefix: Slimfix; Tab 18; zawiasy puszkowe (Ø 26 i 35 mm) oraz prowadniki w systemie 32, do dokładnego szybkiego i precyzyjnego wiercenia, dzięki wymiennym wkładom wiertarskim do uniwersalnego zastosowania w meblarstwie
> może być stosowany do:	rzędowego wiercenia otworów, odległość od przedniej krawędzi korpusu 37 mm, odległość od tylnej krawędzi korpusu 60 mm
> wersja:	z 2 wkładami wiertarskimi do wiercenia na brzegach płyt (grubość płyt 16, 19 oraz 22 mm lub 15 i 18 mm), ze zintegrowanym uchwytem mocującym do zabezpieczenia pozycji wiercenia

Zakres dostawy
1 korpus z ogranicznikami uchylnymi i tulejami na wiertła do otworów 5 mm
1 wymienny wkład wiertarski do systemu 32
1 wkład wiertarski do wiercenia na brzegach płyt o grubości 16/19/22 mm
1 wkład wiertarski do wiercenia na brzegach płyt o grubości 15/18 mm
2 tuleje na wiertła, Ø 8 mm
2 tuleje na wiertła, Ø 10 mm
2 trzpienie blokujące do ogranicznika głębokości
1 klucz imbusowy SW 2

Zastosowanie
Wymiana wkładu wiertarskiego

Wymienne wkłady wiertarskie umożliwiają szybkie i dokładne wiercenie otworów.
Dlatego szablon ma uniwersalne zastosowanie w meblarstwie.

Wiercenie otworów na brzegach płyt

Wkład wiertarski do wiercenia otworów na brzegach umożliwia wybór grubości płyty 16, 19, 22 mm lub 15, 18 mm.

Wiercenie otworów na powierzchni płyt

Uchwyt mocujący zabezpiecza przyrząd w położeniu wiercenia. Dzięki temu możliwe jest ekonomiczne wiercenie otworów rzędowych w odstępie 37 mm od przedniej krawędzi korpusu oraz 60 mm od tylnej krawędzi korpusu.
Trzpienie blokujące ułatwiają ustawienie.

	nr artykułu
Szablon wiertarski Unitool Multi	001.25.000

opakowanie: 1 komplet

→ Wymienny wkład wiertarski

zastosowanie	nr artykułu
system 32	001.25.042
Ø 35 mm (zawiasy puszkowe)	001.25.031
Ø 26 mm (zawiasy puszkowe Mini)	001.25.030
Minifix® 12, wymiar mocowania 24 mm	001.25.020
Minifix® 12, wymiar mocowania 34 mm	001.25.021
Minifix® 15, wymiar mocowania 24 mm	001.25.022
Minifix® 15, wymiar mocowania 34 mm	001.25.023
złącze Ø 20 mm (Rafix-Pushfix-Onefix-Slimfix)	001.25.024
złącze Ø 18 mm (Tab 18)	001.25.025

opakowanie: 1 sztuka

Szablony wiertarskie do złączy i zawiasów

→ Wiertło puszkowe HM/HW

> zastosowanie: do użytku z tuleją prowadzącą i ogranicznikiem głębokości wiercenia
> wersja: 3 krawędzie tnące
> długość: 130 mm
> średnica uchwytu: 10 mm
> z uchwytem sześciokątnym ¼"

	średnica wiertła mm	wykonanie	nr artykułu
Wiertło puszkowe HM	18	–	001.24.454
Wiertło puszkowe HW	20	z pogłębiaczem do grubości materiału 19 mm	001.24.417

opakowanie: 1 sztuka

→ Wiertło puszkowe HM

> zastosowanie: do użytku z ogranicznikiem głębokości wiercenia
> średnica uchwytu: 10 mm
> długość: 130 mm
> z uchwytem sześciokątnym ¼"

średnica wiertła mm	nr artykułu
12	001.06.661
15	001.06.662

opakowanie: 1 sztuka

→ Wymienny wykład wiertarski
do użytku z tuleją prowadzącą i ogranicznikiem głębokości wiercenia

zastosowanie	nr artykułu
Minifix® wymiar mocowania 24 mm	001.25.072
Minifix® wymiar mocowania 34 mm	001.25.073
złącze Ø 20 mm (Rafix, Pushfix, Onefix, Slimfix)	001.25.074
złącze Ø 18 mm (Tab 18)	001.25.075

opakowanie: 1 sztuka

Tuleja prowadząca

Uwaga

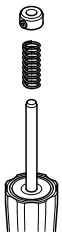

Montaż wiertła w tulei prowadzącej
> Umieść wiertło Ø 3 i 5 mm w tulei prowadzącej
> nałóż sprężynę i pierścień blokujący na trzpień wiertła
> wyznacz głębokość wiercenia poprzez ustawienie pierścienia blokującego po próbnym wierceniu

> zastosowanie: do wierteł z chwytem o średnicy 5 mm
> wersja: z 2 łożyskami kulkowymi

Zakres dostawy
1 pierścień ograniczający
1 sprężyna spiralna
1 klucz imbusowy

	nr artykułu
Tuleja prowadząca	001.28.710

opakowanie: 1 sztuka

→ Wiertło z tuleją prowadzącą

> średnica uchwytu: 5 mm
> długość: 107,5 mm
> średnica wiertła: 5 mm

	nr artykułu
Wiertło z tuleją prowadzącą	001.24.434

opakowanie: 1 szt.

→ Tuleja prowadząca
do wymiennych wkładów wiertarskich

	nr artykułu
Tuleja prowadząca	001.28.750

opakowanie: 1 sztuka

Wskazówka
nadaje się do wierteł 12–20 mm

Szablony wiertarskie do złączy i zawiasów

Szablon do wiercenia Häfele Minifix® 24/34

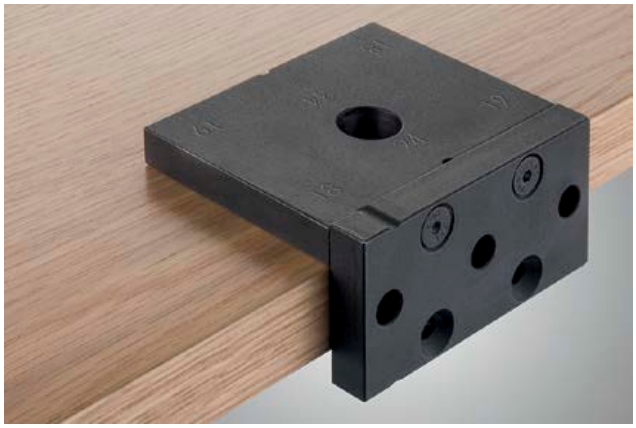

> zastosowanie: do precyzyjnego i szybkiego nawiercania pod złącza Minifix® 15 z trzpieniem 24 lub 34 mm
> dla grubości płyt: 15/16/18/19 mm
> materiał: stal

Zakres dostawy
1 szablon wiertarski Minifix® 24/34
1 tuleja wiertarska

	nr artykułu
szablon do wierceń Minifix® 24/34	001.25.010

opakowanie: 1 szt.

Szablon do wiercenia Häfele Loox

> precyzyjne wiercenie otworów w bocznych ścianach i przegrodach mebli na kable przełączniki do oświetlenia Loox
> otwory pod amortyzatory drzwi, kołki, wsporniki półek lub prowadniki do zawiasów
> kompaktowy kształt dla zmontowanych już mebli

> do grubości płyty: 16, 19 i 25 mm
> długość: 75 mm
> tuleja wiertarska: 8, 10 i 12 mm

	nr artykułu
szablon do wierceń Loox	001.25.080

opakowanie: 1 szt.

Katalog ma charakter wyłącznie poglądowy i nie stanowi oferty w rozumieniu przepisów kodeksu cywilnego. Z uwagi na technikę druku przedstawione tutaj produkty mogą nieznacznie różnić się od rzeczywistych. Zabrania się reprodukcji całości i fragmentów niniejszego katalogu bez zgody Häfele Polska Sp. z o.o.

Wszelkie prawa zastrzeżone. Informujemy również o możliwości zmian technicznych oraz programowych, które są zastrzeżone dla Häfele Polska Sp. z o.o.

Häfele Polska Sp. z o.o. | ul. Wrocławska 4d | Długołęka | 55-095 Mirków
tel.: +48 71 747 23 00 | e-mail: info@hafele.pl

www.hafele.pl

HÄFELE

Häfele Polska Sp. z o.o. | ul. Wrocławska 4d | Długołęka | 55-095 Mirków
tel.: +48 71 747 23 00 | e-mail: info@hafele.pl

www.hafele.pl